## REGISTRO 3

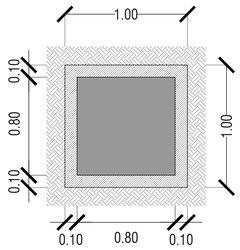


PLANTA

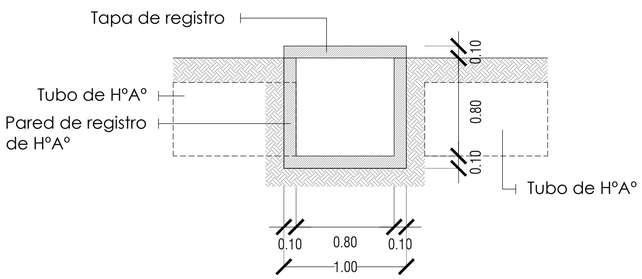


CORTE

## REGISTRO 4

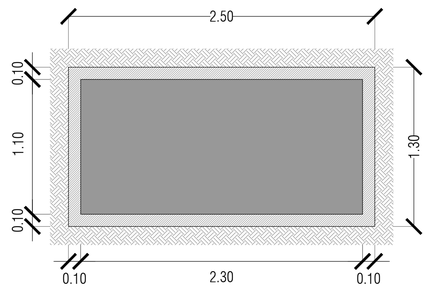


PLANTA

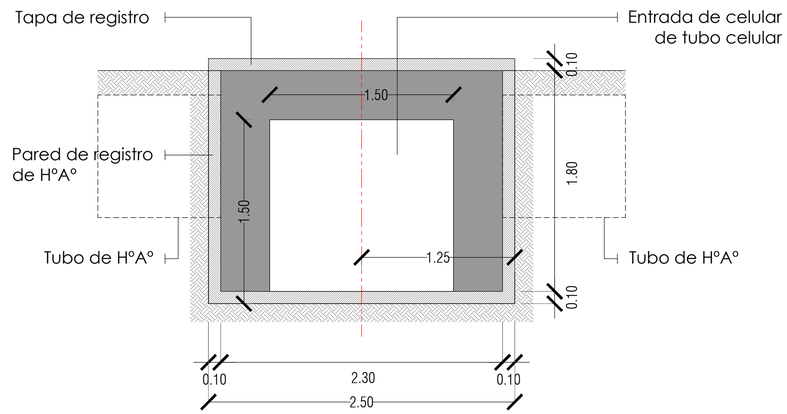


CORTE

## PANTALLA DE HºAº

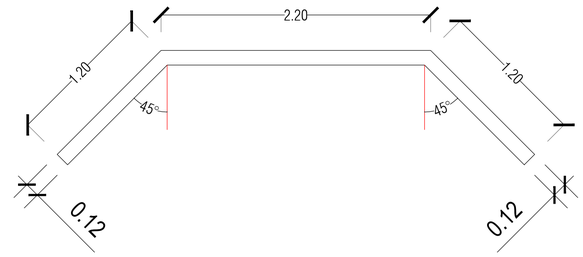


PLANTA

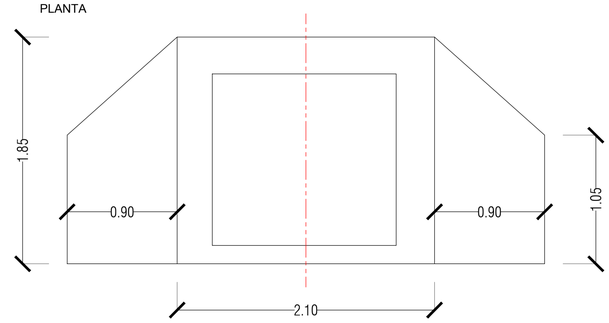


VISTA

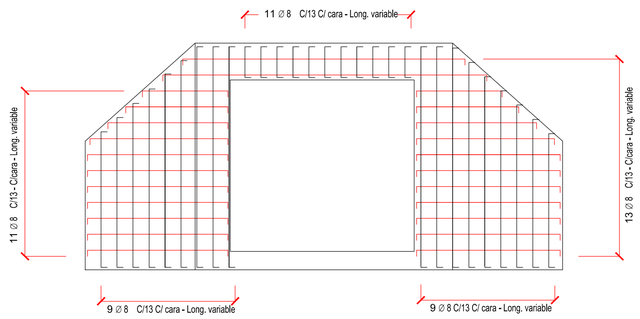


ARMADURA DE PANTALLA

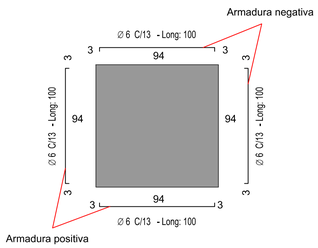


ARMADURA DE TAPA

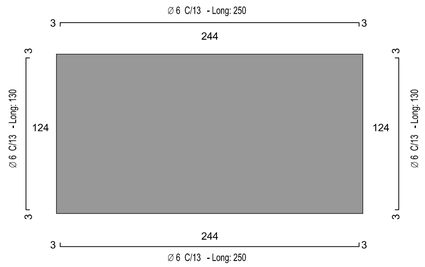


ARMADURA DE TAPA

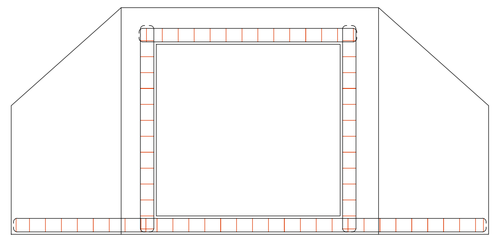

ARMADURA DE REFUERZO EN BOCA DE PANTALLA

## ARMADURA DE REGISTRO

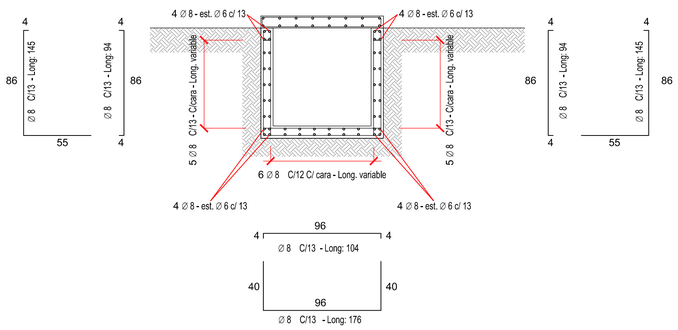


## ARMADURA DE REGISTRO

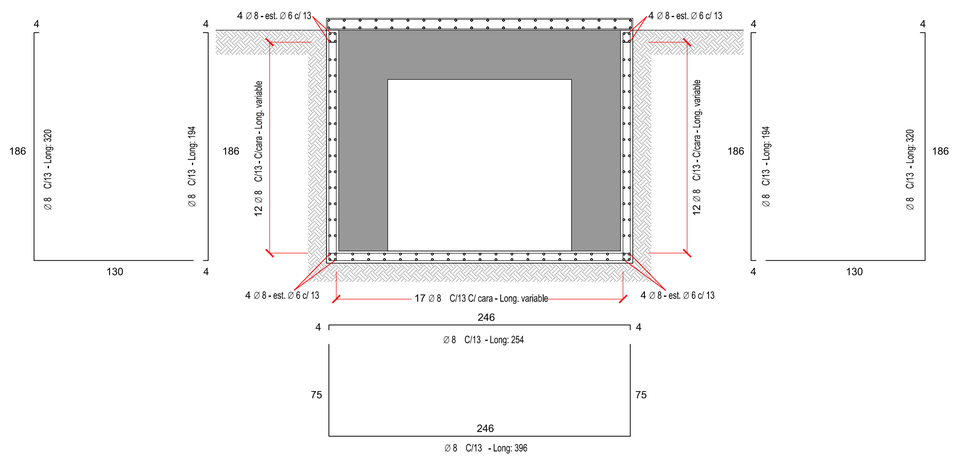


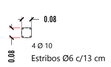


Obs.:
Las armaduras dispuestas en las pantallas de hormigón armado serán similares.
Se adecuaran considerando las dimensiones de cada una.

**Municipalidad de Cambyretá**

MUNICIPALIDAD DE CAMBYRETA
ITAPÚA –PARAGUAY

OBRA: "ENTUBAMIENTO EN EL BARRIO SAN RAFAEL"

BARRIO: SAN RAFAEL

UBICACIÓN: CALLE 3 DEL Bº SAN RAFAEL - CAMBYRETA

LÁMINA N°

03

ABRIL 2021

Arq. Luis Roa B.
Director de Obras

Francisco J. Pereira Rieve
Intendente Municipal