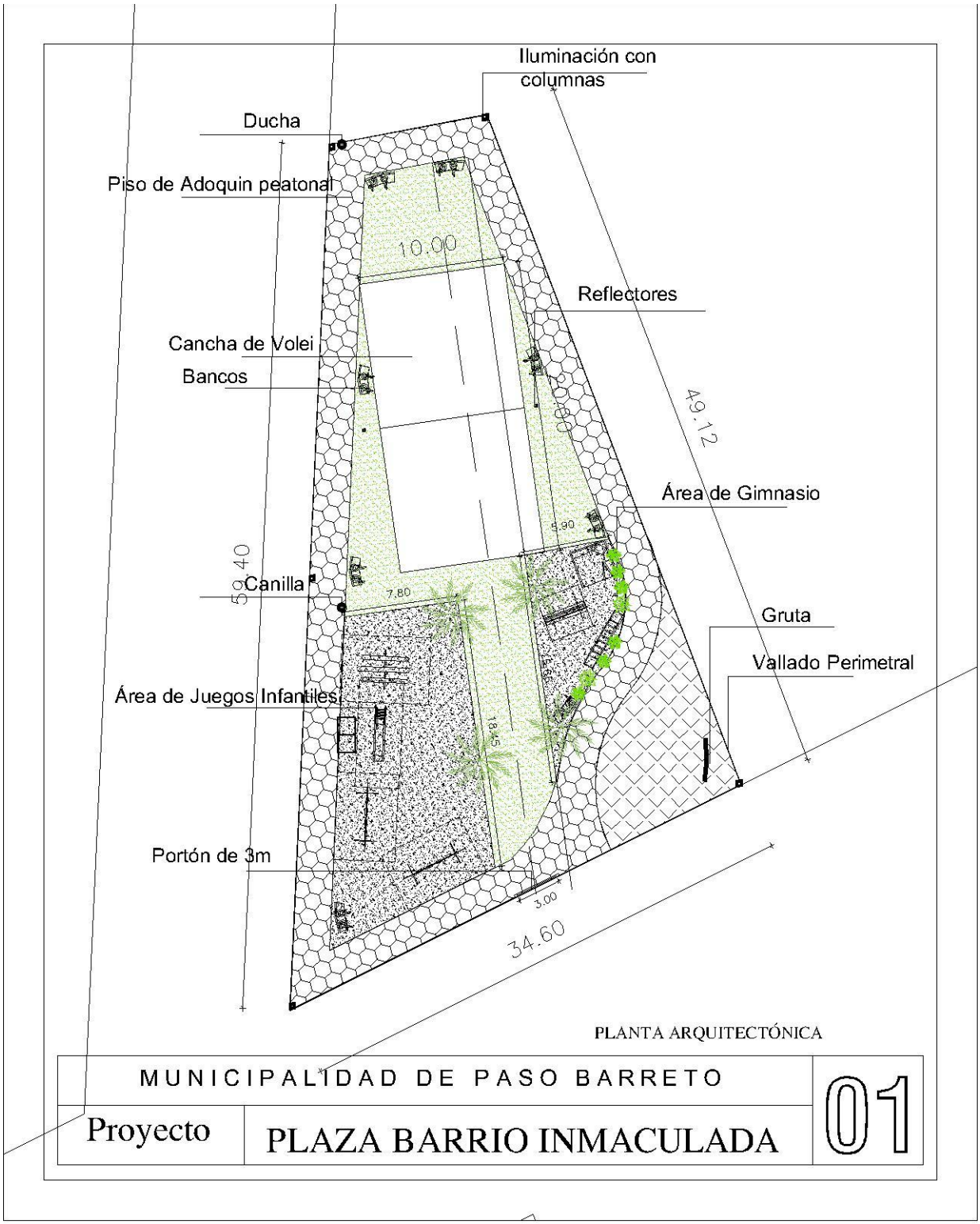

PLANTA ARQUITECTÓNICA

MUNICIPALIDAD DE PASO BARRETO		01
Proyecto	PLAZA BARRIO INMACULADA	

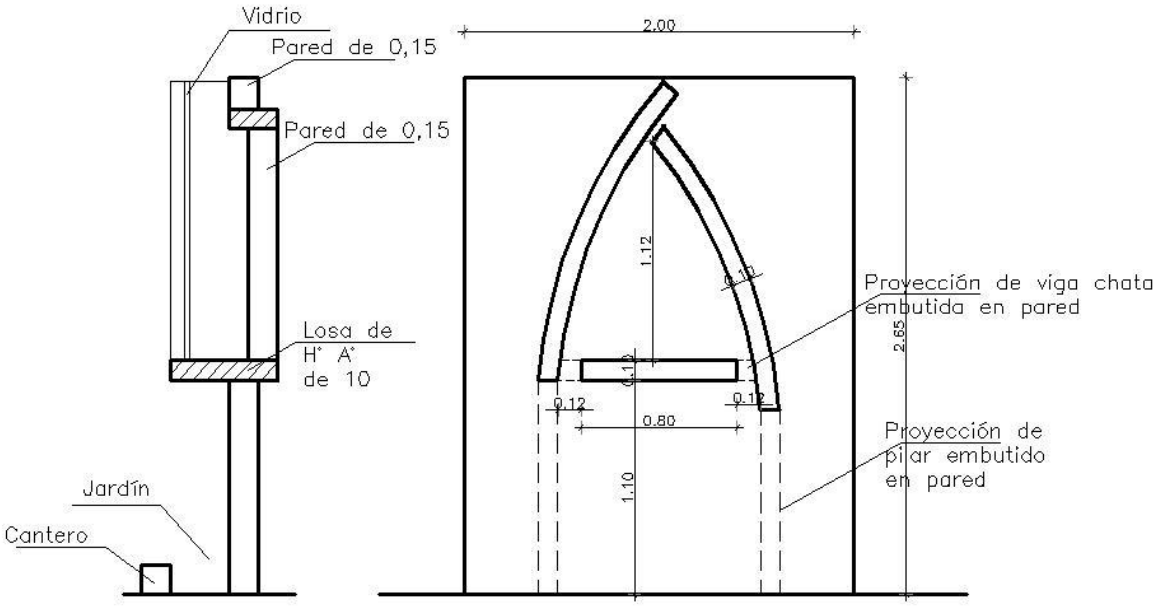

DETALLE GRUTA

MUNICIPALIDAD DE PASO BARRETO		02
Proyecto	PLAZA BARRIO INMACULADA	