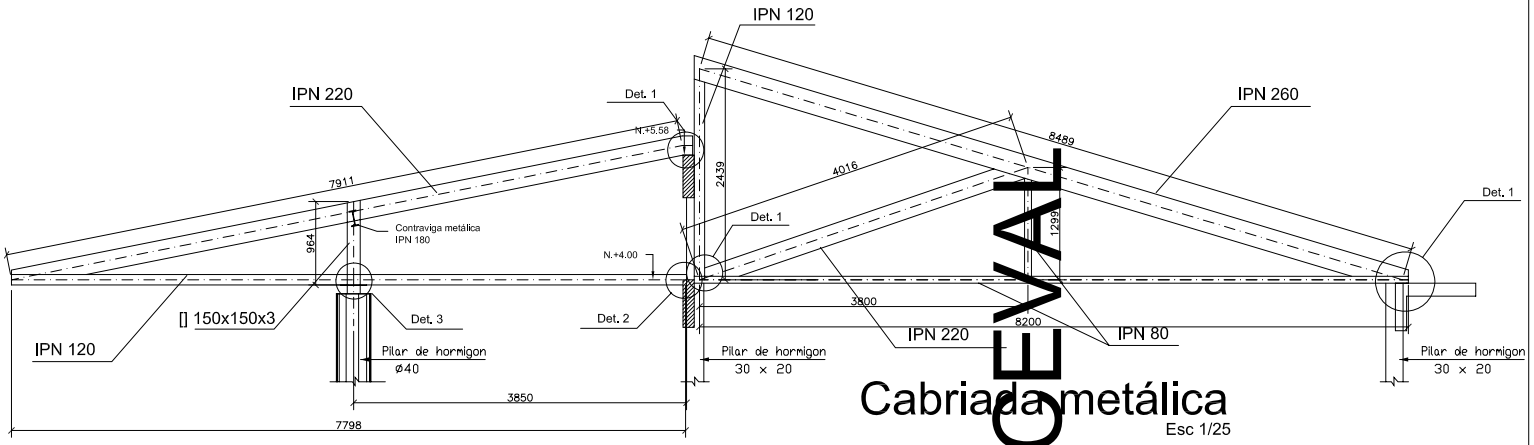

Cabriada metálica

Esc 1/25

Detalle 3

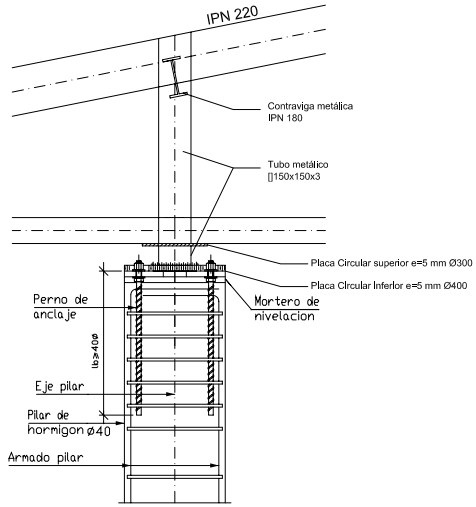

Detalle 1

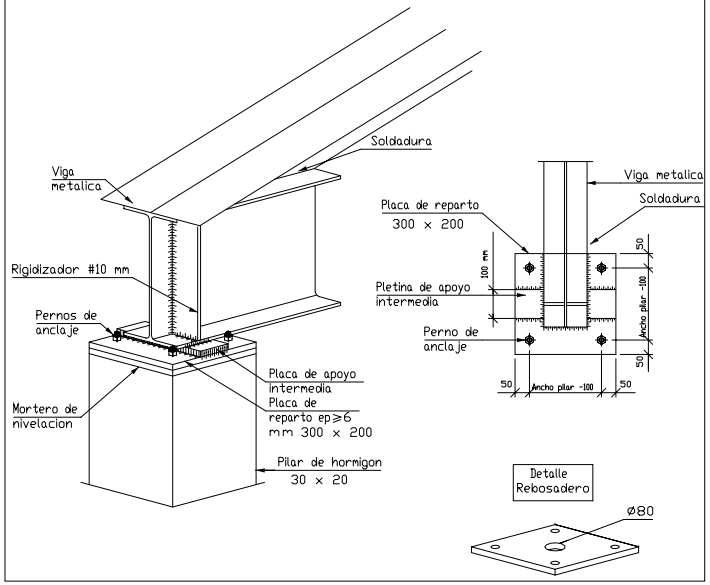

Detalle 2

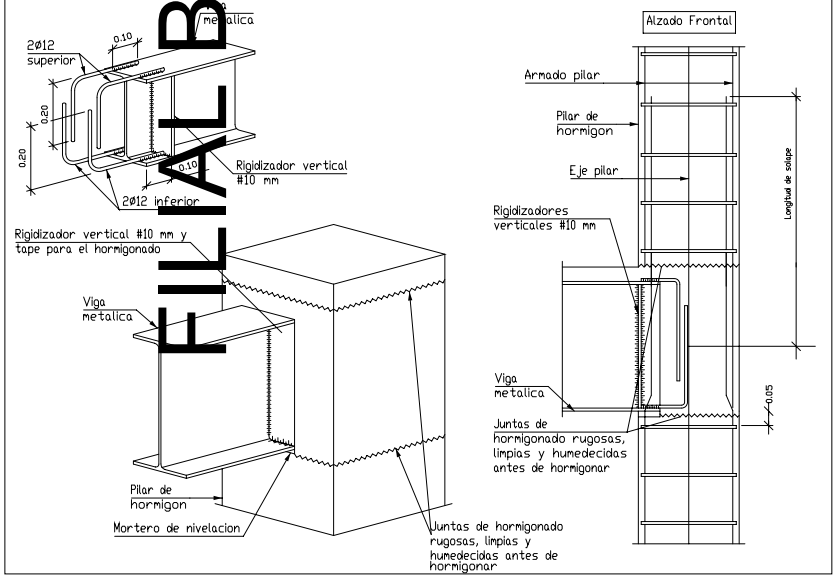

Facultad de Derecho U.N.A.

Proyecto Ejecutivo Seccion Pedro Juan Caballero

Tema:

Cabriada Metalica
Detalle

00

DERECHO U.N.A.

FILIAL B. AGEVAL