# PLANTA DE LOCALIZACION

| | |
|---|---|
| | MUNICIPALIDAD DE VILLA CURUGUATY |
| | CONSTRUCCION DE UN AULA<br>ESCUELA BASICA Nº 6909 PIO ANILDO DIAZ BURGOS |
| | UBICACION: COLONIA NARANJATY - ÑU APUA |
| | UOC: LICENCIADO LUIS ROJAS |
| PROYECTISTA: ARQ. CARLOS A. MOLINAS AYALA | Studio MA<br>ARQUITECTURA Y CONSTRUCCIONES<br>Arq. Carlos A. Molinas Ayala<br>R.U.C.: 1523819 - 9 |
| FECHA: 2019 | PROYECTISTA |

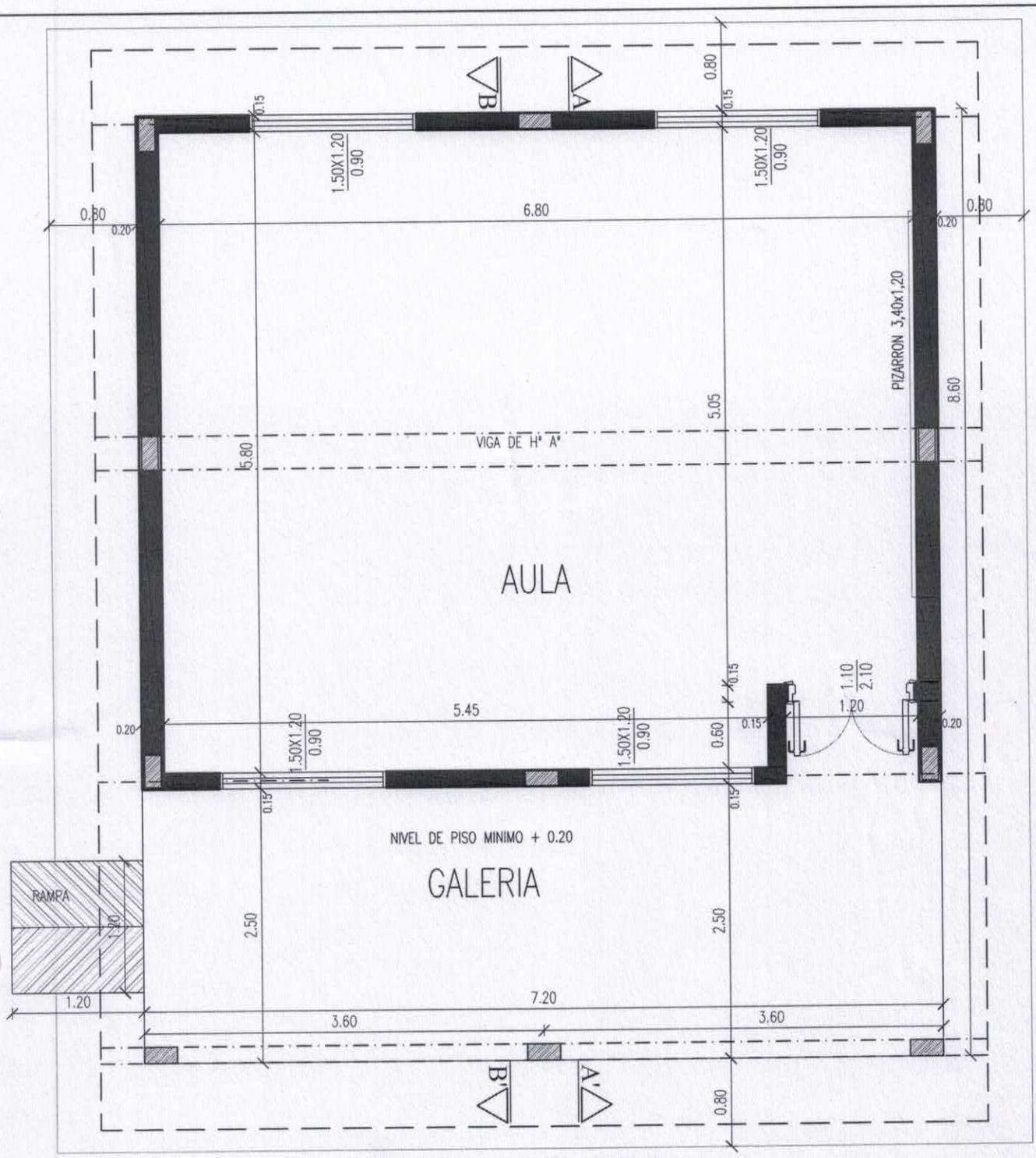


# PLANTA GENERAL

ESC.:_____1:50

| | |
|---|---|
| | MUNICIPALIDAD DE VILLA CURUGUATY |
| | CONSTRUCCION DE UN AULA<br>ESCUELA BASICA Nº 6909 PIO ANILDO DIAZ BURGOS |
| | UBICACION: COLONIA NARANJATY - ÑU APUA |
| | UOC: LICENCIADO LUIS ROJAS |
| PROYECTISTA: ARQ. CARLOS A. MOLINAS AYALA | Studio MA ARQUITECTURA Y CONSTRUCCIONES Arq. Carlos A. Molinas Ayala R.U.C.: 1523819 - 9 |
| FECHA: 2019 | PROYECTISTA |

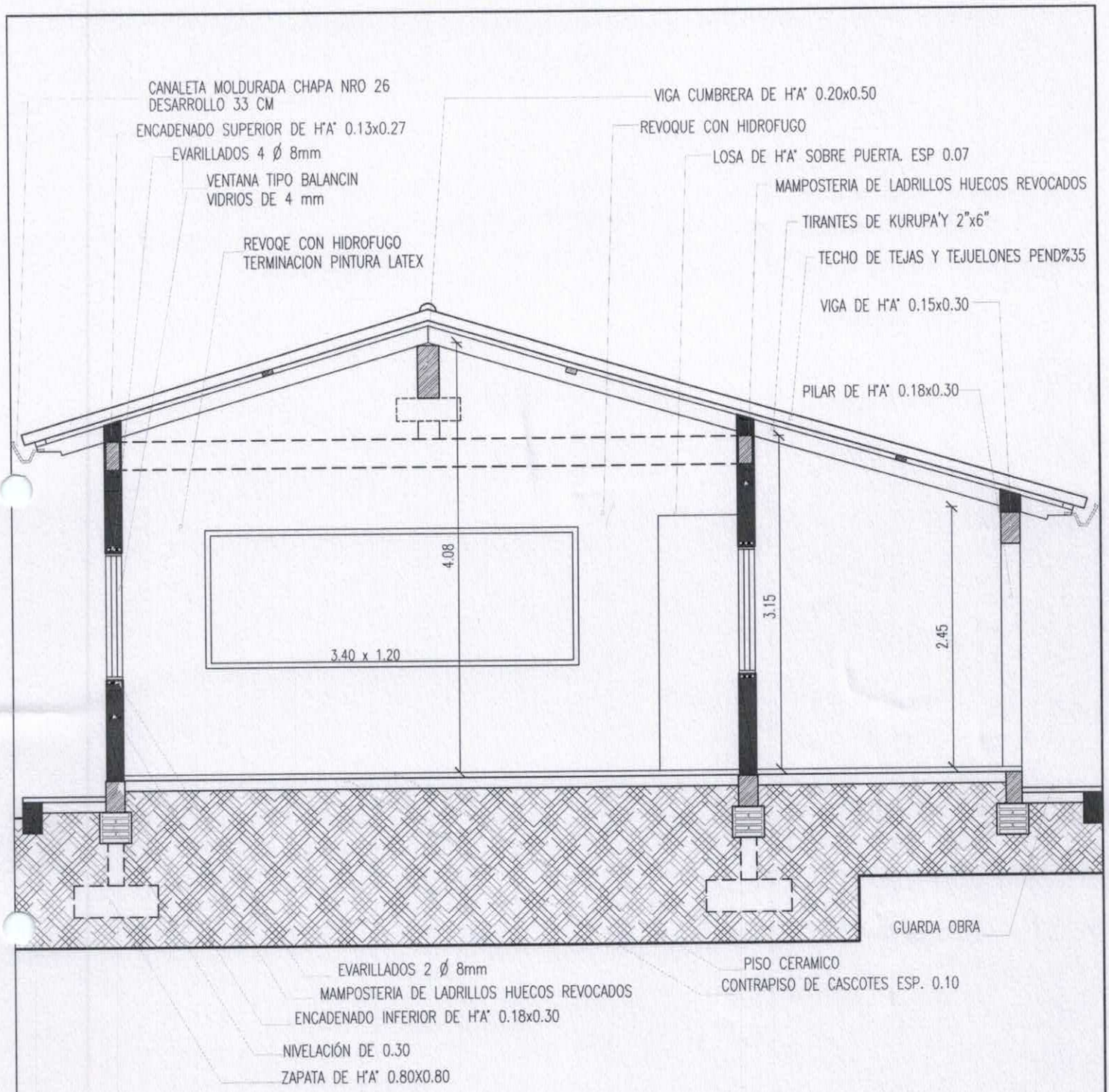


# CORTE TRANSVERSAL A A´

ESC.: 1:50

| | |
|---|---|
| | MUNICIPALIDAD DE VILLA CURUGUATY |
| | CONSTRUCCION DE UN AULA<br>ESCUELA BASICA Nº 6909 PIO ANILDO DIAZ BURGOS |
| | UBICACION: COLONIA NARANJATY - ÑU APUA |
| | UOC: LICENCIADO LUIS ROJAS |
| PROYECTISTA: ARQ. CARLOS A. MOLINAS AYALA | |
| FECHA: 2019 | |

Studio AAA
ARQUITECTURA Y CONSTRUCCIONES
Arq. Carlos A. Molinas Ayala
R.U.C.: 1523819 - 9
PROYECTISTA

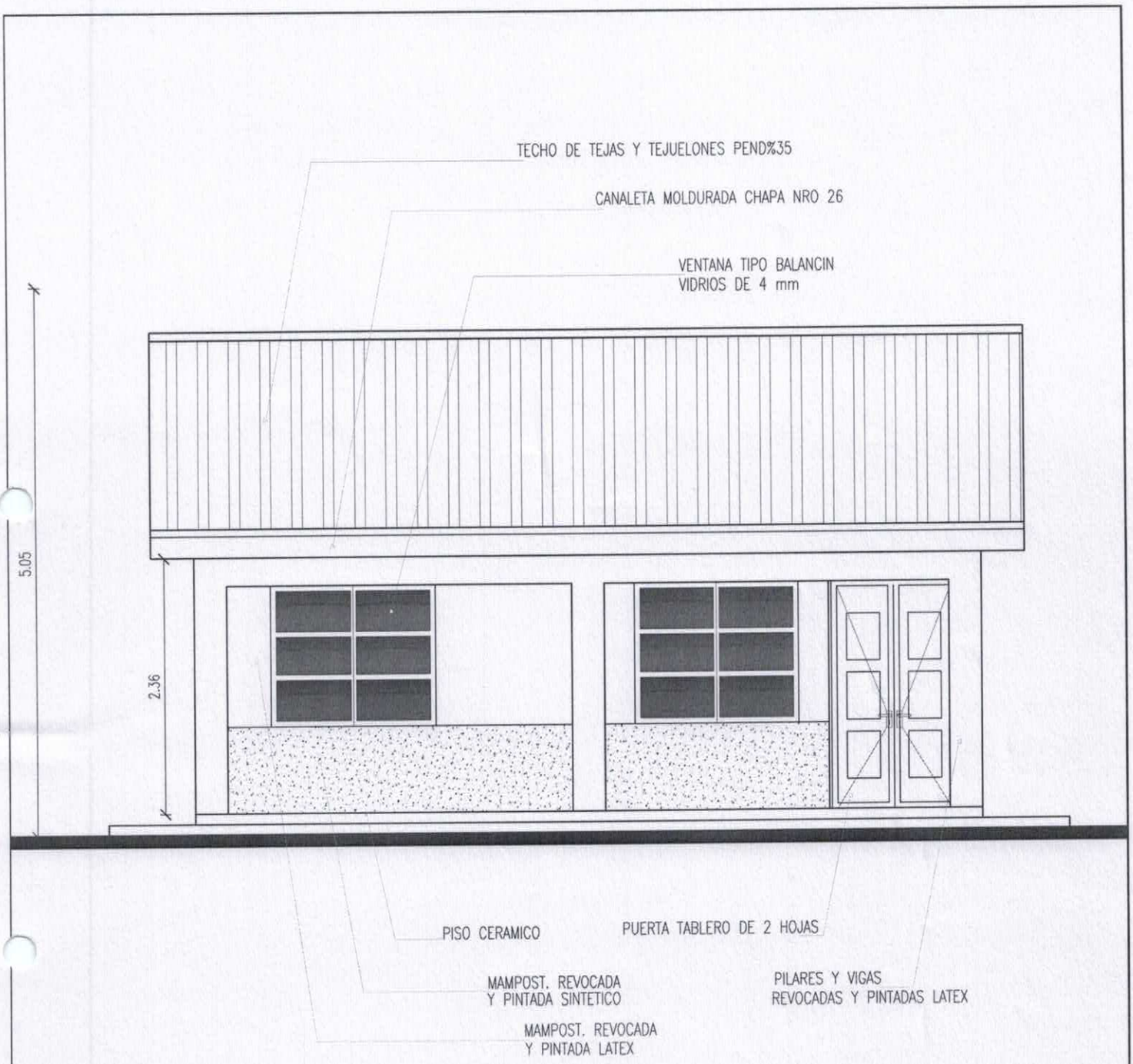


# FACHADA FRONTAL

ESC.:_____1:50

| | |
|---|---|
| | MUNICIPALIDAD DE VILLA CURUGUATY |
| | CONSTRUCCION DE UN AULA<br>ESCUELA BASICA Nº 6909 PIO ANILDO DIAZ BURGOS |
| | UBICACION: COLONIA NARANJATY - ÑU APUA |
| | UOC: LICENCIADO LUIS ROJAS |
| PROYECTISTA: ARQ. CARLOS A. MOLINAS AYALA | |
| FECHA: 2019 | |

Studio AAA
ARQUITECTURA Y CONSTRUCCIONES
Arq. Carlos A. Molinas Ayala
R.U.C.: 1523819 - 9
PROYECTISTA

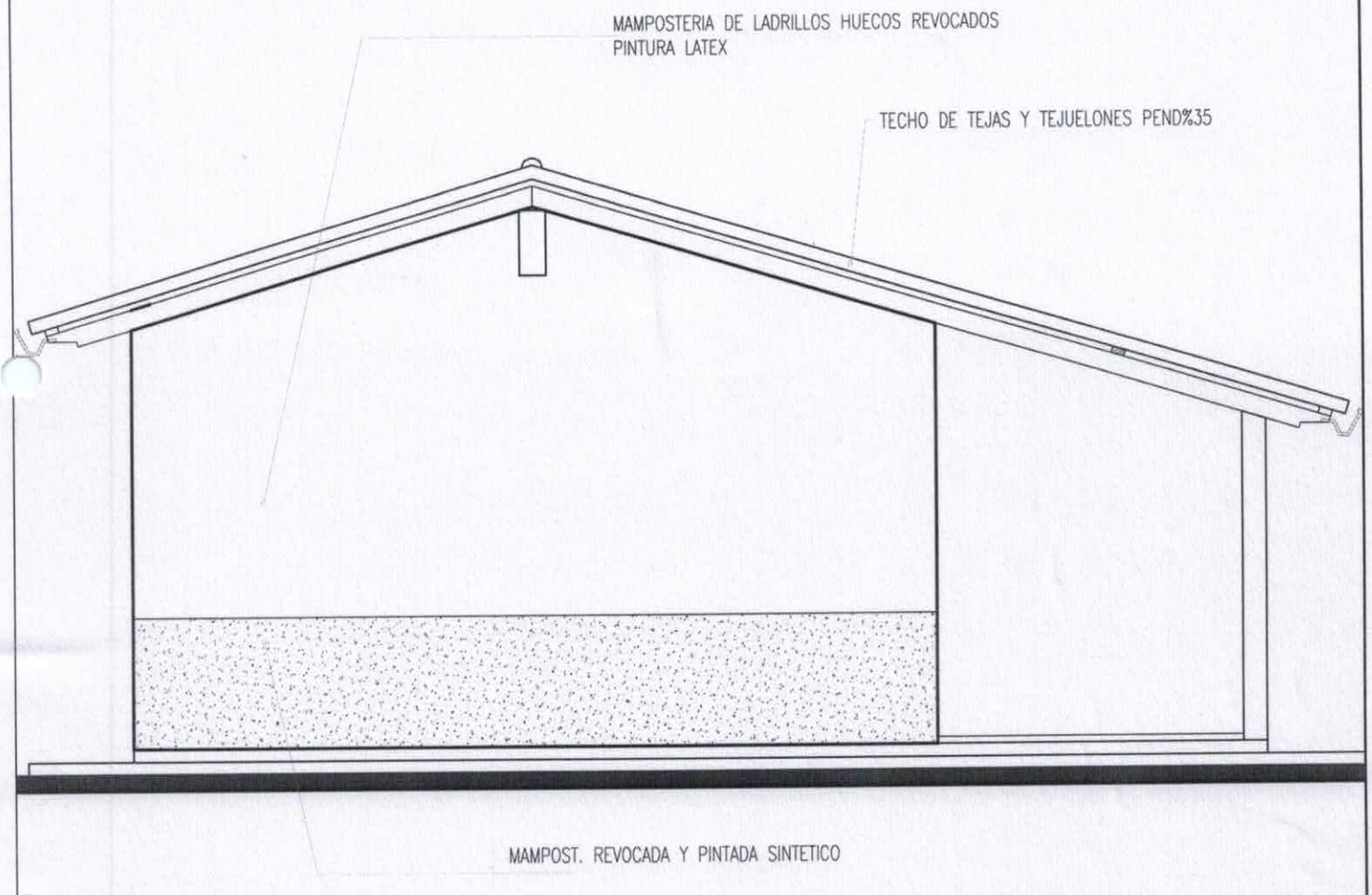


# FACHADA LATERAL

ESC.:_____1:50

| | |
|---|---|
| | MUNICIPALIDAD DE VILLA CURUGUATY |
| | CONSTRUCCION DE UN AULA<br>ESCUELA BASICA Nº 6909 PIO ANILDO DIAZ BURGOS |
| | UBICACION: COLONIA NARANJATY - ÑU APUA |
| | UOC: LICENCIADO LUIS ROJAS |
| PROYECTISTA: ARQ. CARLOS A. MOLINAS AYALA | |
| FECHA: 2019 | |

Studio MMA
ARQUITECTURA Y CONSTRUCCIONES
Arq. Carlos A. Molinas Ayala
R.U.C.: 1523819 - 9

PROYECTISTA

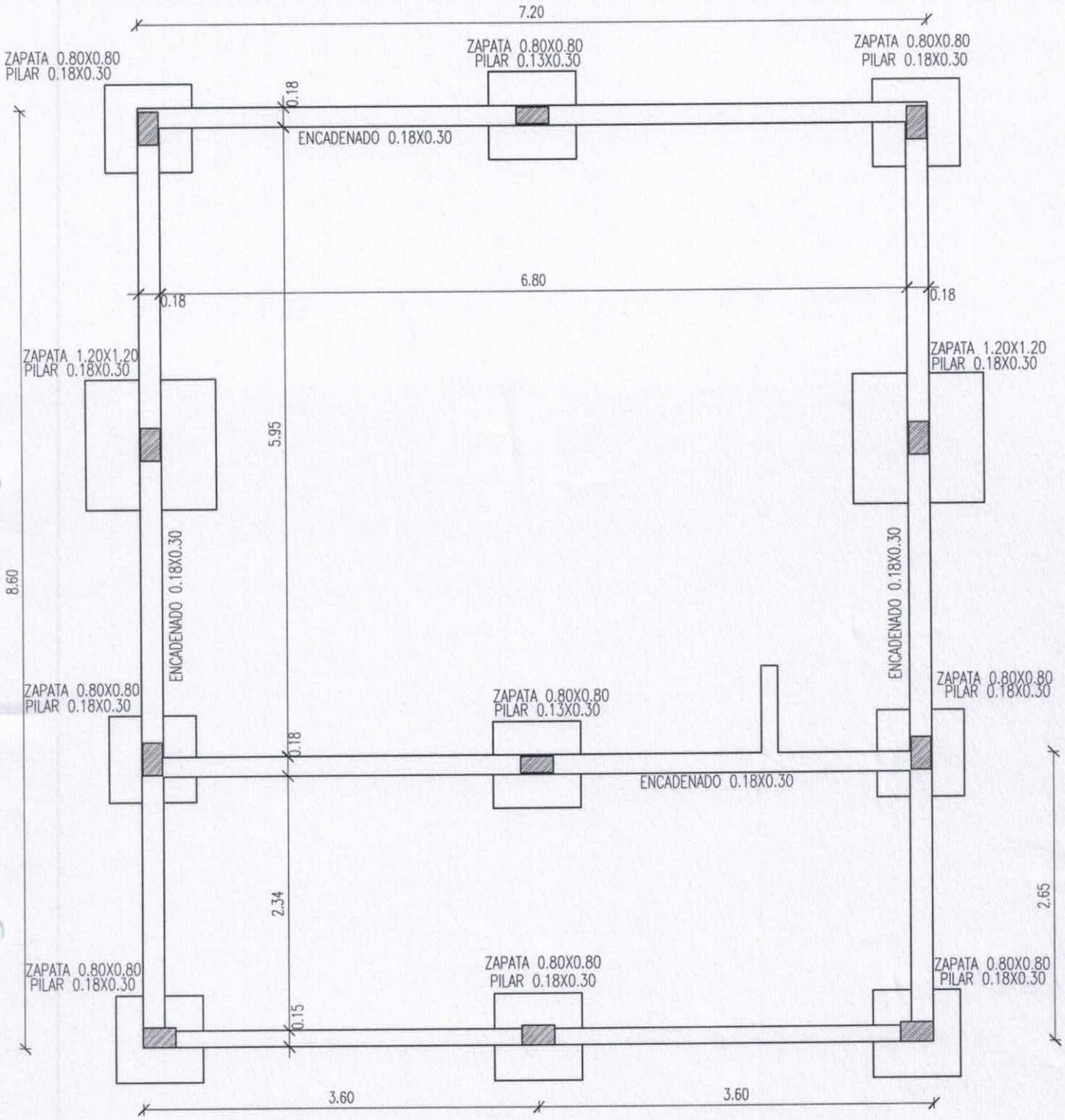


# PLANTA DE FUNDACION

ESC.:_____1:50

| | |
|---|---|
| | MUNICIPALIDAD DE VILLA CURUGUATY |
| | CONSTRUCCION DE UN AULA<br>ESCUELA BASICA Nº 6909 PIO ANILDO DIAZ BURGOS |
| | UBICACION: COLONIA NARANJATY - ÑU APUA |
| | UOC: LICENCIADO LUIS ROJAS |
| PROYECTISTA: ARQ. CARLOS A. MOLINAS AYALA | |
| FECHA: 2019 | |

Studio AAA
ARQUITECTURA Y CONSTRUCCIONES
Arq. Carlos A. Molinas Ayala
R.U.C.: 1523819 - 9
PROYECTISTA

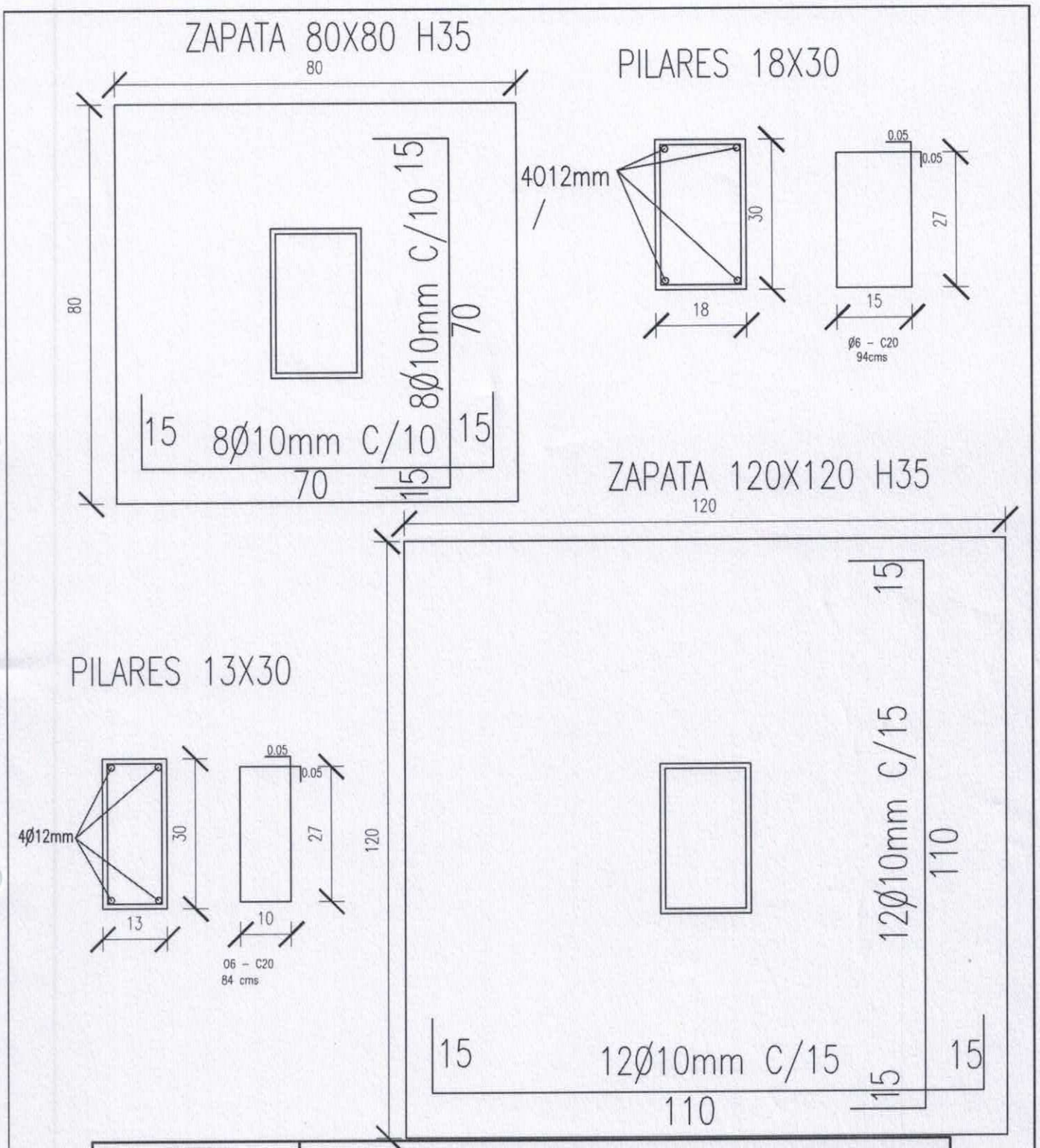


# MUNICIPALIDAD DE VILLA CURUGUATY

CONSTRUCCION DE UN AULA
ESCUELA BASICA Nº 6909 PIO ANILDO DIAZ BURGOS

UBICACION: COLONIA NARANJATY - ÑU APUA

UOC: LICENCIADO LUIS ROJAS

PROYECTISTA: ARQ. CARLOS A. MOLINAS AYALA

FECHA: 2019

Studio
ARQUITECTURA Y CONSTRUCCIONES
Arq. Carlos A. Molinas Ayala
R.U.C.: 1523819 - 9
PROYECTISTA

# DETALLE DE ENCADENADOS DE Hº Aº

ESC.:_____1:10

ENCADENADO INFERIOR
(18X30)

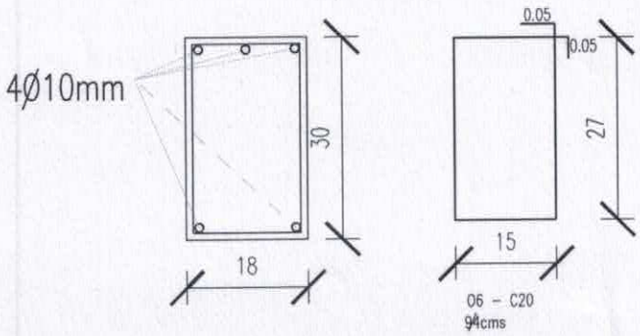


ENCADENADO INFERIOR
(13X30)

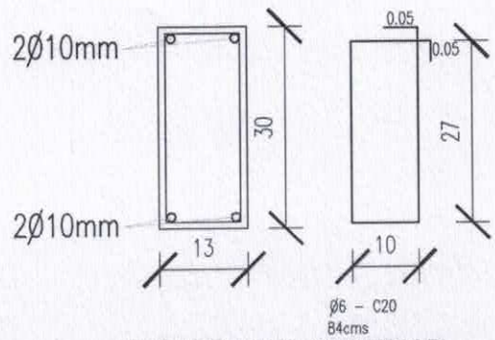


ENCADENADO SUPERIOR
(18X27)

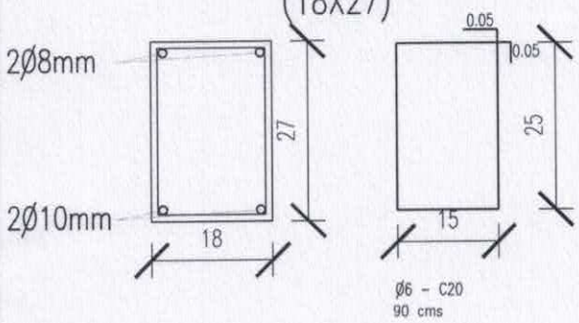


ENCADENADO SUPERIOR
(13X27)

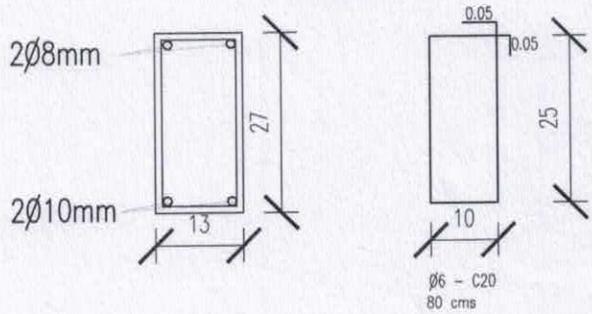


# DADDA DE Hº Aº

ESC.:_____1:10

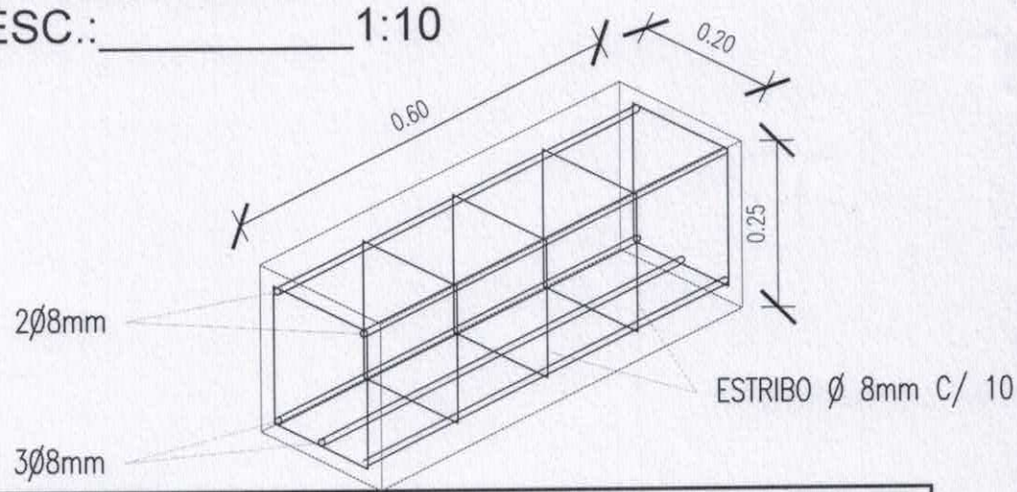


| | |
|---|---|
| | MUNICIPALIDAD DE VILLA CURUGUATY |
| | CONSTRUCCION DE UN AULA<br>ESCUELA BASICA Nº 6909 PIO ANILDO DIAZ BURGOS |
| | UBICACION: COLONIA NARANJATY - ÑU APUA |
| | UOC: LICENCIADO LUIS ROJAS |
| PROYECTISTA: ARQ. CARLOS A. MOLINAS AYALA | Studio AAA<br>ARQUITECTURA Y CONSTRUCCIONES<br>Arq. Carlos A. Molinas Ayala<br>R.U.C.: 1523819 - 9 |
| FECHA: 2019 | PROYECTISTA |

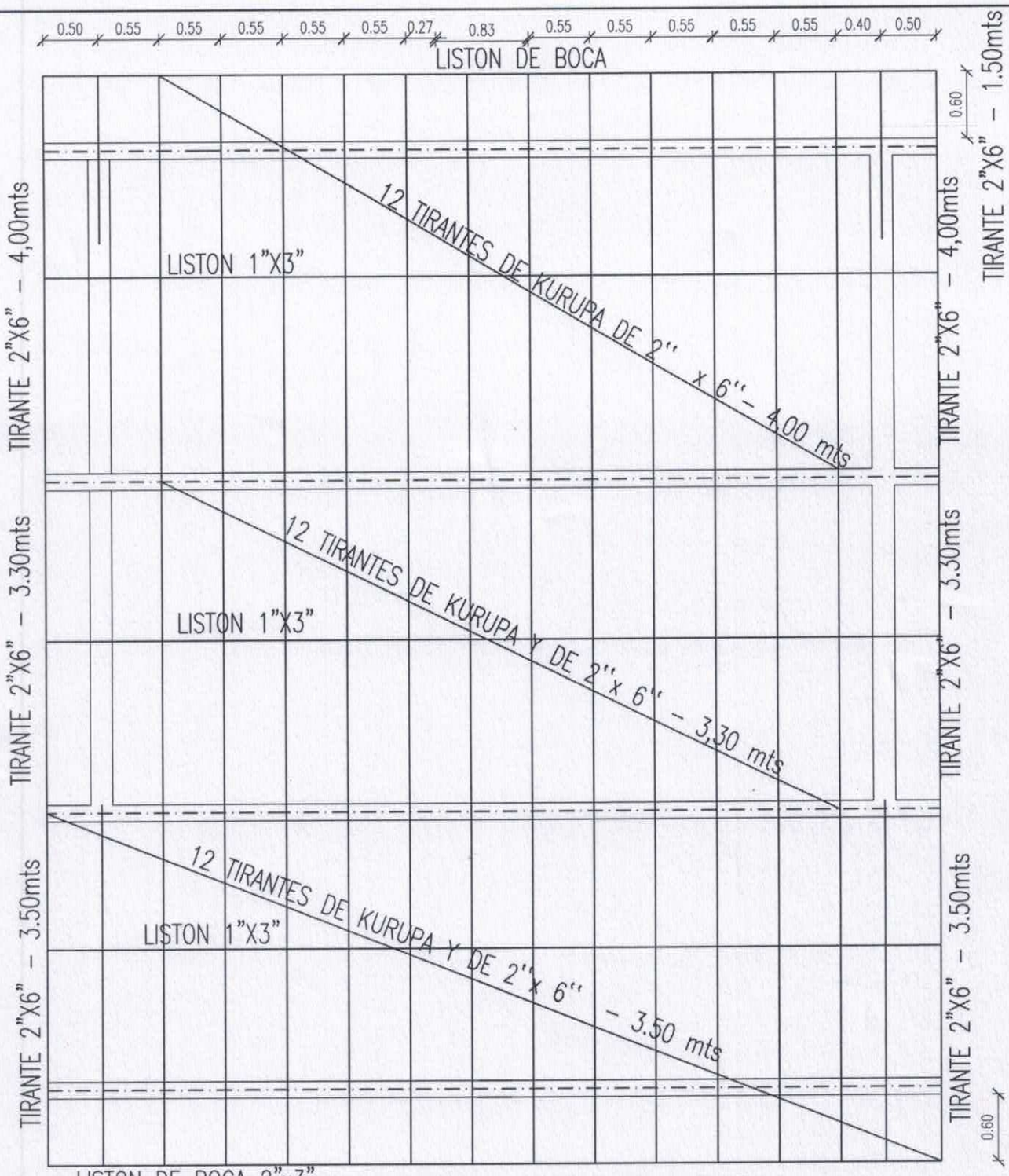


# PLANTA DE FUNDACION

ESC.:_____1:50

## MUNICIPALIDAD DE VILLA CURUGUATY

CONSTRUCCION DE UN AULA
ESCUELA BASICA Nº 6909 PIO ANILDO DIAZ BURGOS

UBICACION: COLONIA NARANJATY - ÑU APUA

UOC: LICENCIADO LUIS ROJAS

PROYECTISTA: ARQ. CARLOS A. MOLINAS AYALA

FECHA: 2019

Studio AAA
ARQUITECTURA Y CONSTRUCCIONES
Arq. Carlos A. Molinas Ayala
R.U.C.: 1523819 - 9
PROYECTISTA

# DETALLE VIGA CUMBRERA
# (20X50)

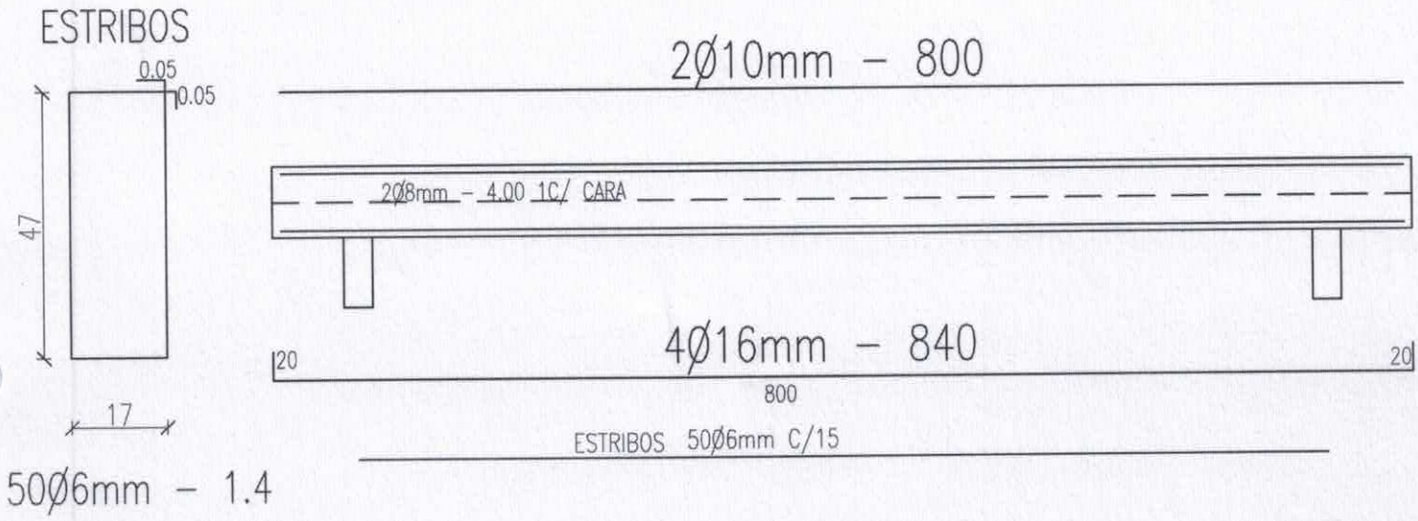


# DETALLE VIGA DE GALERIA
# (15X30)

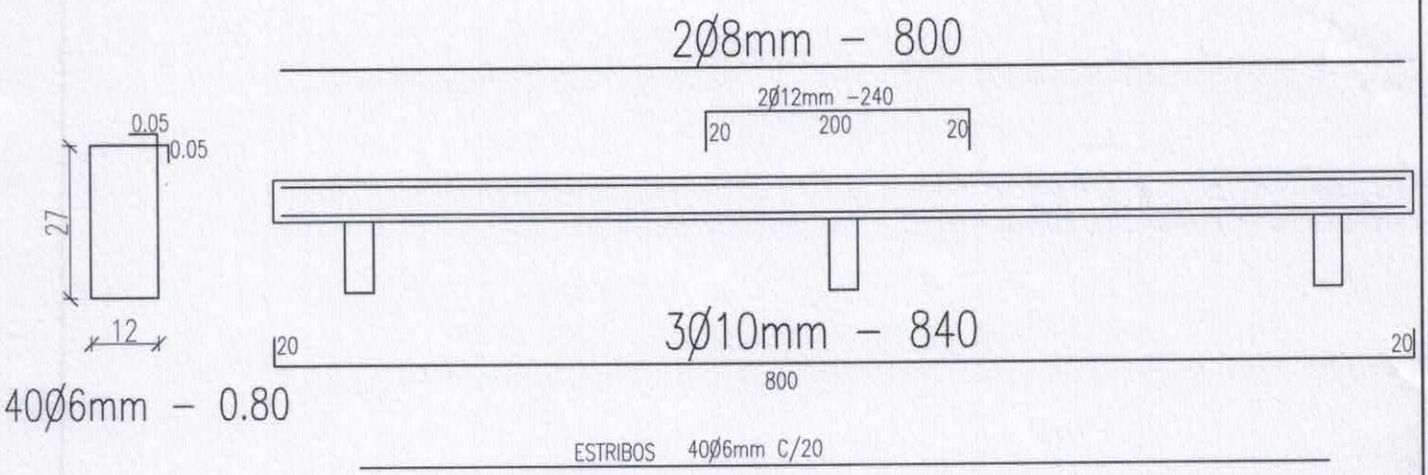


| | |
|---|---|
| | MUNICIPALIDAD DE VILLA CURUGUATY |
| | CONSTRUCCION DE UN AULA<br>ESCUELA BASICA Nº 6909 PIO ANILDO DIAZ BURGOS |
| | UBICACION: COLONIA NARANJATY - ÑU APUA |
| | UOC: LICENCIADO LUIS ROJAS |
| PROYECTISTA: ARQ. CARLOS A. MOLINAS AYALA | |
| FECHA: 2019 | |

Studio AAA
ARQUITECTURA Y CONSTRUCCIONES
Arq. Carlos A. Molinas Ayala
R.U.C.: 1523819 - 9
PROYECTISTA

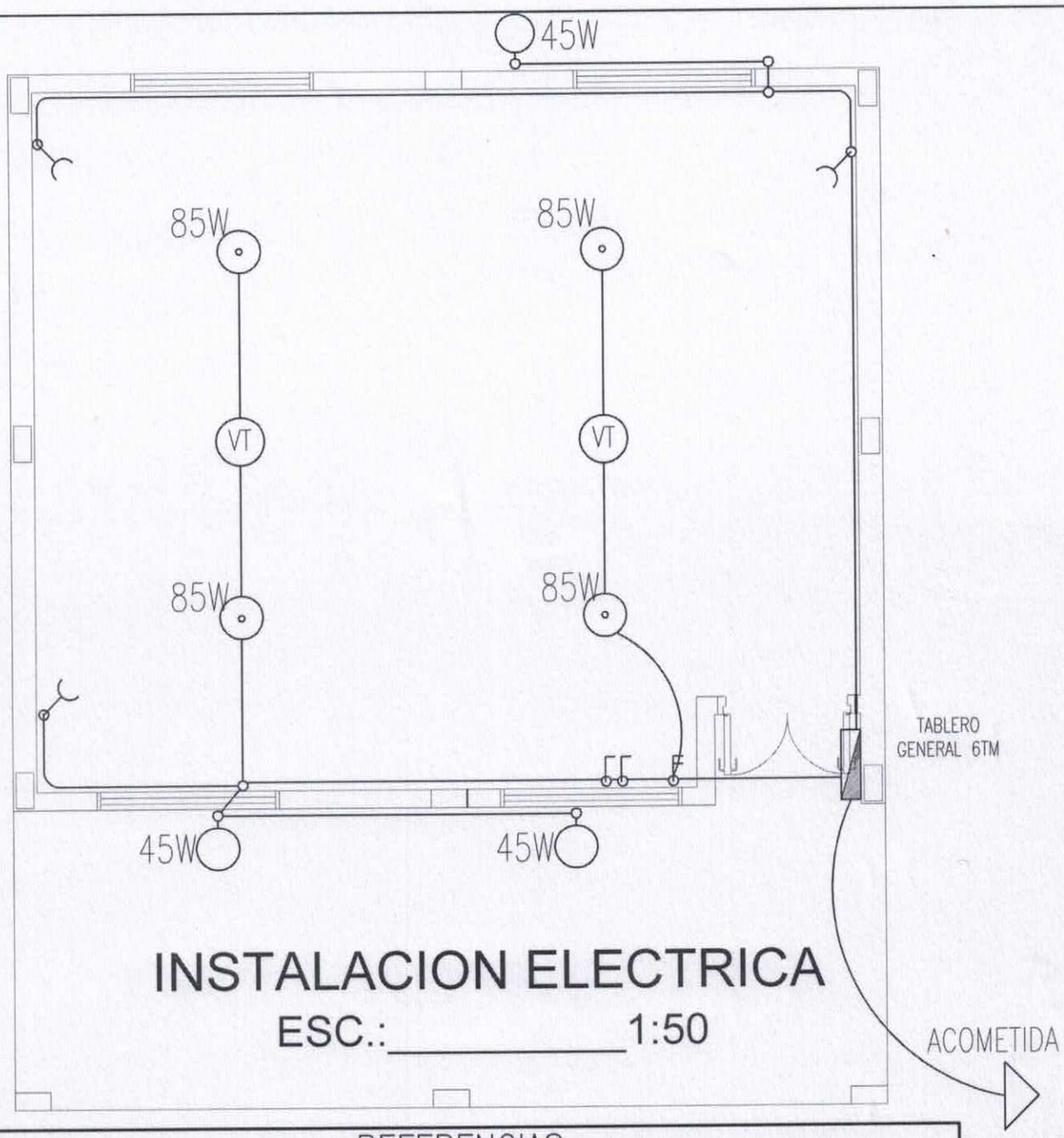


# INSTALACION ELECTRICA

ESC.:_____1:50

## REFERENCIAS

| | | | |
|---|---|---|---|
| (VT) | VENTILADOR DE TECHO | | TOMACORRIENTE DE MEDIA ALTURA |
| (•) | LAMPARA DE BAJO CONSUMO DE 85W | F | LLAVE DE DOS PUNTOS |
| ○ | LAMPARA DE BAJO CONSUMO DE 45W | | LLAVE DE UN PUNTO |

## MUNICIPALIDAD DE VILLA CURUGUATY

CONSTRUCCION DE UN AULA
ESCUELA BASICA Nº 6909 PIO ANILDO DIAZ BURGOS

UBICACION: COLONIA NARANJATY - ÑU APUA

UOC: LICENCIADO LUIS ROJAS

PROYECTISTA: ARQ. CARLOS A. MOLINAS AYALA

FECHA: 2019

Studio AAA
ARQUITECTURA Y CONSTRUCCIONES
Arq. Carlos A. Molinas Ayala
R.U.C.: 1523819 - 9

PROYECTISTA

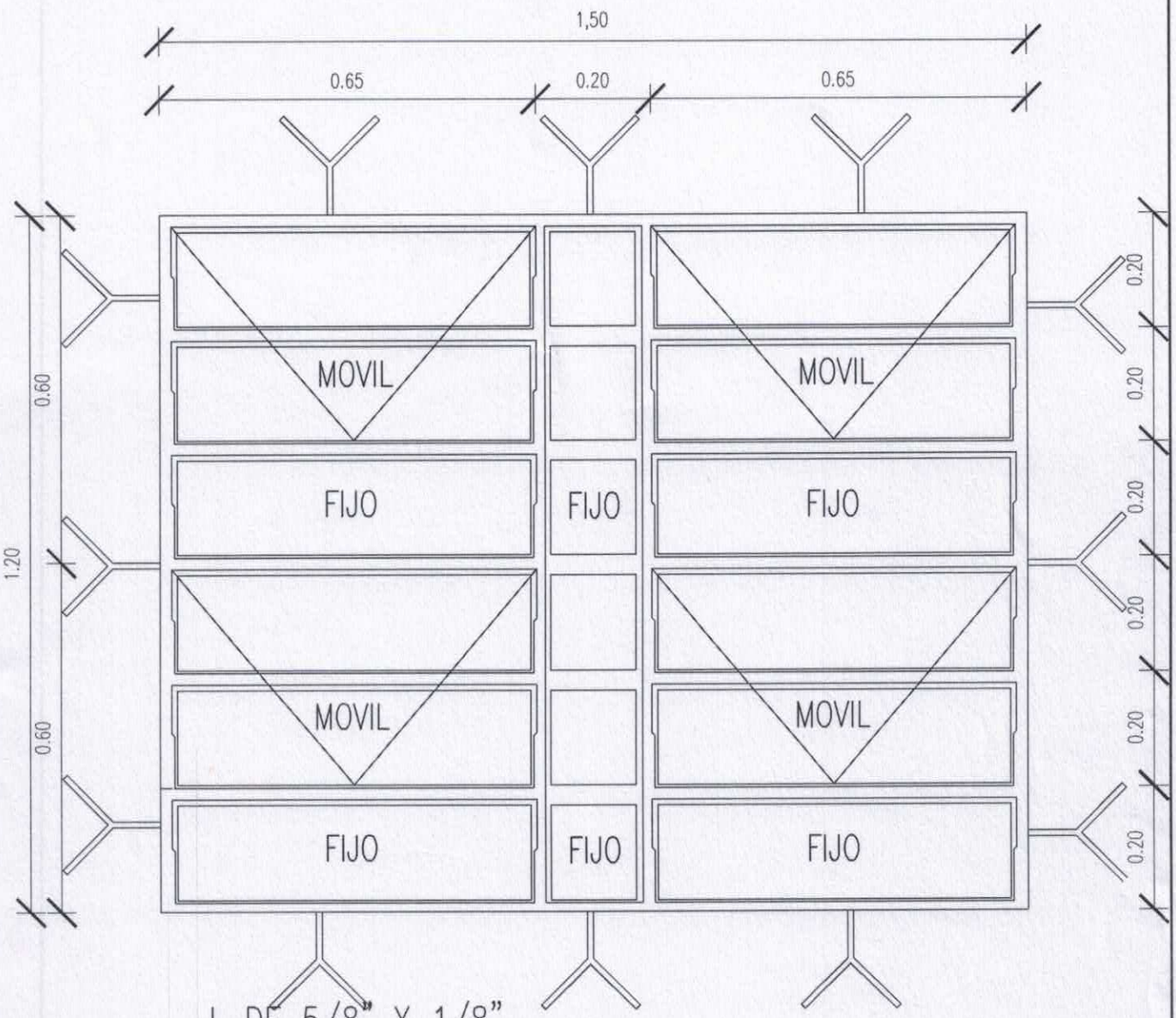


L DE 5/8" X 1/8"

T DE 7/8" X 1/8"

## DETALLE DE ABERTURAS

ESC.:_____1:20

| | |
|---|---|
| | MUNICIPALIDAD DE VILLA CURUGUATY |
| | CONSTRUCCION DE UN AULA<br>ESCUELA BASICA Nº 6909 PIO ANILDO DIAZ BURGOS |
| | UBICACION: COLONIA NARANJATY - ÑU APUA |
| | UOC: LICENCIADO LUIS ROJAS |
| PROYECTISTA: ARQ. CARLOS A. MOLINAS AYALA | Studio AAA<br>ARQUITECTURA Y CONSTRUCCIONES<br>Arq. Carlos A. Molinas Ayala<br>R.U.C.: 1523819 - 9 |
| FECHA: 2019 | |
| | PROYECTISTA |