DETALLES P/ENCOFRADO DE LOSA EN VL(30x80)

(VIGA PREFABRICADA)

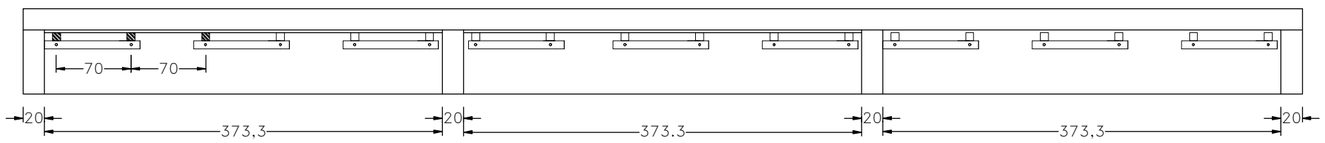

DETALLES P/ENCOFRADO DE LOSA, SOBRE VL(30x80)

CON BULONES

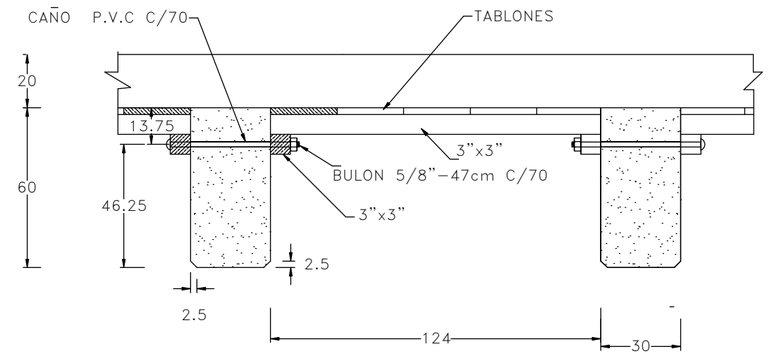

VIGA Y COLUMNA CENTRAL

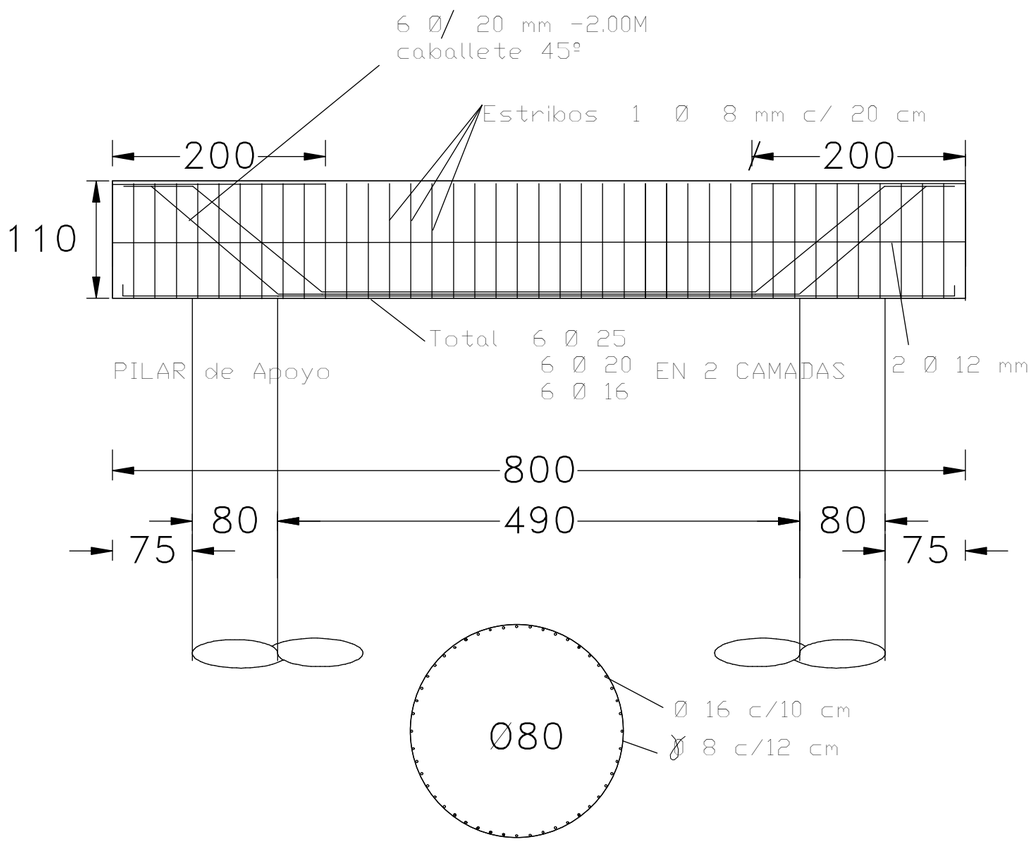

CON PERNOS

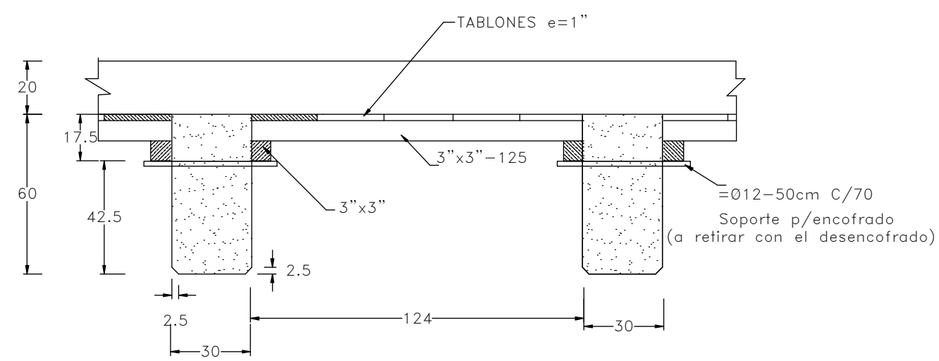

MUNICIPALIDAD DE CAMBYRETA
ITAPÚA -PARAGUAY

MUNICIPALIDAD DE CAMBYRETA

"Cambyretá en Marcha"

Periodo de Gobierno 2015-2020

PROYECTO: Puente sobre el Arroyo Kurusu - Longitud: 20 m.

UBICACIÓN: Colonia Paraná

LÁMINA N°:

9

Arq. Luis Roa Bartz
Dpto. de Obras

Francisco J. Pereira Rieve
Intendente Municipal

Mayo de 2.017