Boquerón esq. Ballivián | Tel.: (595 21) 752 202 - 754 540. | municipalidad.mralonso@gmail.com

RESOLUCION I.M. Nº 1196/2.022.

POR LA CUAL SE APRUEBA EL PLANO DE CONTRUCCIÓN Y REPARACIÓN DE AULAS, DIRECCIÓN, SS.HH, CANTINA EN LAS ESC. BAS. Nº 2490 MAKÁ ÁNGEL KANAITY, ESC. BAS. SAN NICOLÁS DE BARI, ESC. BAS. Nº 4785 ESPÍRITU SANTO.

Mariano Roque Alonso, 16 de Septiembre de 2.022

VISTO: El Memorándum Nº 270/2.022, de fecha 16 de Septiembre de 2.022, de la Dirección de Obras e Infraestructura de este Municipio, presentado en Secretaría General en fecha 16 de septiembre de 2.022 y;----------

CONSIDERANDO:

Que, el memorándum aludido solicita la aprobación del Plano de Reparación de la pista multiuso del poli deportivo Municipal, adjuntándose el Plano Aludido, firmado por el señor Ing. Lucas Maldonado, Director de la Dirección de Obras e Infraestructura.----------

Que, la Ley Nº 3.966/2.016 "Orgánica Municipal" en su ***Artículo 12*** "De las Funciones Municipales" establece que "...las municipalidades, en el ámbito de su territorio, tendrán las siguientes funciones... en materia de infraestructura pública y servicios; a-) La construcción, equipamiento, mantenimiento, limpieza y ornato de la infraestructura pública del Municipio...". Además, ***el Artículo 51*** de la misma Ley establece Deberes y Atribuciones del Intendente, ***inc. t,*** *"efectuar las demás actividades administrativas previstas en la legislación vigente, como así mismo, aquellas que emerjan de las funciones Municipales".*----------

POR TANTO; en uso de sus atribuciones otorgadas por la Ley Nº 3966/2010 Orgánica Municipal, el Intendente Municipal de la Ciudad de Mariano Roque Alonso.----------

RESUELVE:

ART. 1º APROBAR, el Plano de Construcción y Reparación de Aulas, Dirección, SS.HH, Cantina, en las siguientes Instituciones Educativas;

- Escuela Básica Nº 2490 Maká Ángel Kanaity.
- Escuela Básica San Nicolás de Bari.
- Escuela Básica Nº 4785 Espíritu Santo.

En atención a lo presentado por la Dirección General de Obras e Infraestructura del Municipio, por los motivos expuestos en el exordio de la presente Resolución.------

ART. 2º TÉNGASE POR RESOLUCIÓN, comuníquese a quienes corresponda, regístrese y cumplido archívese.----------

Secretaría Gral.

ES COPIA FIEL DEL ORIGINAL

Secretaría Gral.

SANDRA VIDALLET
Secretaría General

INTENDENCIA

CAROLINA ARANDA F.
Intendente Municipal

Roque Alonso

MUNICIPALIDAD DE
MARIANO ROQUE ALONSO

Boquerón esq. Ballivián | Tel.: (595 21) 752 202 - 754 540. | municipalidad.mralonso@gmail.com

Dirección de Obras

MEMORANDUM 270/2022

DE	:	*Dirección de Obras e Infraestructura*
A	:	*Intendencia*
REF	:	*Aprob. De Plano*
FECHA	:	*16 de Setiembre del 2022*

A través del presente solicitamos la aprobación de plano para la construcción y reparación en las sgtes. Instituciones educativas del municipio:

- Esc. Bas. 2490 Maka Angel Kanaity.
- Esc. Bas. San Nicolás de Bari.
- Esc. Bas. 4785 Espiritu Santo.

Se adjunta Plano.

Sin otro particular.-

Ing. Lucas Maldonado
Director
Dirección General de Obras e Infraestructura

Carolina Aranda F.
Intendente Municipal
Mariano Roque Alonso

VºBº
Carolina Aranda F.
Intendente Municipal
Mariano Roque Alonso

MUNICIPALIDAD DE M.R. ALONSO
Secretaria Privada
16 SET. 2022
Recibido: Karen
a las: 08:50 Horas

MUNICIPALIDAD DE M.R. ALONSO
SECRETARIA GENERAL
RECIBIDO FECHA:
16 SEP. 2022
A las: 11:01 horas
Responsable: Richard

ES COPIA FIEL DEL ORIGINAL

Roque Alonso rayhuhape

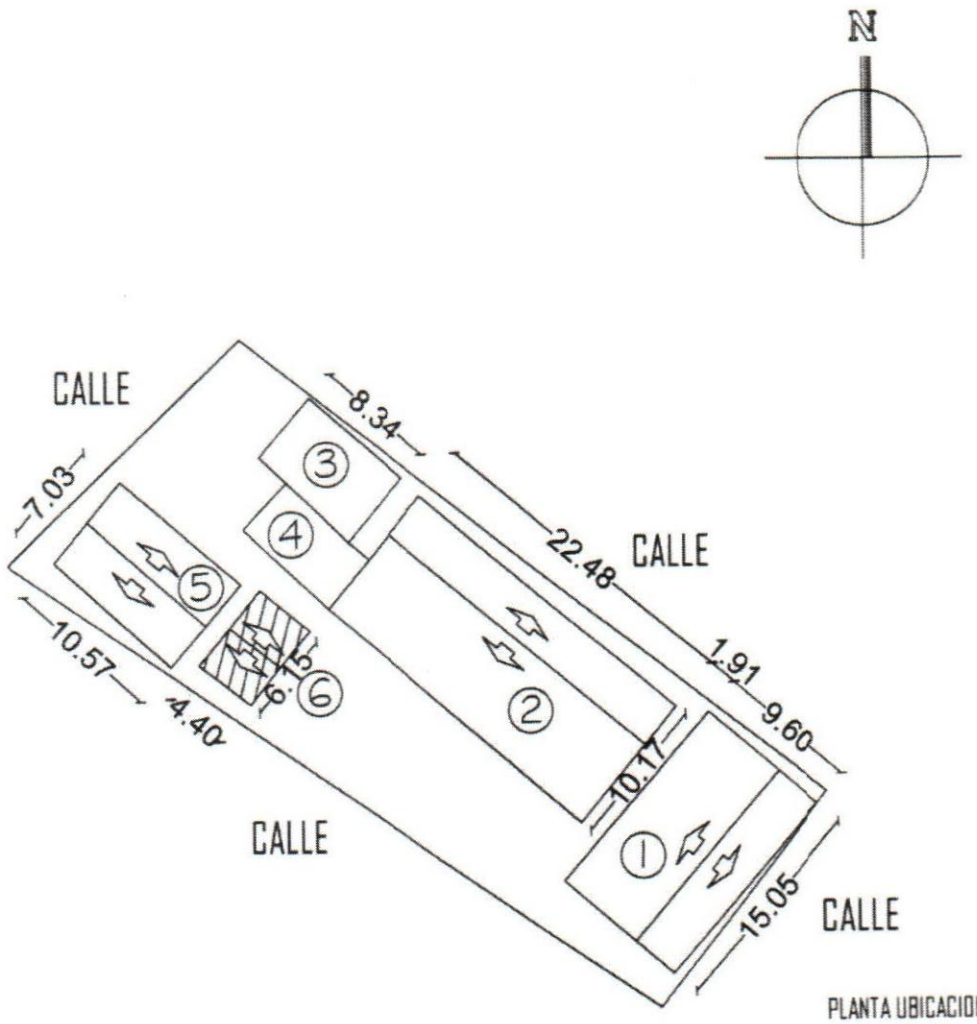

PLANTA UBICACION
ESC:.....1:750

REFERENCIAS

01- AULAS
02- AULAS
03- AULA
04- CANTINA
05- AULA
06- SS.HH A REPARAR

Ing. Lucas Maldonado
Director
Dirección General de Obras Municipales

Prof. Arq. Emilio J. Walder S.
Reg. M.O.P.C. 1289

Arq. EMILIO J. WALDER

MUNICIPALIDAD DE MARIANO ROQUE ALONSO
DEPARTAMENTO: CENTRAL
ESC.BAS.2490 MAKA ANGEL KANAITY
OBRA:REPARACION DE SS.HH

Secretaría Gral. ES COPIA FIEL DEL ORIGINAL

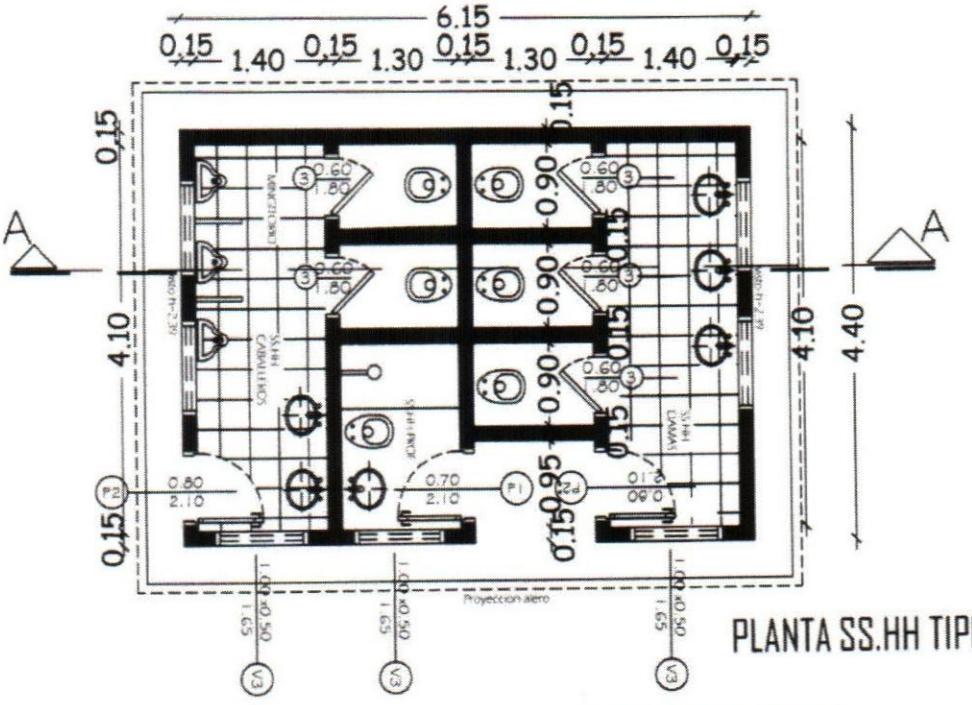

PLANTA SS.HH TIPO

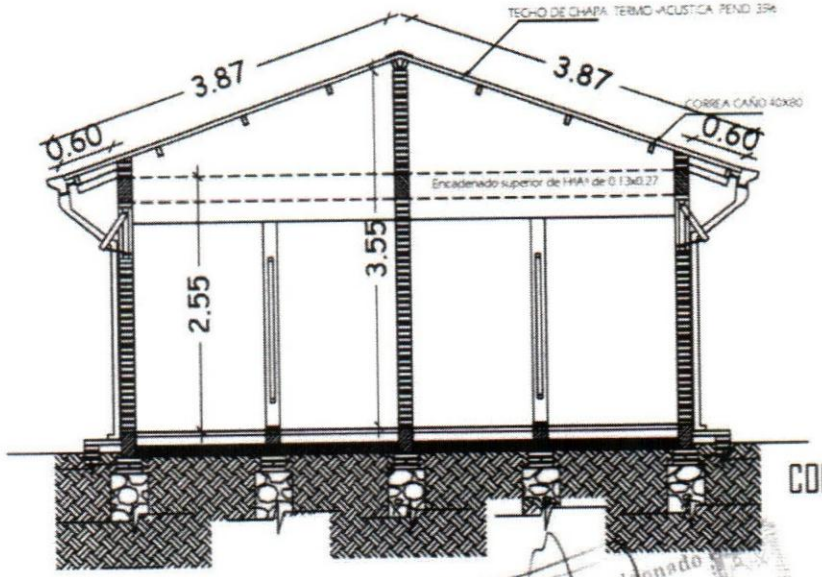

CORTE A-A

Ing. Lucas Maldonado
Director
Dirección General de Obras e Infraestructura

Prof. Arq. Emilio J. Walder S.
Reg. M.C.P.C. 1269

MUNICIPALIDAD DE MARIANO ROQUE ALONSO
DEPARTAMENTO: CENTRAL
ESC.BAS.2490 MAKA ANGEL KANAITY
OBRA:REPARACION DE SS.HH

Secretaria Gral.

ES COPIA FIEL DEL ORIGIN

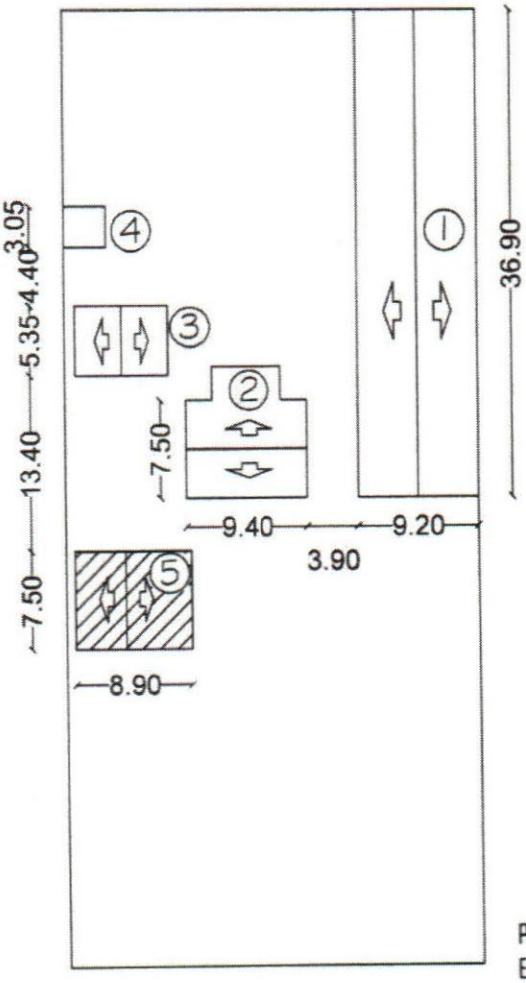

PLANTA UBICACION
ESC:.....1:750

REFERENCIAS

01- AULAS+DIRECCION
02- AULA PRE-ESCOLAR
03- SS.HH
04- CANTINA
05- AULA 580X680 A CONSTRUIR

Ing. Lucas Maldonado
Prof. Arq. Emilio J. Walder S.
Reg. M.O.P.C. 1269

Arq. EMILIO J. WALDER

MUNICIPALIDAD DE MARIANO ROQUE ALONSO
DEPARTAMENTO: CENTRAL — BARRIO:VILLA MARGARITA
ESC.BAS.6565 SAN NICOLAS DE BARI
OBRA: AULA 580X680 A CONSTRUIR

Secretaría Gral.
ES COPIA FIEL DEL ORIGINAL

AULA TIPO:5.80x6.80

CON TECHO DE CHPAS c/ NUCLEO DE ISOPOR

Secretaría Gral.
ES COPIA FIEL DEL ORIGINAL

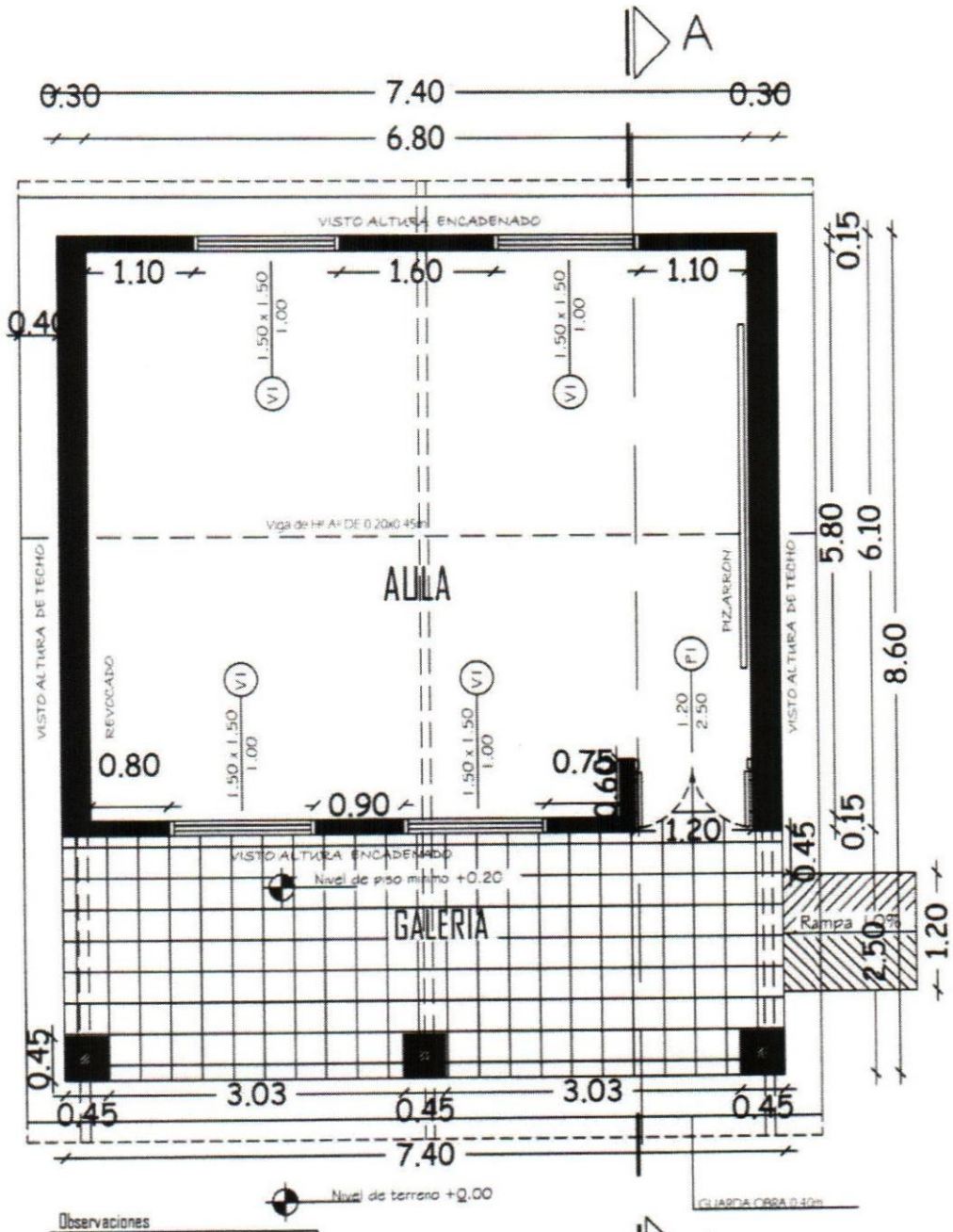

Observaciones

-Para los desniveles de hasta 0.25m las rampas de beran tener un pendiente de hasta 10 %

-La puerta de acceso al aula debera tener una luz libre de 1.10m como minimo

Ing. Lucas Maldonado
Director
Distrito Oficina de Obras y Mantenimiento

Prof. Arq. Emilio J. Walder S.
Reg. M.S.P.C. 1269

PROYECTO	AULA TIPO: 5.80 X 6.80 con techo de chapa c/ nucleo de isopor	01
PLANTA ACOTADA		sin escala

Secretaría Gral.
ES COPIA FIEL DEL ORIGINAL

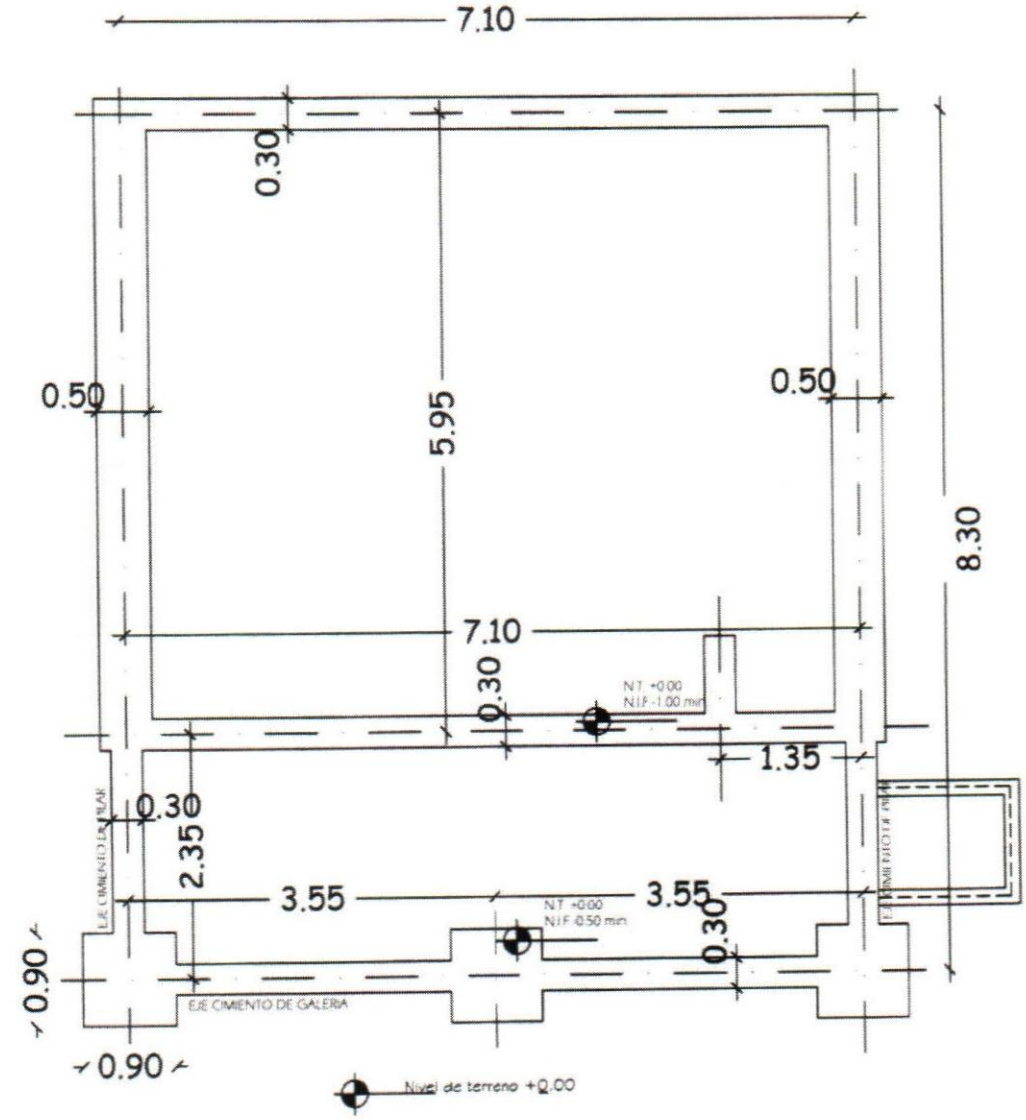

PLANTA CIMENTACION

Ing. Lucas Maldonado

Prof. Arq. Emilio J. Walder S.
Reg. M.O.P.C. 1269

PROYECTO	AULA TIPO: 5.80 X 6.80 con techo de chapa c/ nucleo de isopor	02
PLANTA CIMENTACION		sin escala

Secretaría Gral.
ES COPIA FIEL DEL ORIGINAL

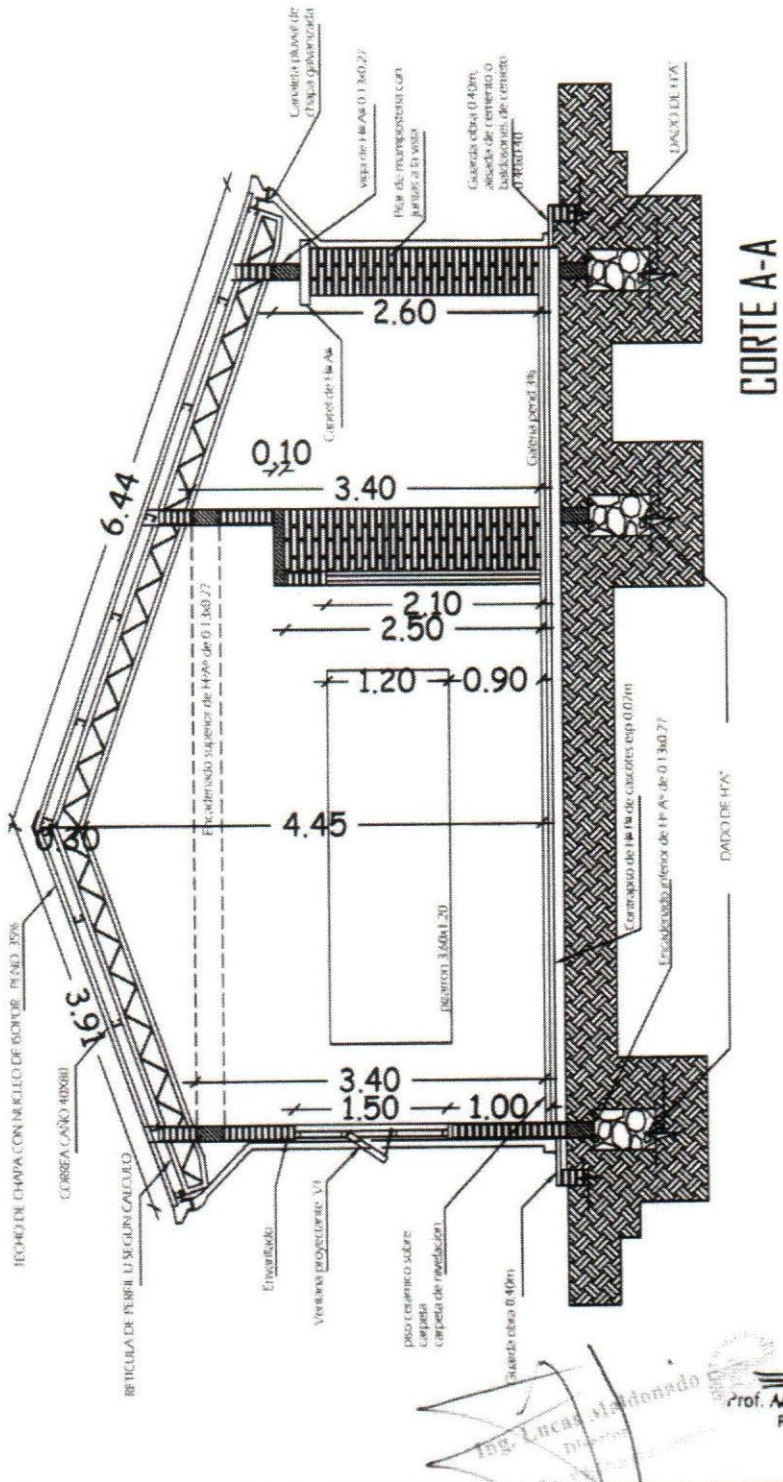

PROYECTO	AULA TIPO: 5.80 X 6.80 con techo de chapa c/ nucleo de isopor	03
CORTE A-A		sin escala

Secretaría Gral.
ES COPIA FIEL DEL ORIGINAL

Prof. Arq. Emilio J. Walder S.
Reg. M.O.P.C. 1299

PROYECTO	AULA TIPO: 5.80 X 6.80 con techo de chapa c/ nucleo de isopor	04
FACHADA FRONTAL		sin escala

Secretaría Oral.
ES COPIA FIEL DEL ORIGINAL

Prof. Arq. Emilio J. Walder S.
Reg. M.O.P.C. 1269

PROYECTO	AULA TIPO: 5.80 X 6.80 con techo de chapa c/ nucleo de isopor	05
FACHADA POSTERIOR		sin escala

Secretaría Gral.
ES COPIA FIEL DEL ORIGIN

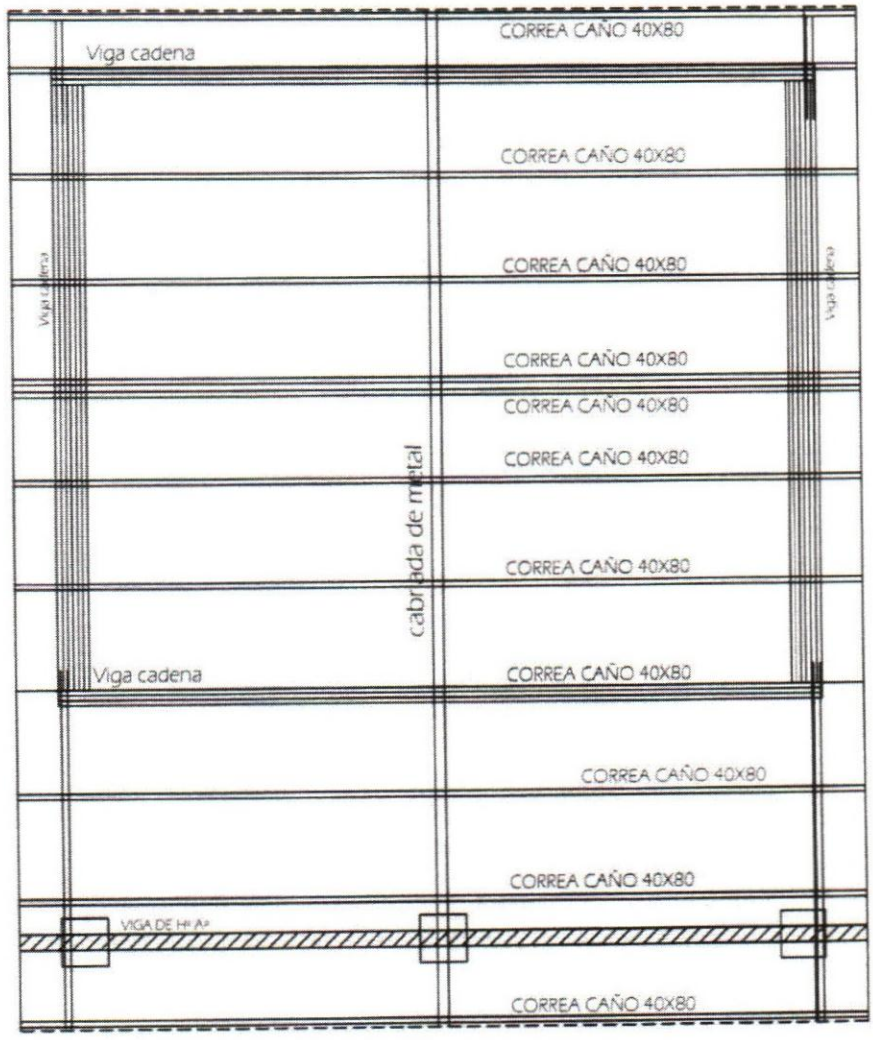

Prof. Arq. Emilio J. Walder S.
Reg. M.C.P.C. 1289

PROYECTO	AULA TIPO: 5.80 X 6.80 con techo de chapa c/ nucleo de isopor	06
	PLANTA ESTRUCTURA DE TECHO	sin escala

ES COPIA FIEL DEL ORIGINAL

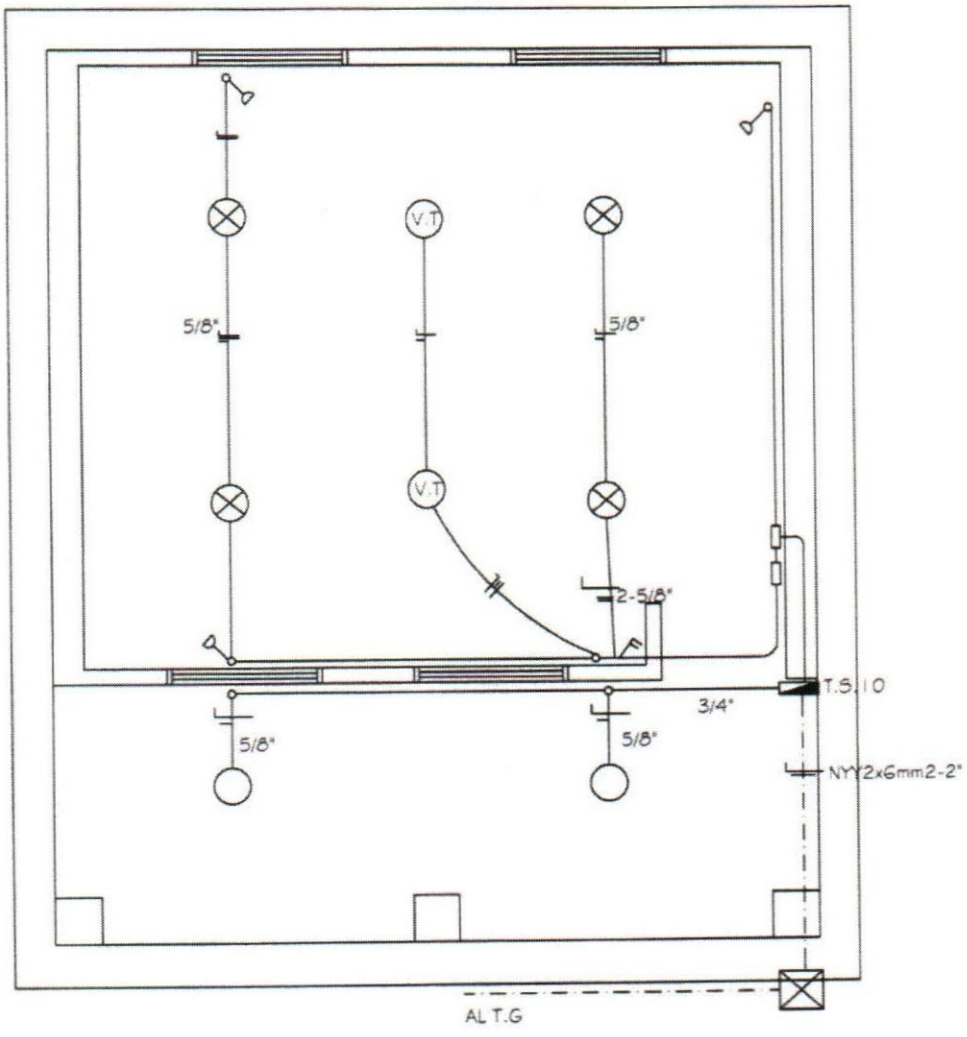

⊗ LAMPARA PANTALLA ACRILICA c/ FOCO LED DE 30WATTS

◯ LAMPARA TIPO PLAFON

(V.T) VENTILADOR

Prof. Arq. Emilio J. Walder S.
Reg. M.O.P.C. 1269

Ing. Lucas Maldonado

PROYECTO	AULA TIPO: 5.80 X 6.80 con techo de chapa c/ nucleo de isopor	07
	PLANTA INSTALACION ELECTRICA	sin escala

Secretaría Local
ES COPIA FIEL DEL ORIGINAL

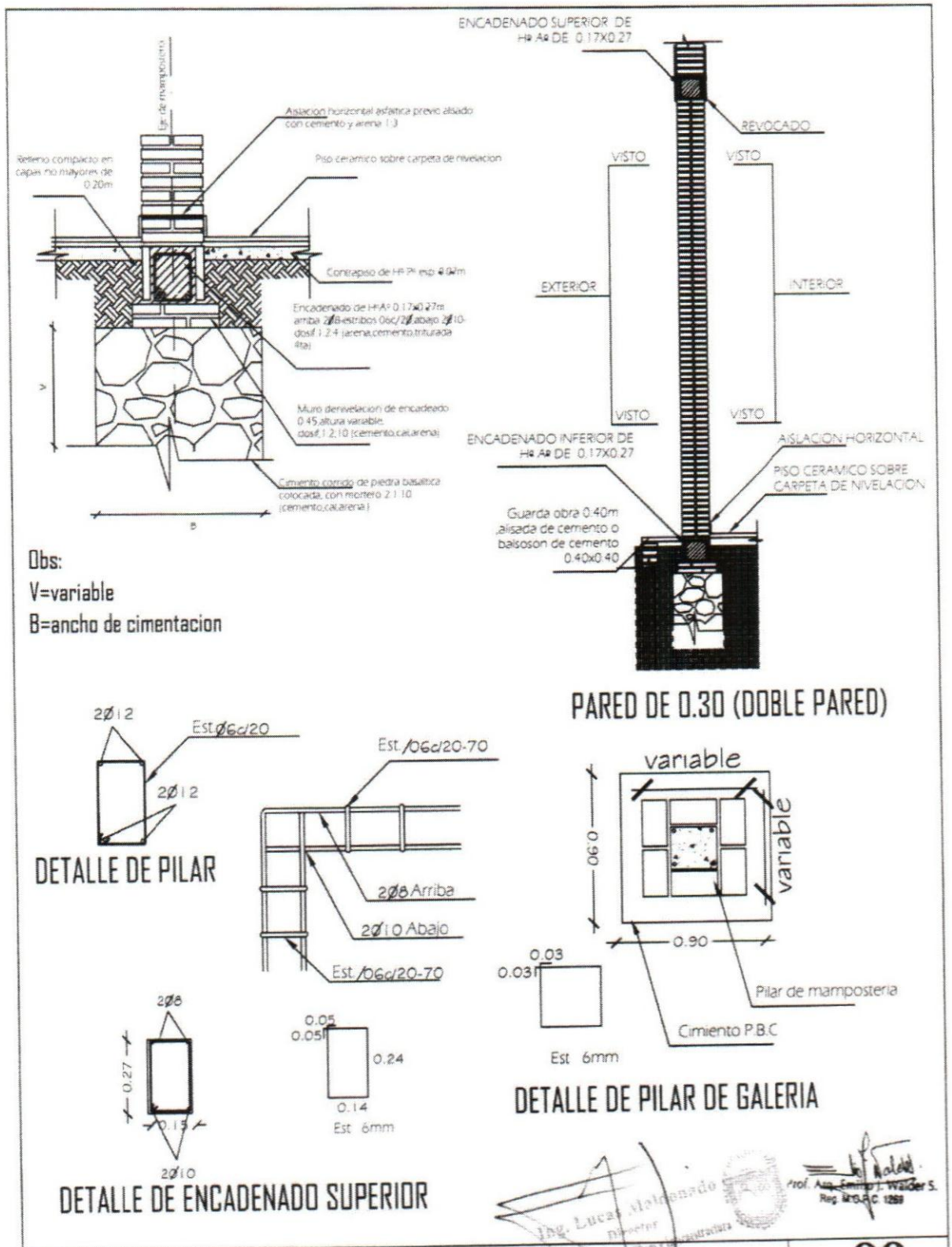

PROYECTO	AULA TIPO: 5.80 X 6.80 con techo de chapa c/ nucleo de isopor	08
DETALLE DE CIMENTACION		sin escala

Secretaría Gral.
ES COPIA FIEL DEL OR

CORTE VERTICAL

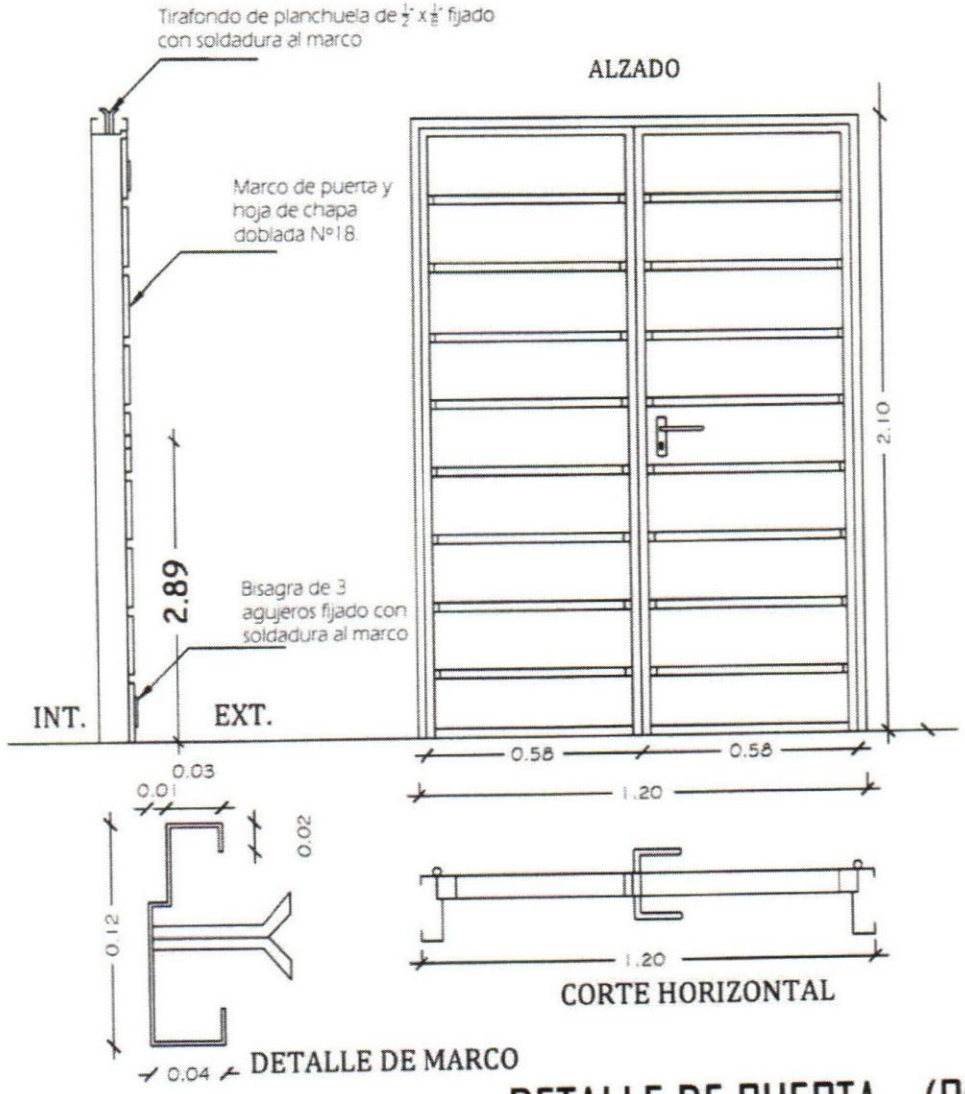

DETALLE DE MARCO

CORTE HORIZONTAL

DETALLE DE PUERTA - (PI)

Prof. Arq. Emilio J. Walder S.
Reg. M.S.P.C. 1269

PROYECTO	AULA TIPO: 5.80 X 6.80 con techo de chapa c/ nucleo de isopor	09
DETALLE DE PUERTA -PI		sin escala

Secretaría Gral.
ES COPIA FIEL DEL ORI

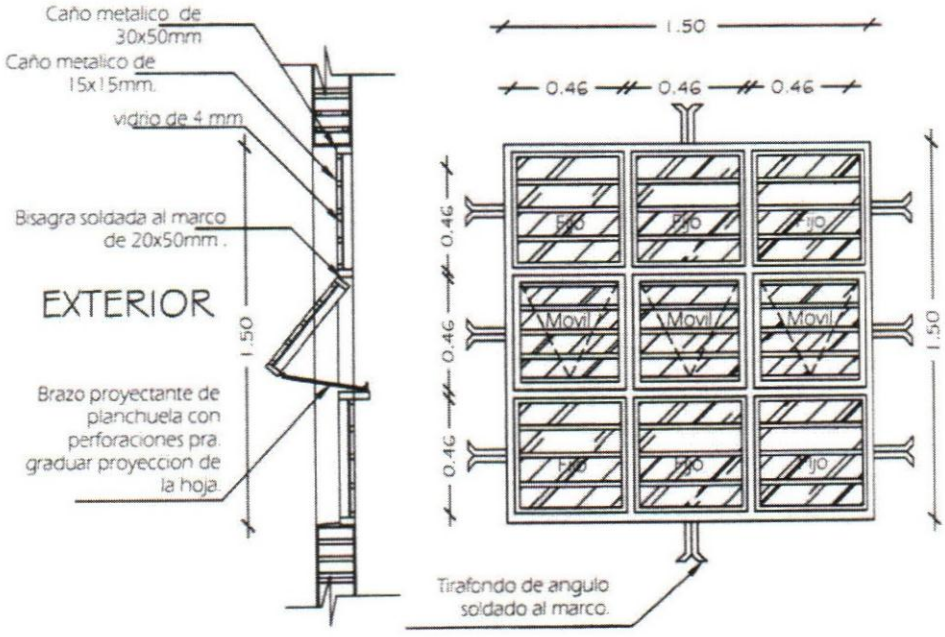

DETALLE DE VENTANA PROYECTANTE -(VI)

Ing. Lucas Maldonado
Director

Prof. Arq. Emilio J. Walder S.
Reg. M.O.P.C. 1269

PROYECTO	AULA TIPO: 5.80 X 6.80 con techo de chapa c/ nucleo de isopor	10
DETALLE DE VENTANA PROYECTANTE (VI)		sin escala

Secretaría Gral.

ES COPIA FIEL DEL ORIGINAL

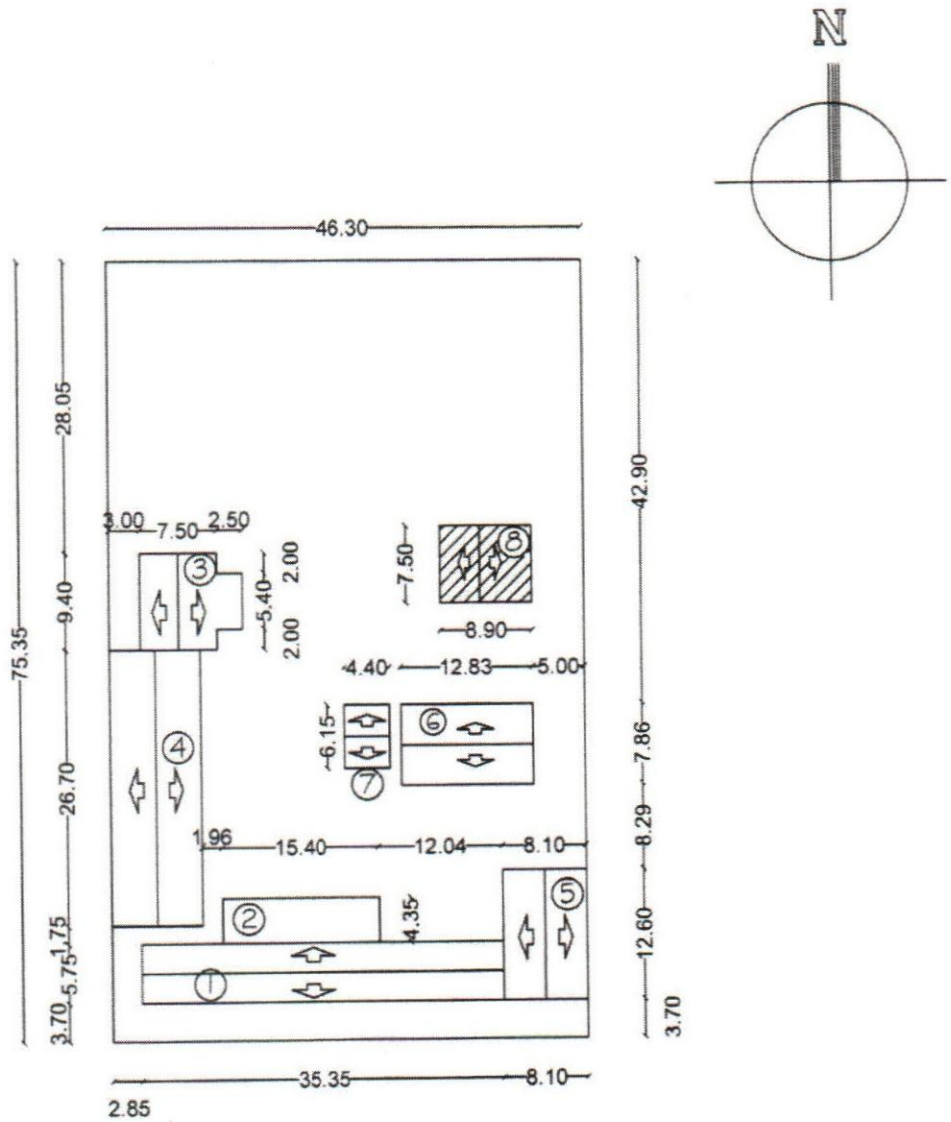

PLANTA UBICACION
ESC:.....1:750

REFERENCIAS

01- AULAS
02- ESCENARIO
03- AULA INICIAL
04- AULAS
05- DEPOSITO
06- DOS AULAS
07- SS.HH
08- 1 AULA A CONSTRUIR

Prof. Arq. Emilio J. Walder S.
Reg. M.O.P.C. 1269

Ing. Lucas Maldonado
Director

Arq. EMILIO J. WALDER

MUNICIPALIDAD DE MARIANO ROQUE ALONSO

DEPARTAMENTO: CENTRAL

BARRIO MARIA AUXILIADORA

ESC.BAS.4785 ESPIRITU SANTO

OBRA: UN AULA 580 X 680 TECHO DE CHAPA TERMOACUSTICA

Secretaría Gral.

ES COPIA FIEL DEL ORIG

AULA TIPO:5.80x6.80

CON TECHO DE CHPAS c/ NUCLEO DE ISOPOR

Secretaría Gral.

ES COPIA FIEL DEL ORIG

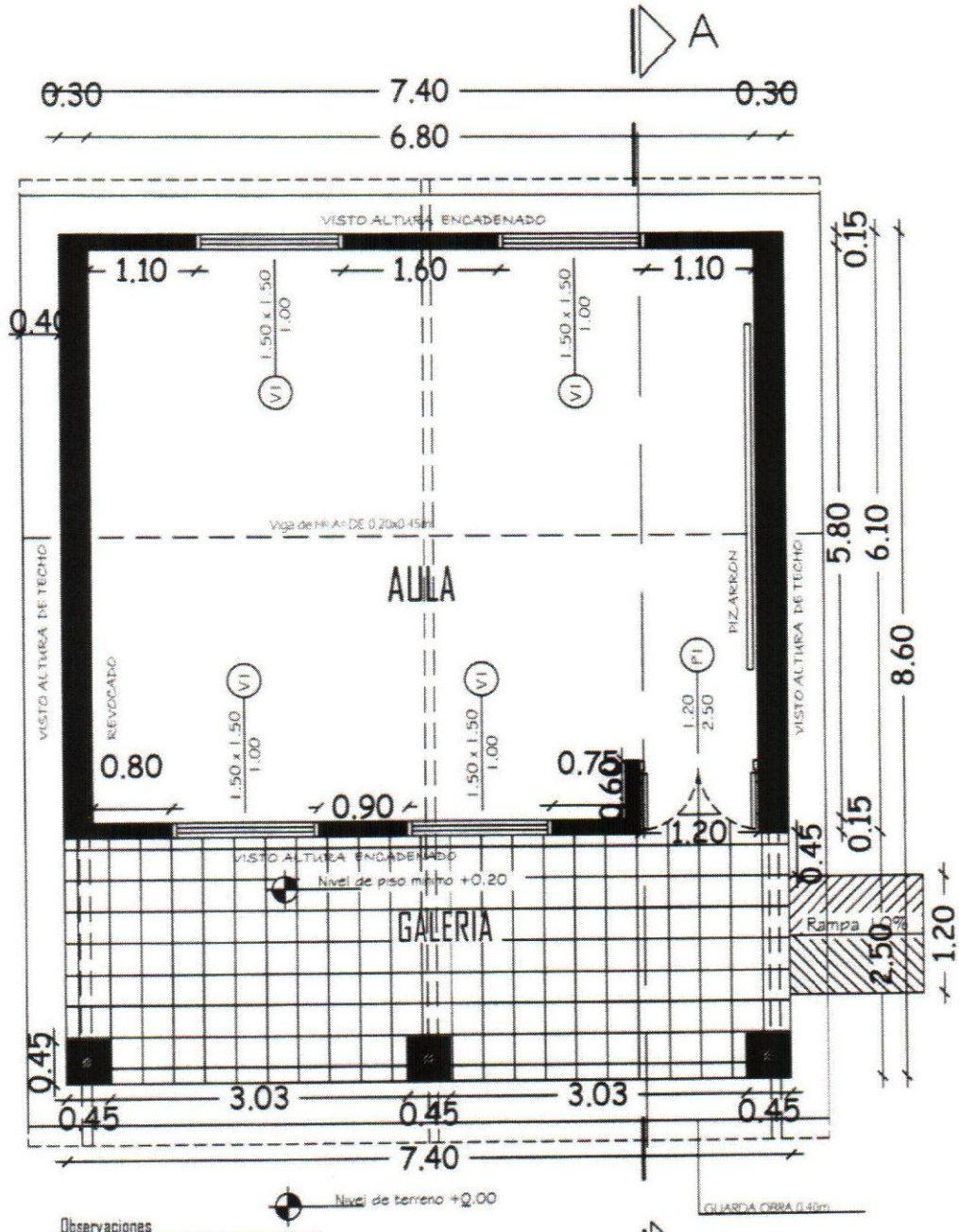

Observaciones

-Para los desniveles de hasta 0.25m las rampas de beran tener un pendiente de hasta 10 %

-La puerta de acceso al aula debera tener una luz libre de 1.10m como minimo

Prof. Arq. Emilio J. Walder S.
Reg. M.O.P.C. 1269

PROYECTO	AULA TIPO: 5.80 X 6.80 con techo de chapa c/ nucleo de isopor	01
PLANTA ACOTADA		sin escala

Secretaría Gral.
ES COPIA FIEL DEL ORIGINAL

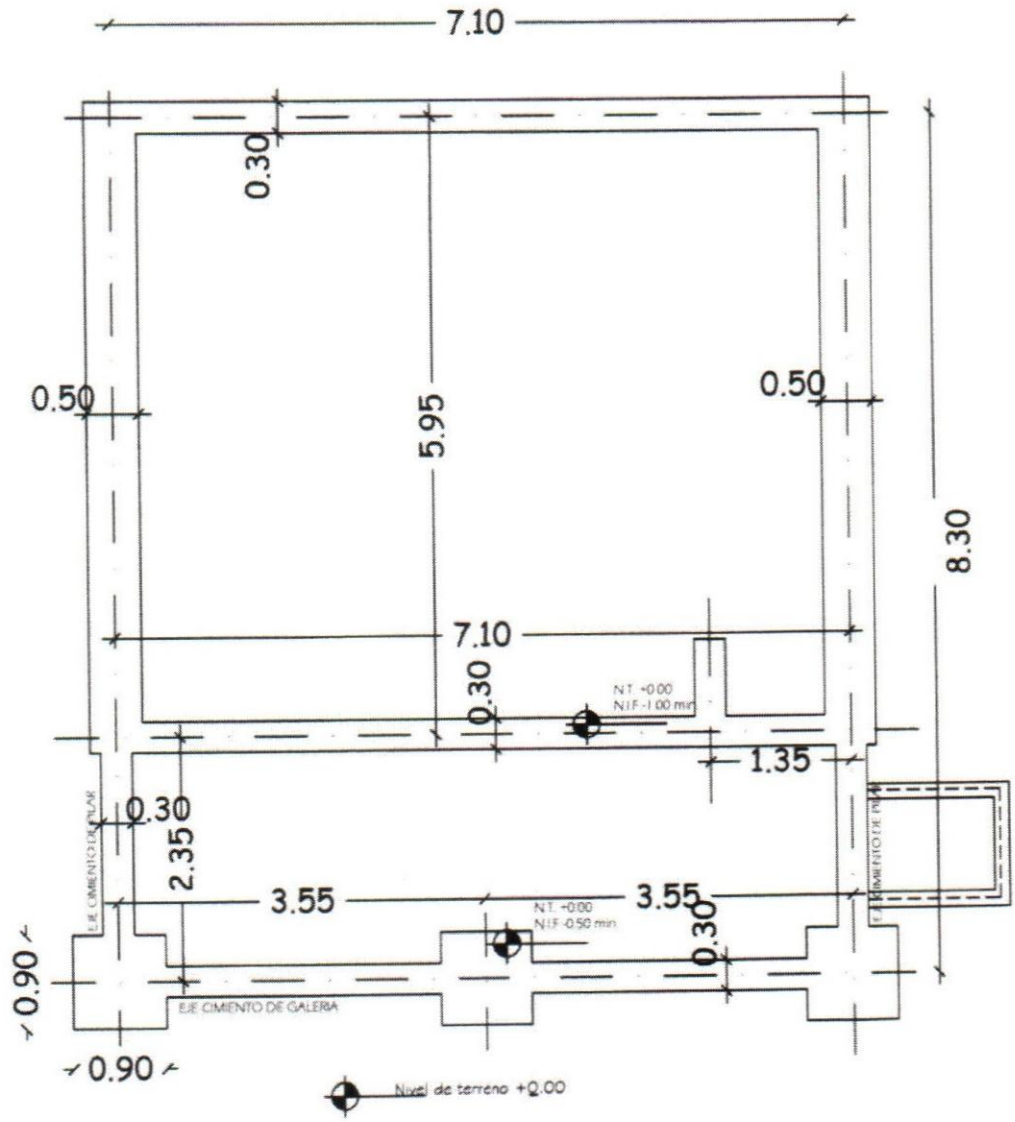

PLANTA CIMENTACION

Prof. Arq. Emilio J. Walder S.
Reg. M.O.P.C. 1259

PROYECTO	AULA TIPO: 5.80 X 6.80 con techo de chapa c/ nucleo de isopor	02
PLANTA CIMENTACION		sin escala

Secretaría Técnica
ES COPIA FIEL DEL ORIGINAL

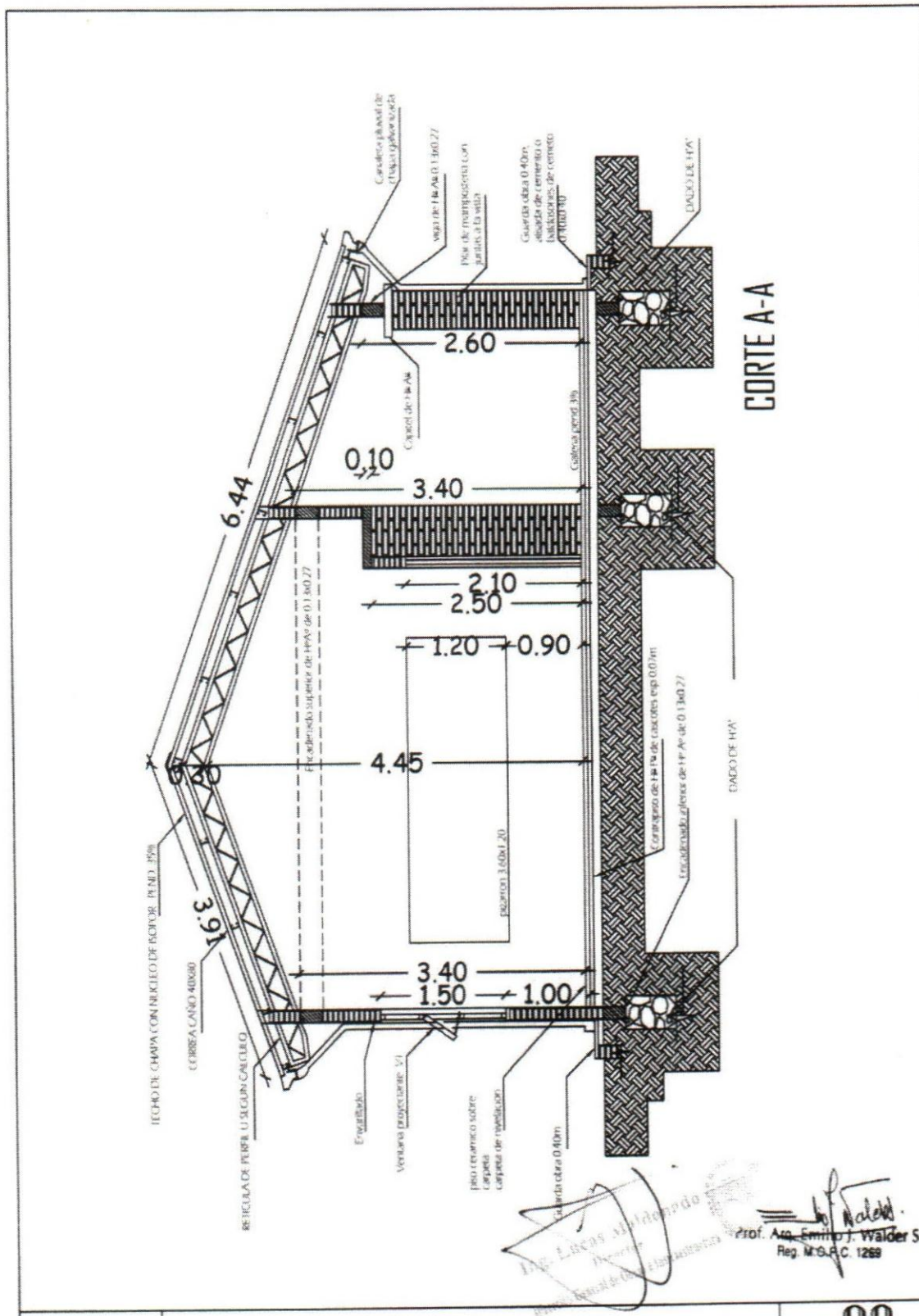

PROYECTO	AULA TIPO: 5.80 X 6.80 con techo de chapa c/ nucleo de isopor	03
CORTE A-A		sin escala

Prof. Arq. Emilio J. Walder S.
Reg. M.S.P.C. 1259

PROYECTO	AULA TIPO: 5.80 X 6.80 con techo de chapa c/ nucleo de isopor	04
FACHADA FRONTAL		sin escala

Prof. Arq. Emilio J. Walder S.
Reg. M.S.P.C. 1269

PROYECTO	AULA TIPO: 5.80 X 6.80 con techo de chapa c/ nucleo de isopor	05
FACHADA POSTERIOR		sin escala

ES COPIA FIEL DEL ORIGINAL

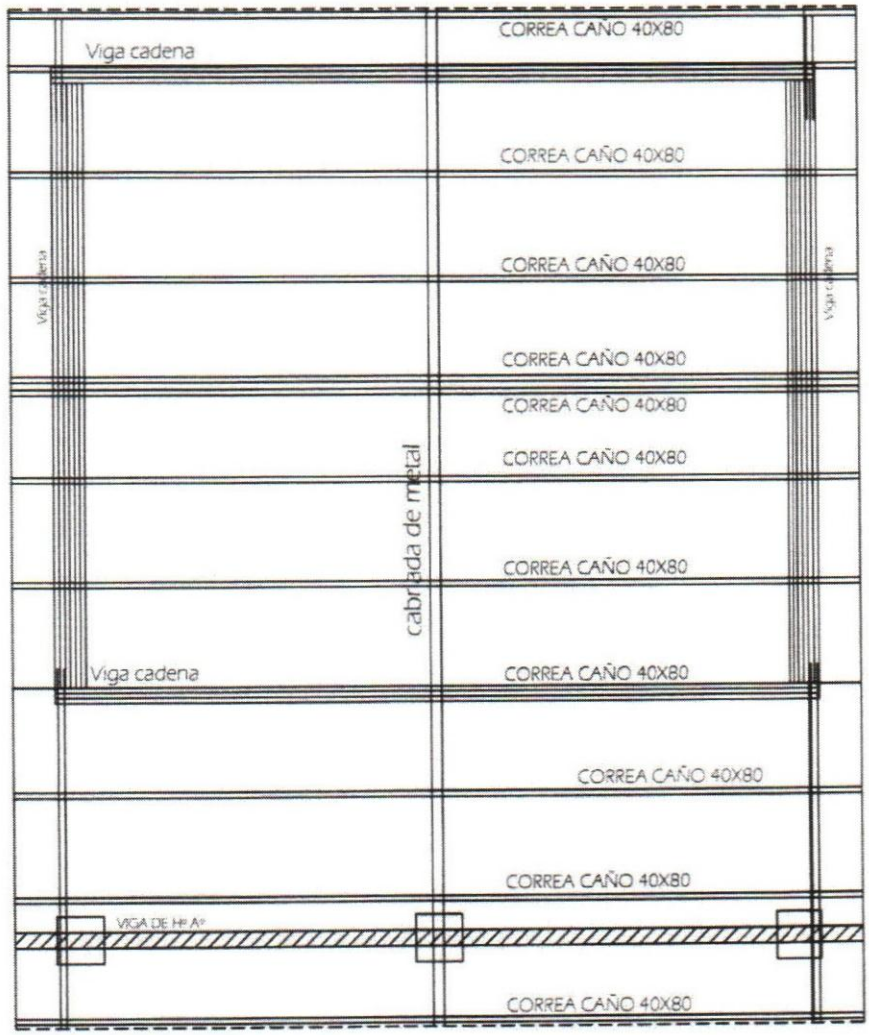

Arq. Lucas Maldonado
Director
Dirección General Obras Universitarias

Prof. Arq. Emilio J. Walder S.
Reg. M.N.S.P.C. 1269

PROYECTO	AULA TIPO: 5.80 X 6.80 con techo de chapa c/ nucleo de isopor	06
	PLANTA ESTRUCTURA DE TECHO	sin escala

ES COPIA FIEL DEL ORIGINAL

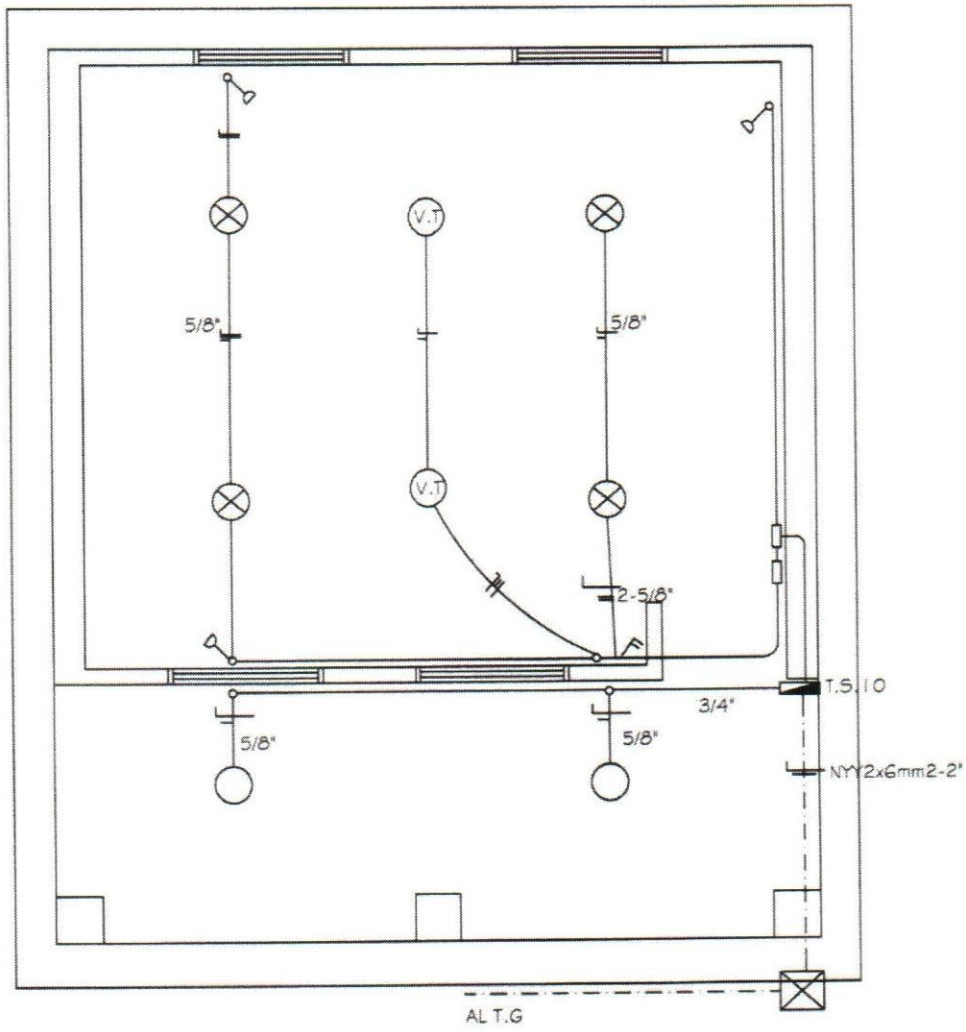

⊗ LAMPARA PANTALLA ACRILICA c/ FOCO LED DE 30WATTS

◯ LAMPARA TIPO PLAFON

(V.T) VENTILADOR

Ing. Lucas Maldonado
Director
Dirección Provincial de Infraestructura

Prof. Arq. Emilio J. Walder S.
Reg. M.O.P.C. 1269

PROYECTO	AULA TIPO: 5.80 X 6.80 con techo de chapa c/ nucleo de isopor	07
PLANTA INSTALACION ELECTRICA		sin escala

ES COPIA FIEL DEL ORIGINAL

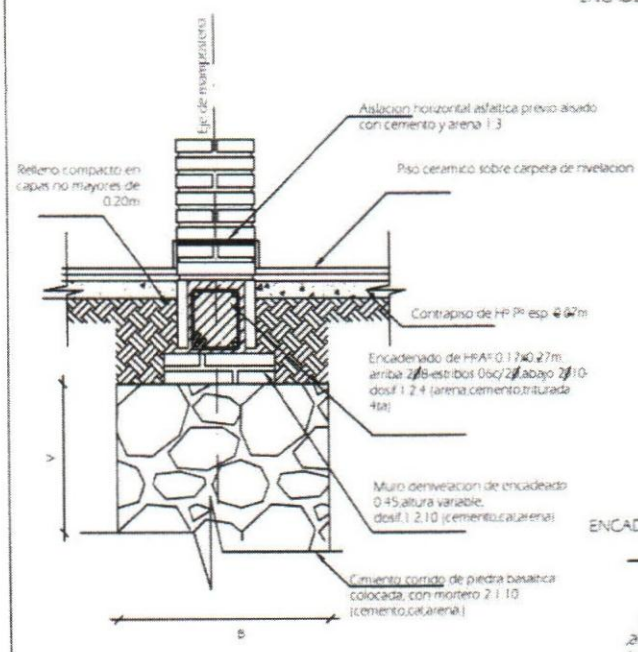

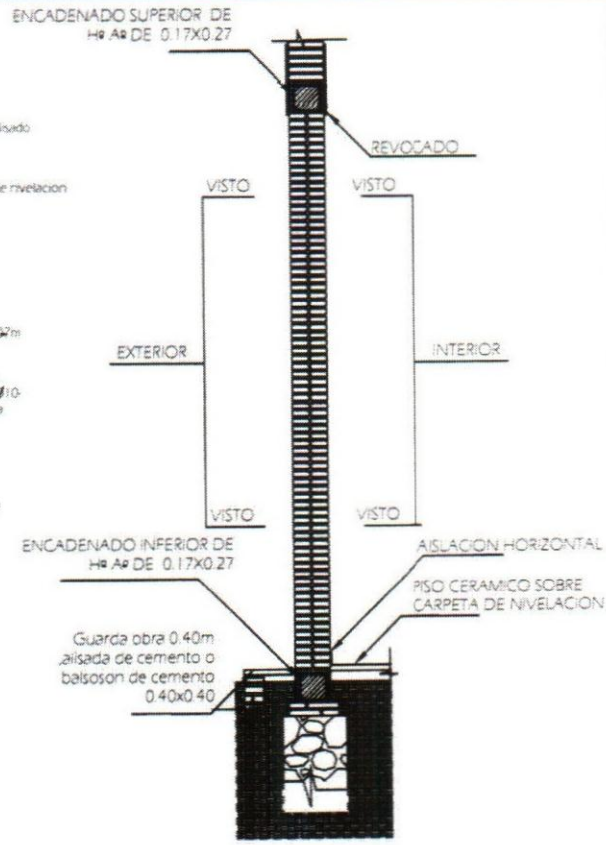

Obs:

V=variable

B=ancho de cimentacion

PARED DE 0.30 (DOBLE PARED)

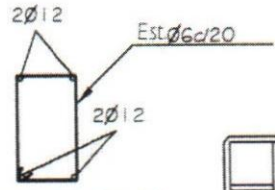

DETALLE DE PILAR

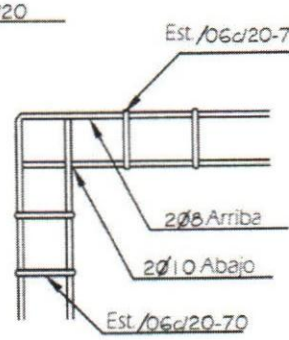

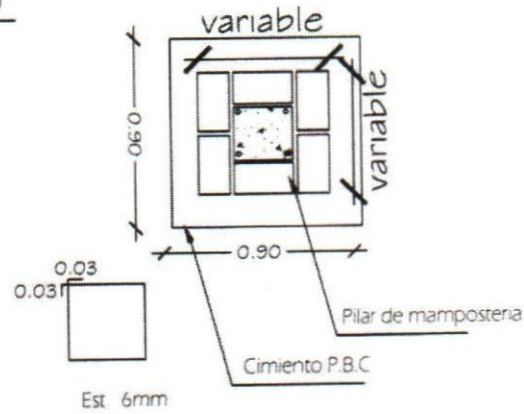

DETALLE DE PILAR DE GALERIA

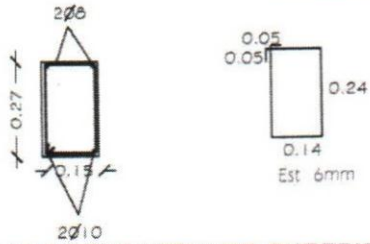

DETALLE DE ENCADENADO SUPERIOR

Prof. Arq. Emilio J. Walder S.
Reg. M.O.P.C. 1259

PROYECTO	AULA TIPO: 5.80 X 6.80 con techo de chapa c/ nucleo de isopor	08
DETALLE DE CIMENTACION		sin escala

ES COPIA FIEL DEL ORIGINAL

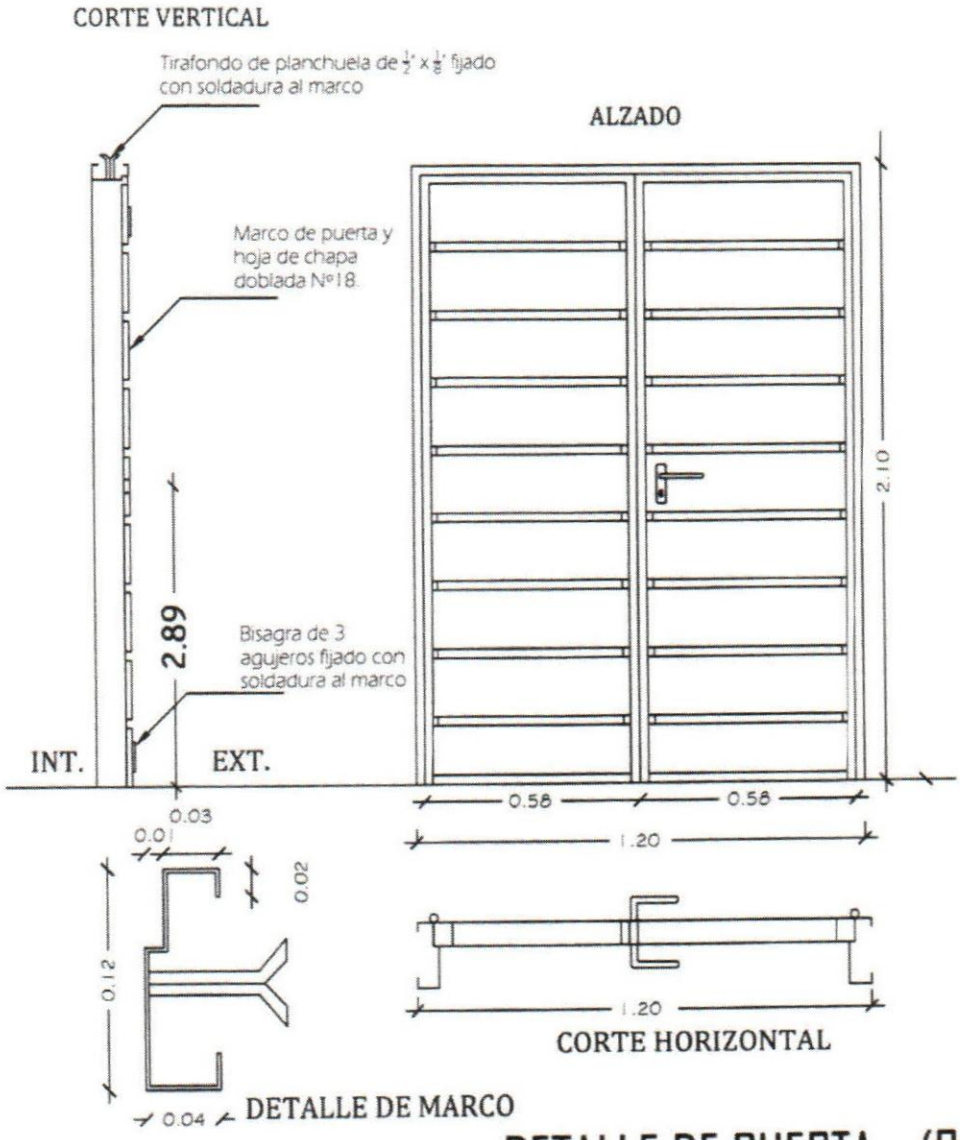

DETALLE DE PUERTA - (P1)

Prof. Arq. Emilio J. Walder S.
Reg. M.S.P.C. 1269

PROYECTO	AULA TIPO: 5.80 X 6.80 con techo de chapa c/ nucleo de isopor	09
DETALLE DE PUERTA -P1		sin escala

Secretaria Gral.

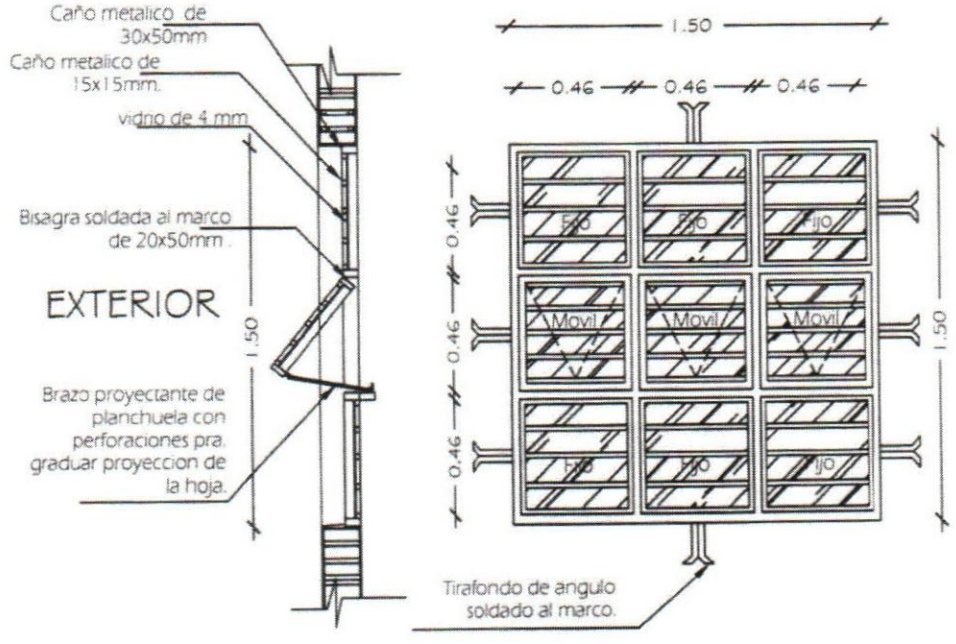

DETALLE DE VENTANA PROYECTANTE -(VI)

Prof. Arq. Emilio J. Walder S.
Reg. M.S.P.C. 1269

PROYECTO	AULA TIPO: 5.80 X 6.80 con techo de chapa c/ nucleo de isopor	10
DETALLE DE VENTANA PROYECTANTE (VI)		sin escala