PROYECTO DE CONSTRUCCION DE PAVIMENTO PETREO.

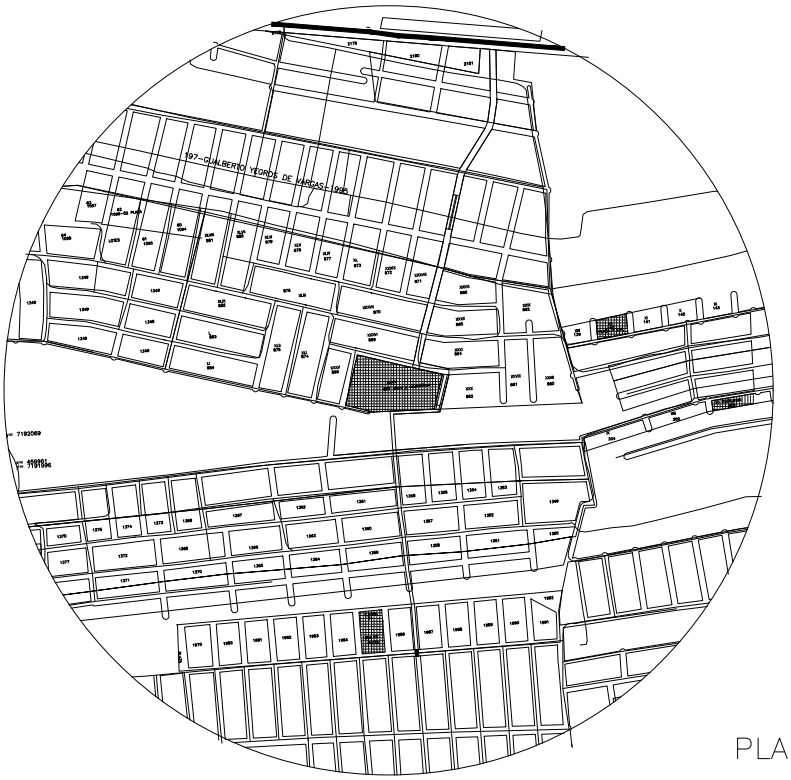

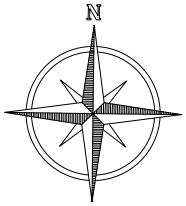

PLANTA DE LA CALLE

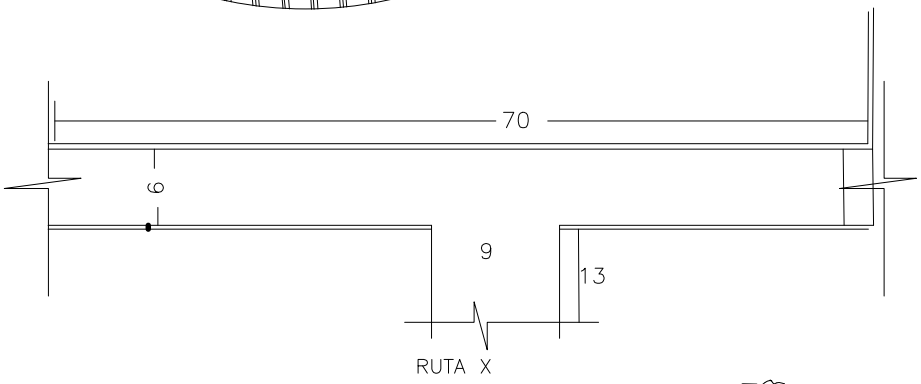

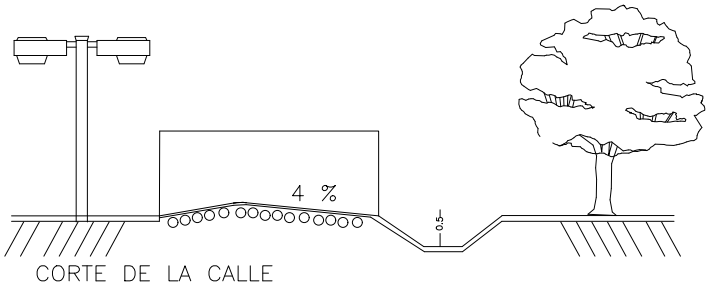

CORTE DE LA CALLE

-24.522252, -55.872819

PROYECTO DE CONSTRUCCION DE PAVIMENTO PETREO.

COMUNIDAD DE SAN JOSÉ OBRERO.

PROFESIONAL = Arq. Katerine Solis.

LUGAR = Comunidad San José Obrero.
DISTRITO = Yasy Cañy.
LONGITUD DEL TRAMO : 83 m.
ANCHO DE LA CALLE: 6m y 9 m.