MUNICIPALIDAD DE QUIINDY

SECTOR DE IMPLANTACIÓN DE LA OBRA

CONSTRUCCION DE EMPEDRADO
EMPALME CALLE TTE ALFONSO - RUTA 1
M2= 175

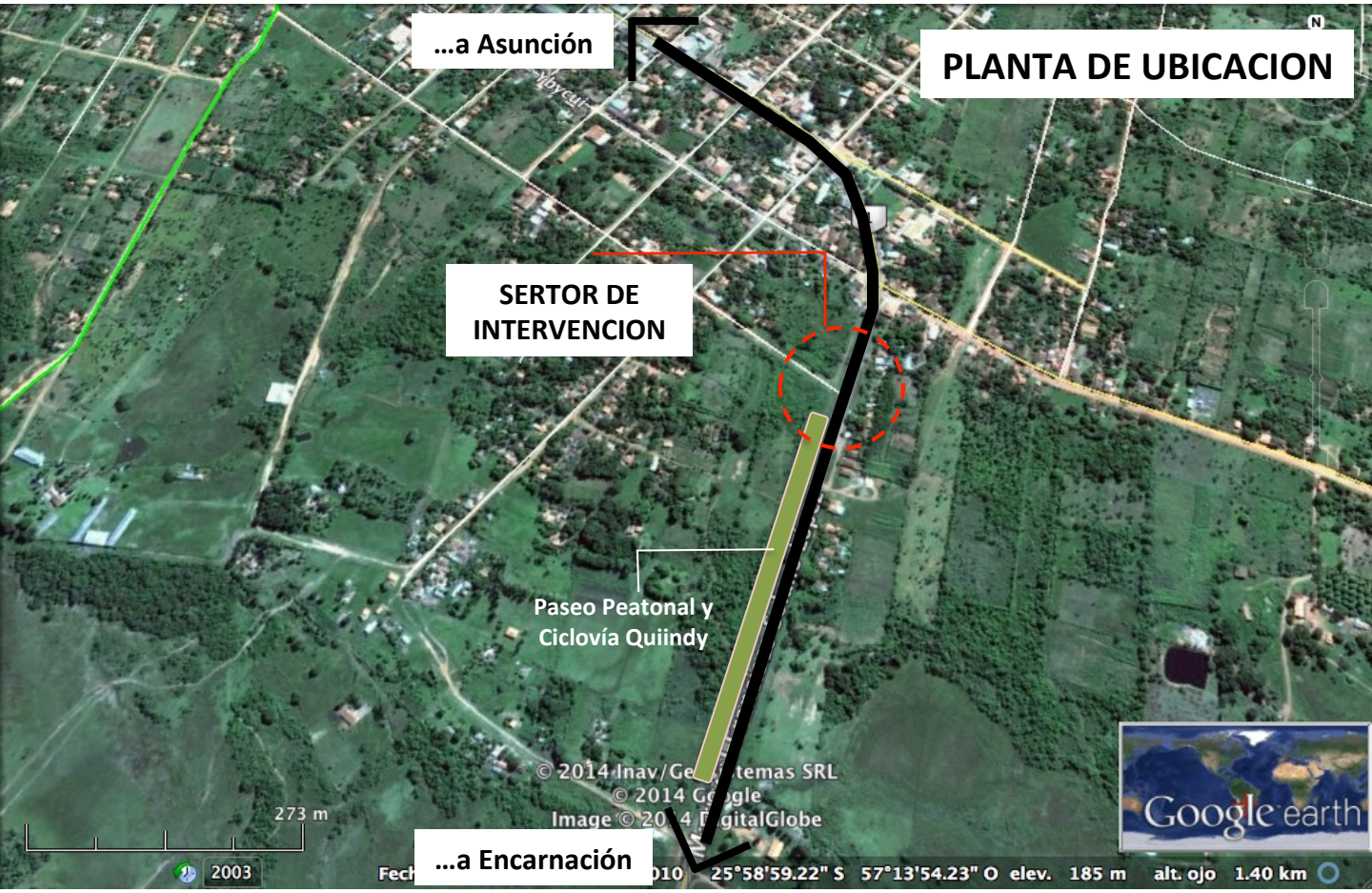

OBS:
En el Departamento de Planificación Urbana el oferente podrá consultar cualquier duda sobre los planos.

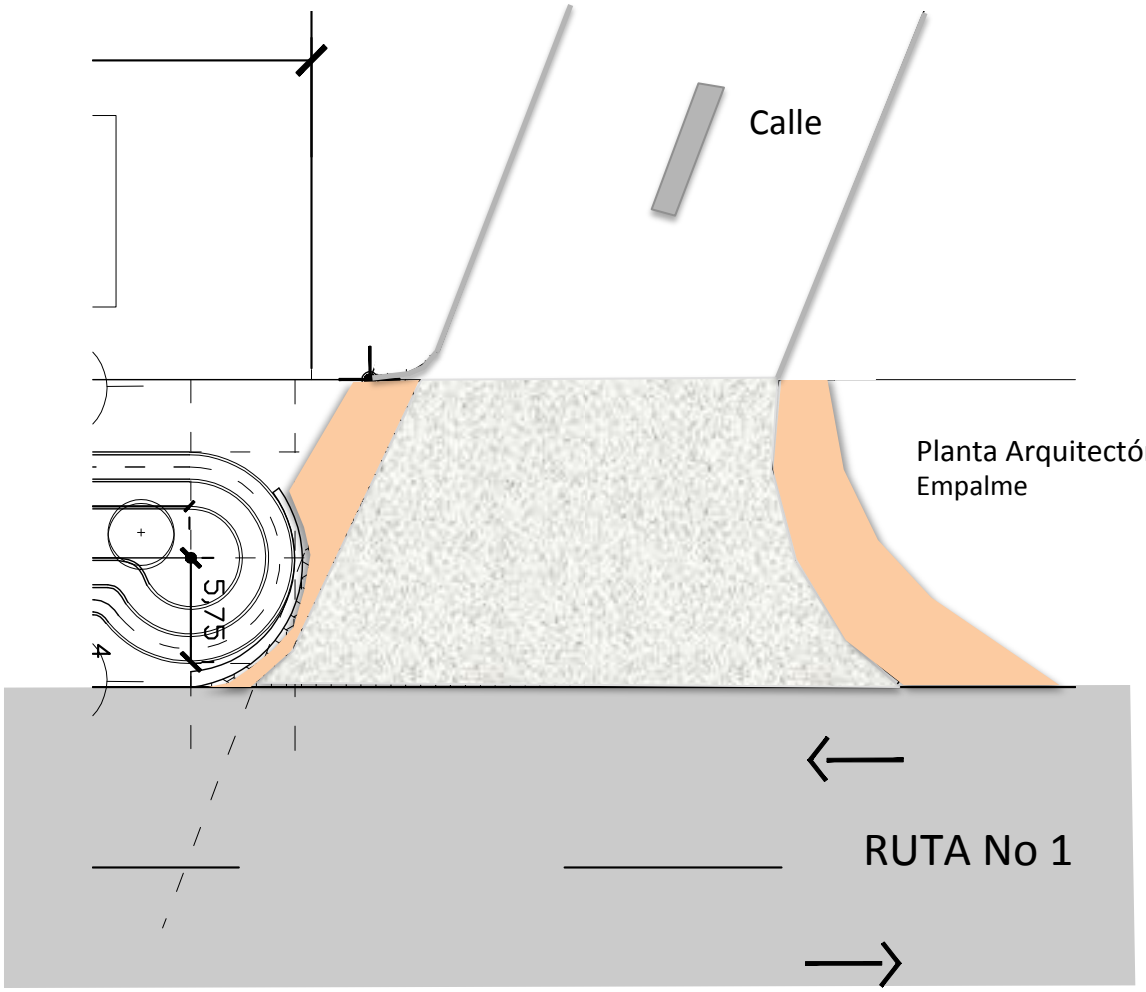

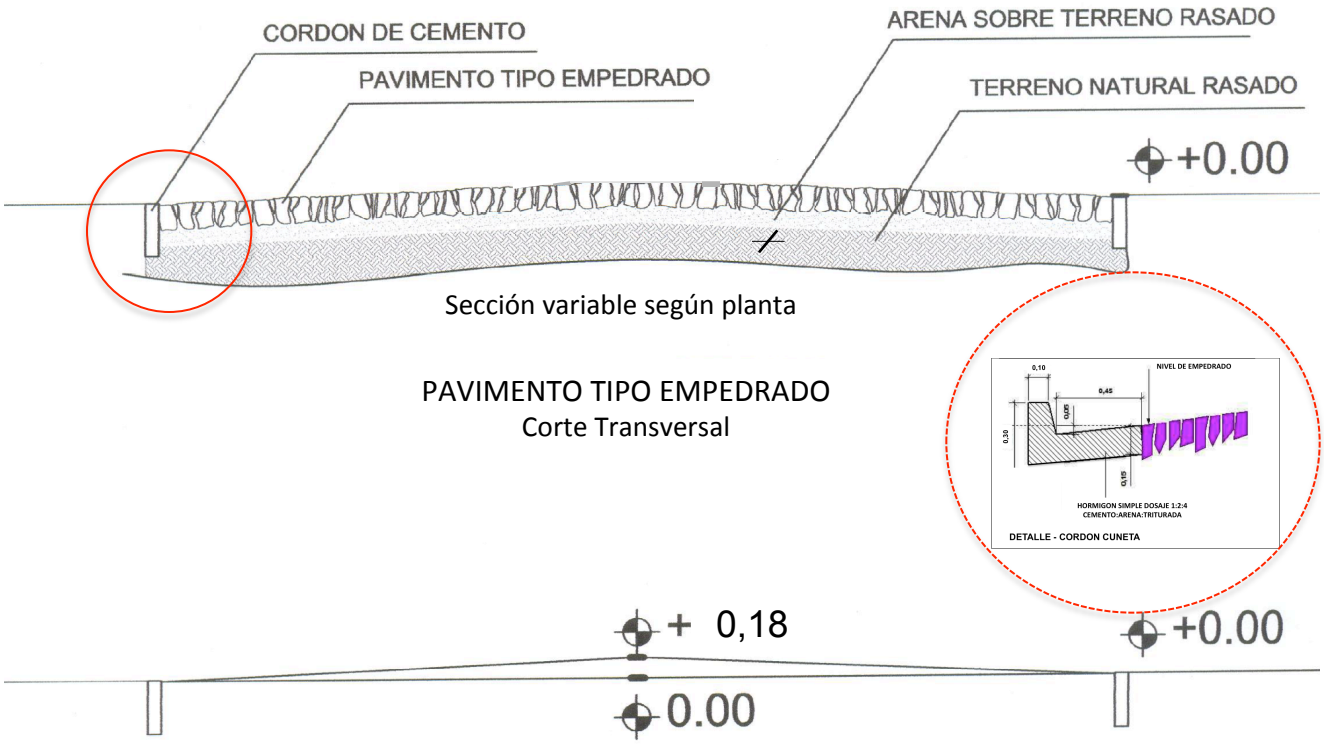

CORTE TIPO

OBS: El perfil final del sector será ajustado y definido in-situ según cada situación.