ASESORIA LEGAL 000071 ANDE

ANEXO 3

PLANOS ESQUEMATICOS

Arq. Herminio Martínez
Jefe Departamento de Obras Civiles

DPTO. DE LICITACIONES SECCION

ASESORIA LEGAL
000070
ANDE

MEDIDOR TRIORTOGONAL DE JUNTA

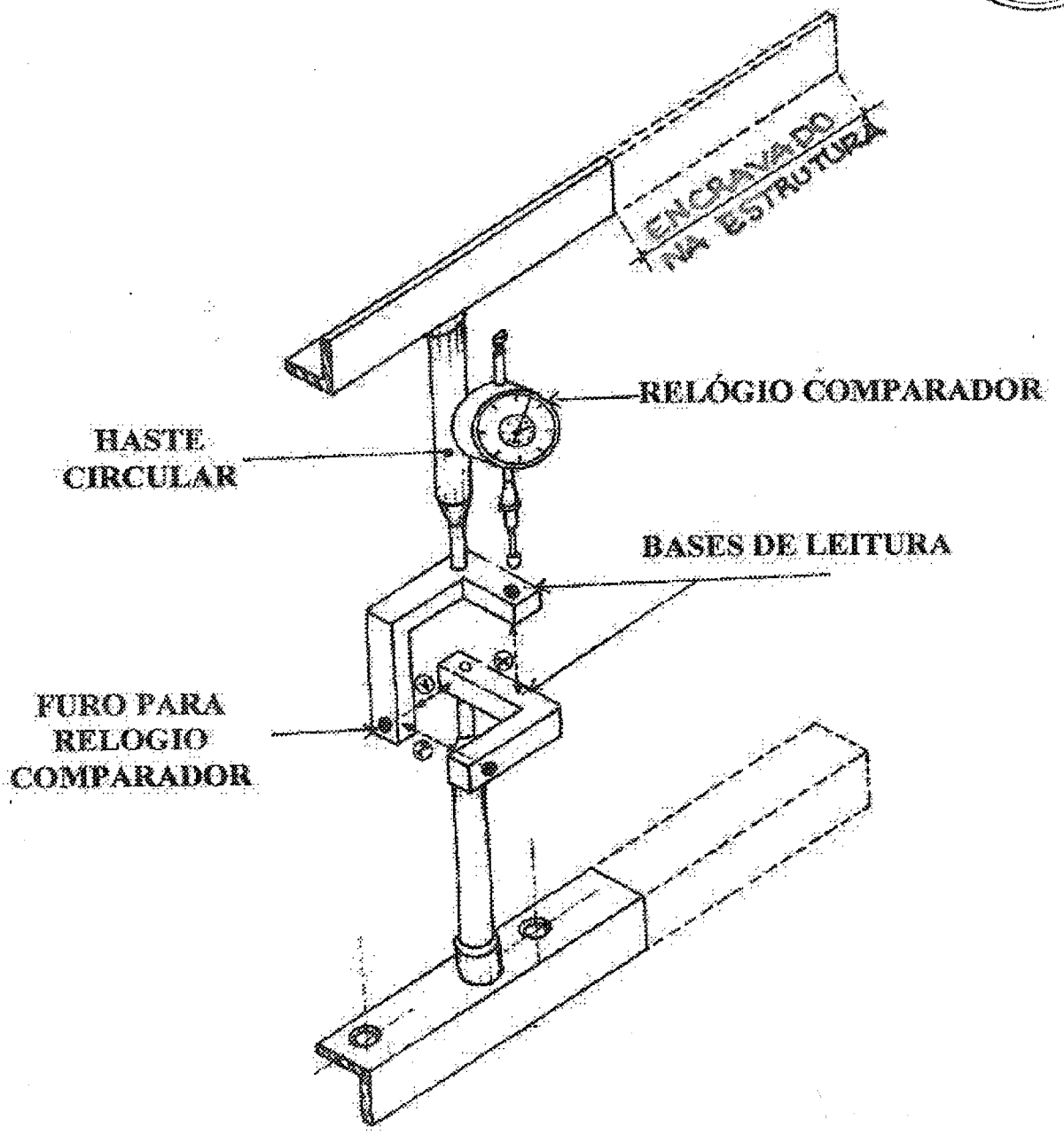

Arq. Herminio Miranda
Jefe Departamento de Obras Civiles

DPTO. DE LICITACIONES SECCION

ASESORIA LEGAL 000069 ANDE

IDENTIFICACION:

PIEZÓMETRO TIPO "STAND PIPE"

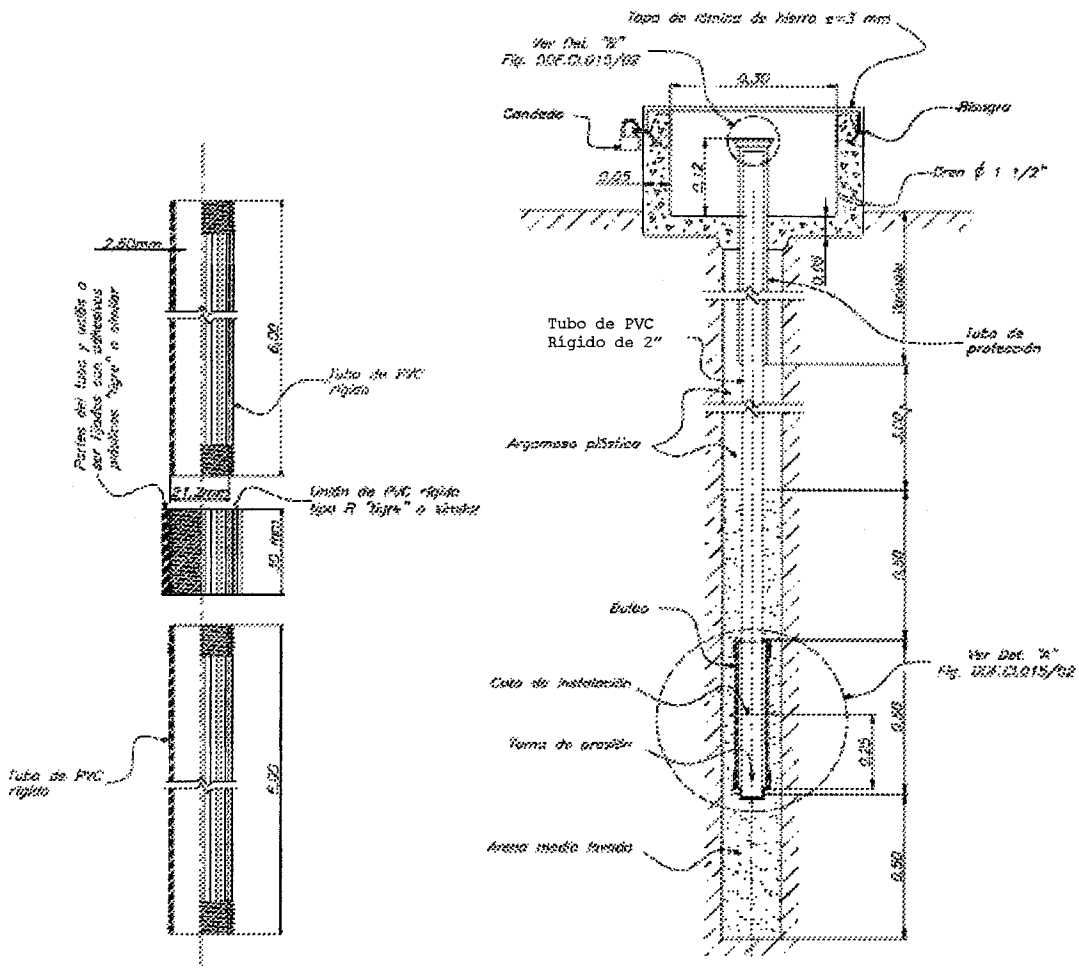

PIEZÓMETRO CON BULBO - ESQUEMA DE INSTALACIÓN

Arq. Herminia Miranda
Jefe Departamento de Obras Civiles

DPTO. DE LICITACIONES SECCION

ASESORIA LEGAL
000068
ANDE

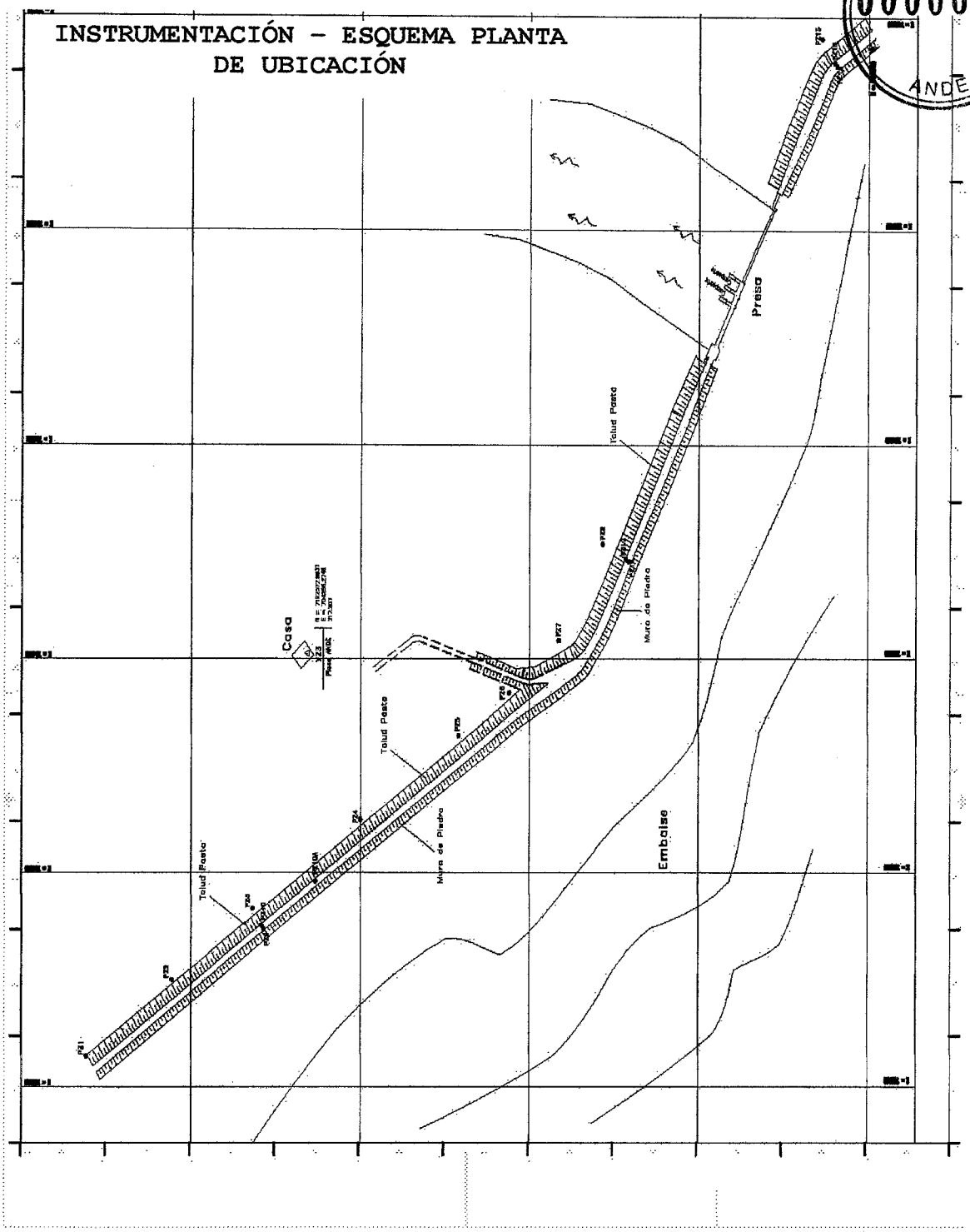

Arq. Hermilio Miranda
Jefe Departamento de Obras Civiles

DPTO. DE LICITACIONES SECCION

ASESORIA LEGAL
000067
ANDE

CUADRO DE UBICACION DE LOS PIEZOMETROS				
Piezometro	Ubicación	Norte	Este	Cota
PZ1	Margen Izquierdo	7,192,904.8293	703,785.2490	225.881
PZ2	Margen Izquierdo	7,192,778.5016	703,875.4088	223.257
PZ3	Margen Izquierdo	7,192,659.2255	703,958.3101	221.656
PZ4	Margen Izquierdo	7,192,500.1495	704,062.2720	222.517
PZ5	Margen Izquierdo	7,192,354.8461	704,160.1115	222.597
PZ6	Margen Izquierdo	7,192,280.1239	704,210.2294	221.358
PZ7	Margen Izquierdo	7,192,206.8554	704,271.4951	220.104
PZ8	Margen Izquierdo	7,192,142.8058	704,583.7193	218.719
PZ9	Margen Izquierdo	7,192,843.4685	703,934.8733	229.748
PZ10	Margen Izquierdo	7,192,648.0028	703,936.4338	229.807
PZ10A	Margen Izquierdo	7,192,566.7367	705,980.5025	229.874
PZ11	Margen Izquierdo	7,192,103.8886	704,364.1049	228.985
PZ12	Margen Izquierdo	7,192,108.1583	704,366.3818	229.25
PZ13	Margen Derecho	7,191,919.2682	704,975.5864	217.892
PZ14	Margen Derecho	7,191,797.1145	704,944.0789	229.495
PZ15	Margen Derecho	7,191,799.5005	704,947.3615	229.538

Arq. Herminio Miranda
Jefe Departamento de Obras Civiles

DPTO. DE LICITACIONES SECCION L.E.

ASESORIA LEGAL 000066 ANDE

MOJONES DE ASENTAMIENTO

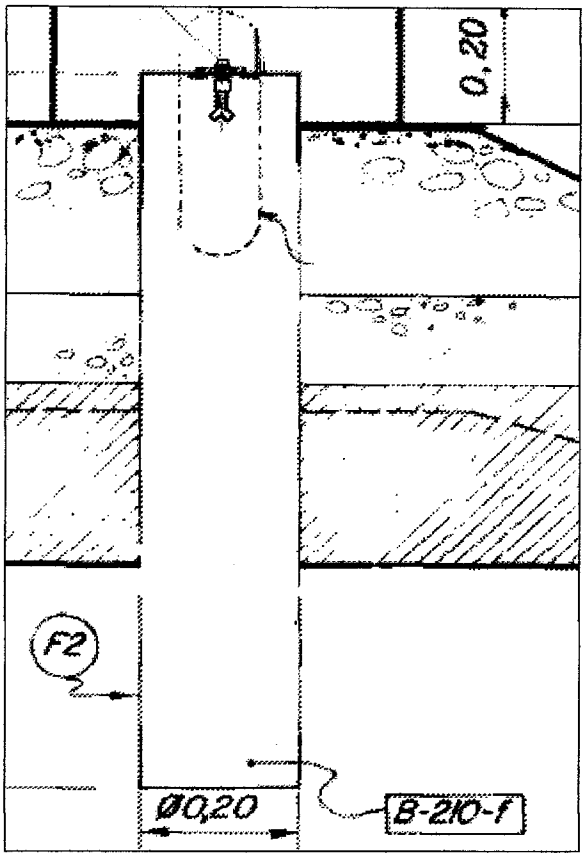

Arq. Hernán Miranda
Jefe Departamento de Obras Civiles

LICITACIONES SECCION