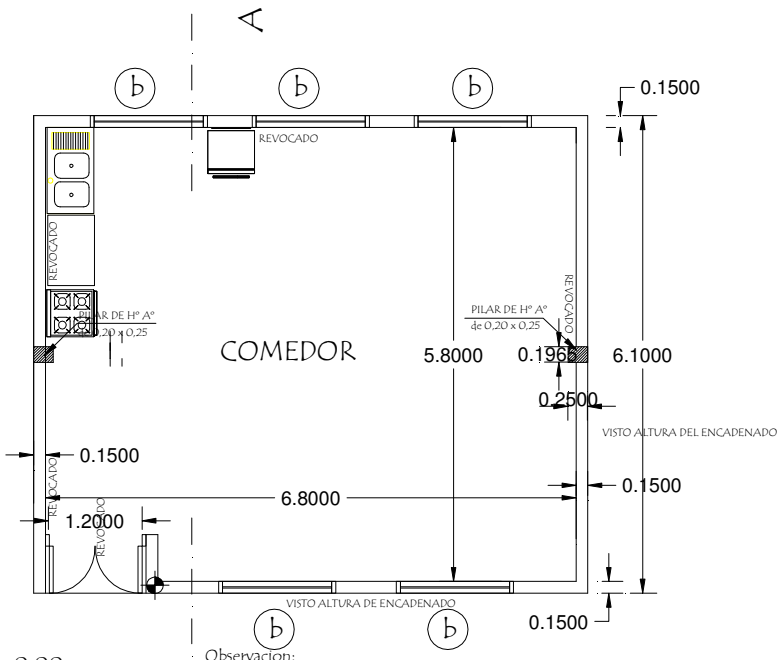

Nivel de terreno ±0.00

Observacion:

Para los desniveles de hasta 0.25 m las rampas deberán tener una pendiente de hasta 10%

PLANTA CONSTRUCTIVA

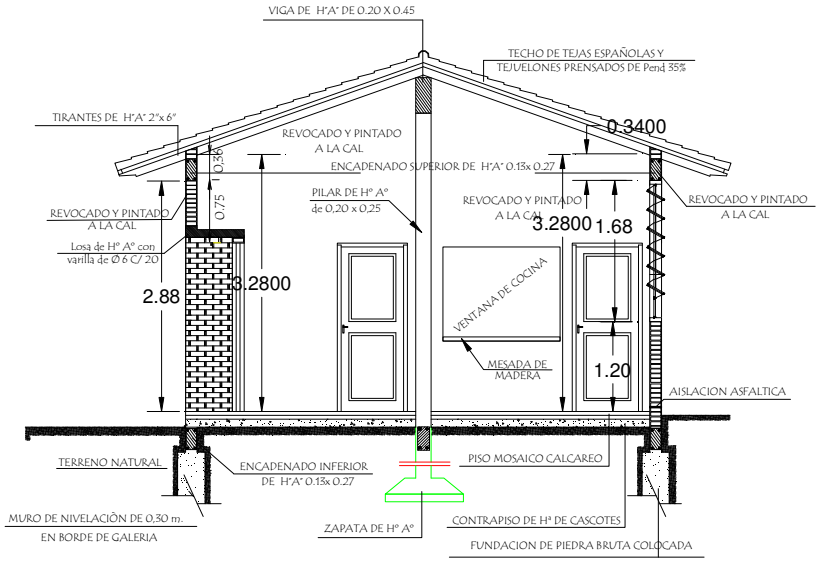

CORTE A A

MUNICIPALIDAD DE LA PAZ		
PROYECTO	Cocina - Comedor de 5.80 x 6.80 con techo de tejas	01
Planta Constructiva y Corte AA	escala 1 / 75	

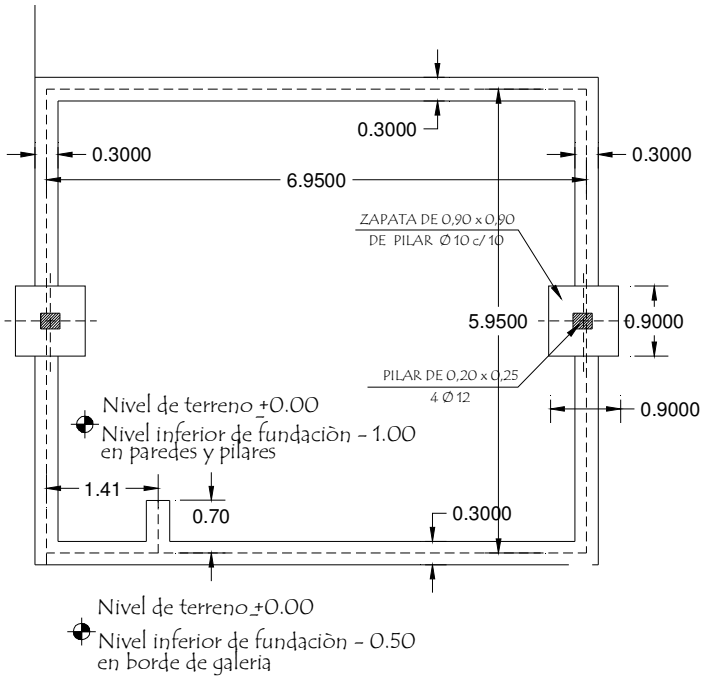

PLANTA DE CIMENTACION

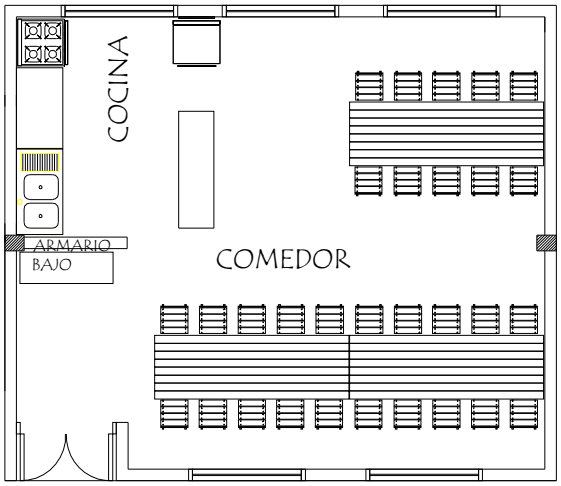

EQUIPAMIENTO EN COMEDOR :
3 MESAS CON CABALLETE METALICO
30 SILLAS STANDARD PARA MESA
1 ARMARIO CON 2 PUERTAS ENCHAPADAS

PLANTA DE EQUIPAMIENTO

MUNICIPALIDAD DE LA PAZ		
PROYECTO	Cocina - Comedor de 5.80 x 6.80 con techo de tejas	02
Planta de Cimentaciòn y Equipamiento escala 1 / 75		

MUNICIPALIDAD DE LA PAZ

PROYECTO	Cocina - Comedor de 5.80 x 6.80 con techo de tejas	03
	Fachadas escala 1 / 75	

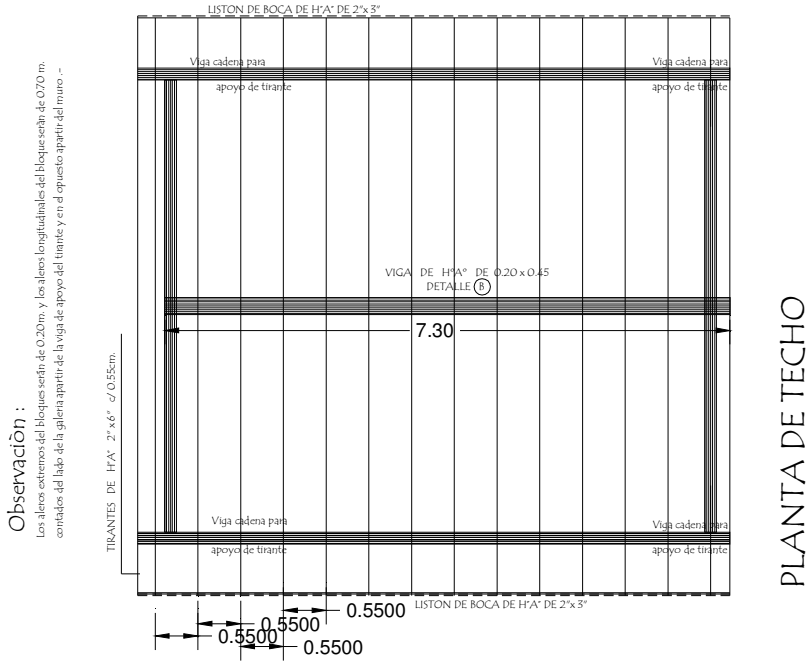

Observaciòn :
Los aleros externos del bloques serán de 0.20m. y los aleros longitudinales del bloque serán de 0.70 m. contados dd lado de la galería apartir de la viga de apoyo del tirante y en el opuesto apartir del muro .-

PLANTA de DESAGUE CLOACAL

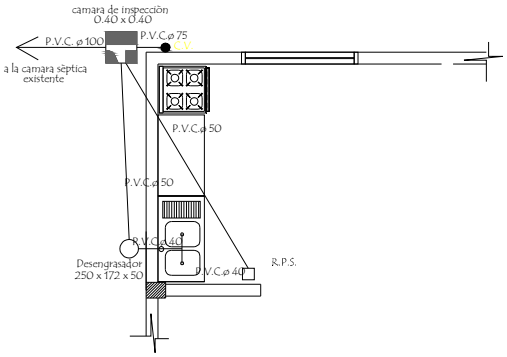

PLANTA de AGUA CORRIENTE

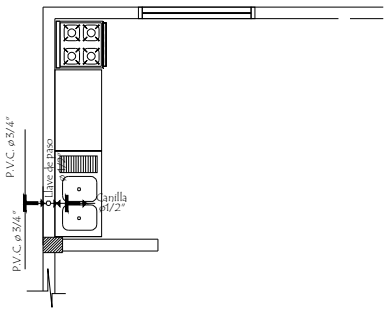

MUNICIPALIDAD DE LA PAZ

PROYECTO	Cocina - Comedor de 5.80 x 6.80 con techo de tejas	04
Planta de Techo - Desagüe y Agua Corriente - Detalle de viga escala 1 / 75		

INSTALACION ELECTRICA
UBICACION DE ARTEFACTOS Y ELECTRODUCTOS

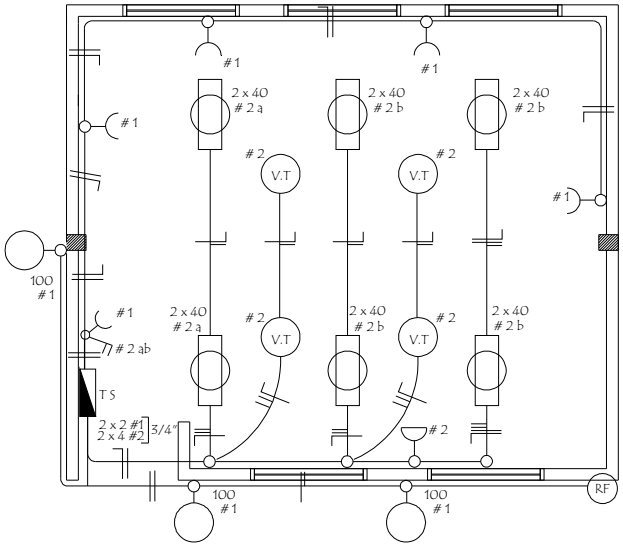

DETALLE DE CARGA TS

Circuitos	Fluorescentes		Tomas Watts	Heladera Watts	V.T. Watts	Fase	Total General
	2 x 40					R	
#1		3 x 100	4 x 100	300		1.000	1.000
#2	6 x 100		100		4 x 100	1.100	1.100
Total							2.100W

ESQUEMA DEL TS
AL TABLERO GENERAL

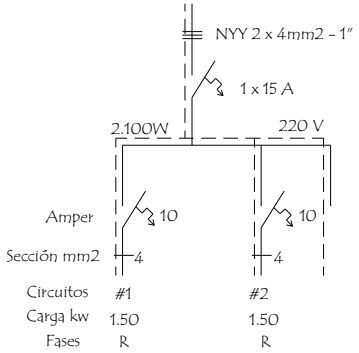

MUNICIPALIDAD DE LA PAZ

PROYECTO	Cocina - Comedor de 5.80 x 6.80 con techo de tejas	05
	Instalaciòn Elèctrica escala 1 / 75	

Detalle de Ventana Balancin

ventana balancin tipo b

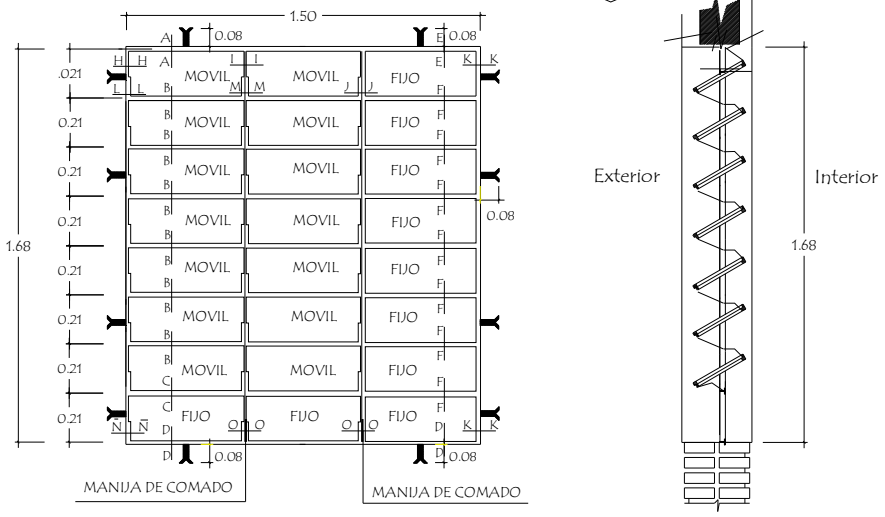

OBSERVACION :

NO DEBE TENER TERMINACIONES EN PUNTAS O CORTANTES

Detalle de corte de Cimentaciòn

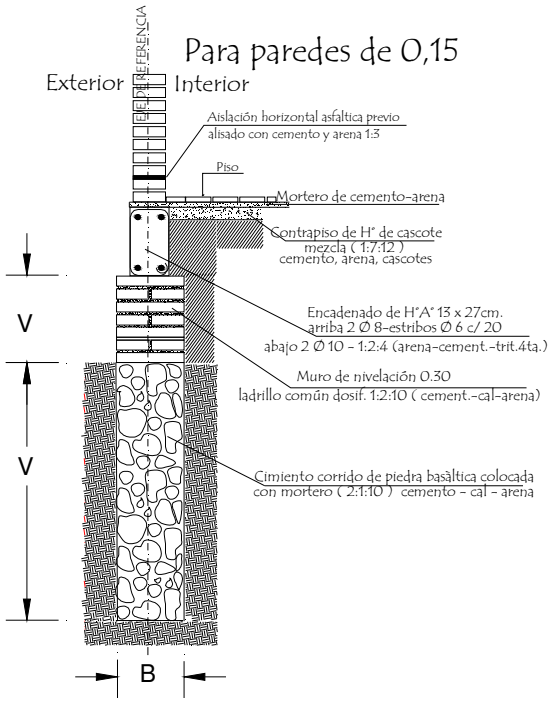

Observaciones :

V = altura de nivelaciòn y cimiento variable

B = ancho de cimiento variable

MUNICIPALIDAD DE LA PAZ		
PROYECTO	Cocina - Comedor de 5.80 x 6.80 con techo de tejas	06
Detalle de balancin y cimiento	sin escala	

Puerta Metàlica con 2 hojas - P 1

Corte Horizontal

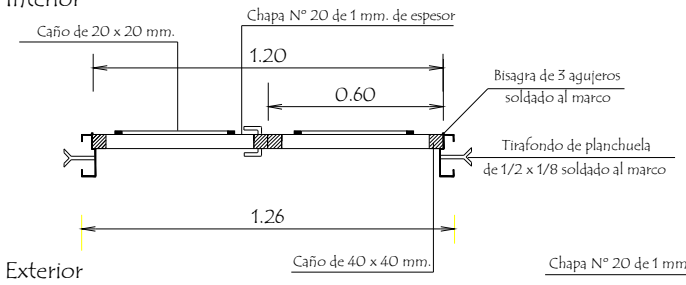

Detalle de Marco

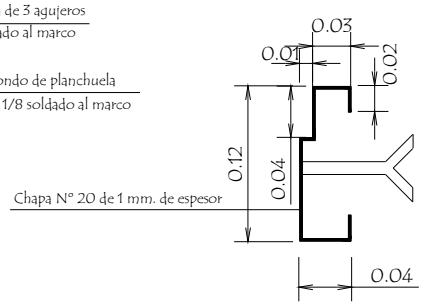

Hoja metàlica de 1,20 x 2,10

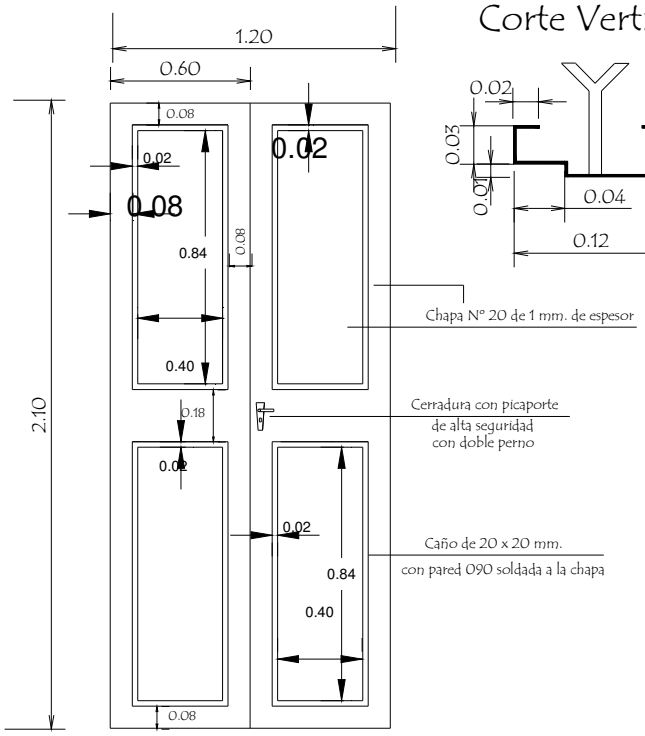

Vista Frontal

Corte Vertical

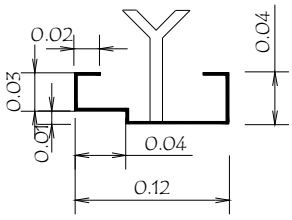

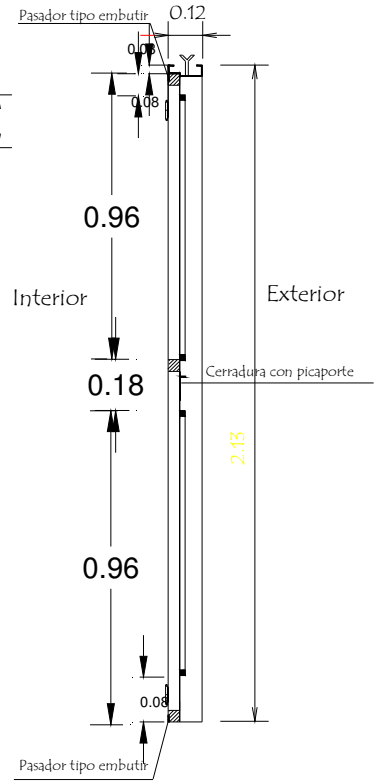

OBSERVACION :

En todos los lugares donde se utilizaron soldadura y no tuvieron un relleno completo, compactos y prolijos debiendo resultar suabe al tacto, deberàn de utilizar masilla para chapa para posteriormente realizar una lijada completa y pintar 2 manos con pintura anticorrosiva antes de su colocaciòn y otras 2 con pintura sintètica opaca como terminaciòn .-

MUNICIPALIDAD DE LA PAZ		
PROYECTO	Cocina - Comedor de 5.80 x 6.80 con techo de tejas	07
Detalle de Puerta Metàlica	sin escala	

Detalle de Encadenados de H° A°

DETALLE DE ENCADENADO INFERIOR Y SUPERIOR
DE 0.13 x 0.27 PARA MURO DE 0.15

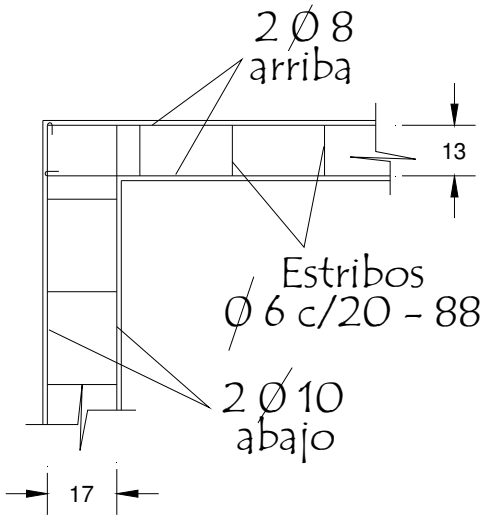

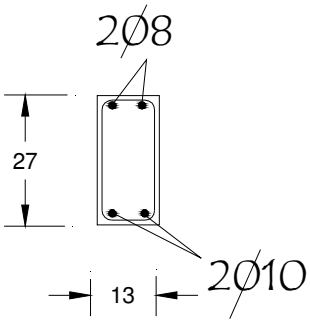

Observación:

Los encadenados superior y inferior serán ubicados respecto al eje de la mamposteria de nivelaciòn y elevaciòn

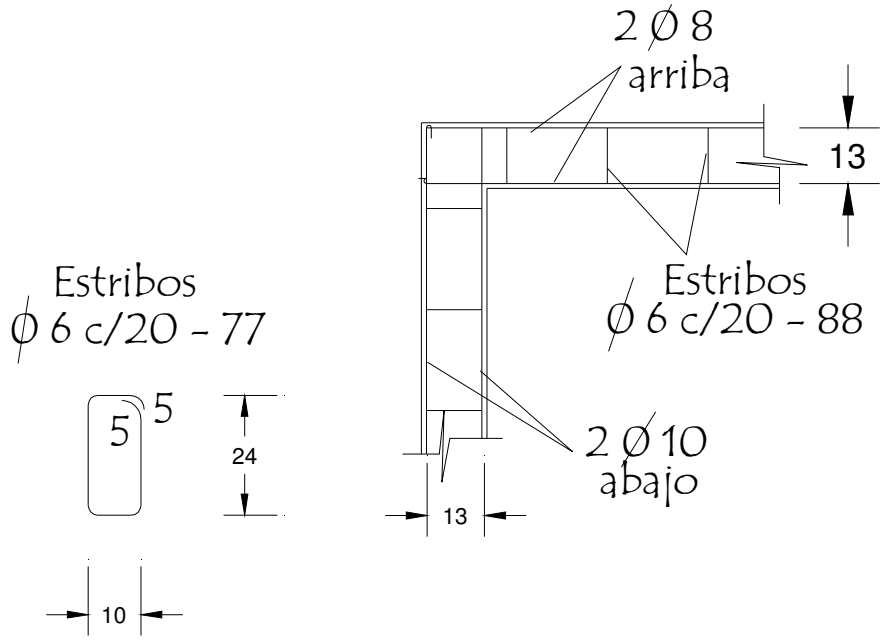

MUNICIPALIDAD DE LA PAZ		
PROYECTO	Cocina - Comedor de 5.80 x 6.80 con techo de tejas	08
	sin escala	

VIGA CUMBRERA DE H° A° 0.20 x 0.45

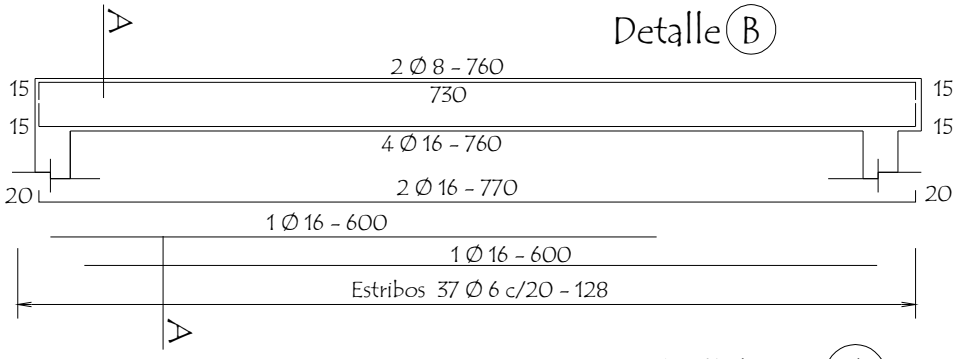

DETALLE A

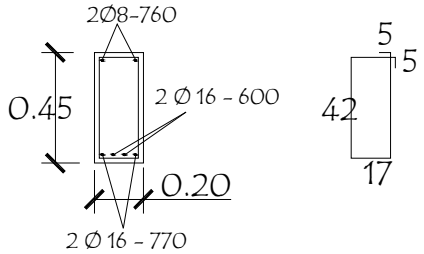

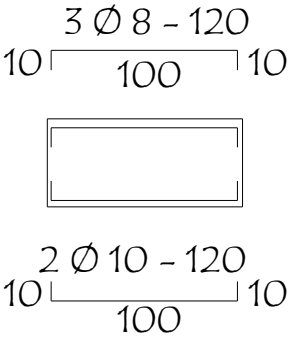

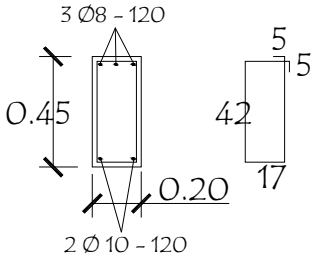

Dado de H° A° 0.13 x 0.50
Utilizar bajo la Viga A

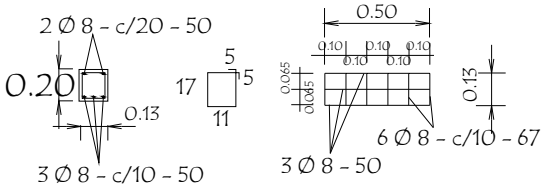

LOSA DE H° A° SOBRE PUERTA

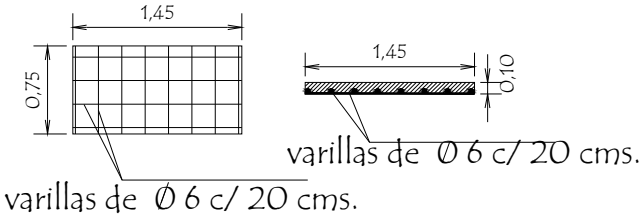

TIRANTE DE H°A° DE 2" x 6"

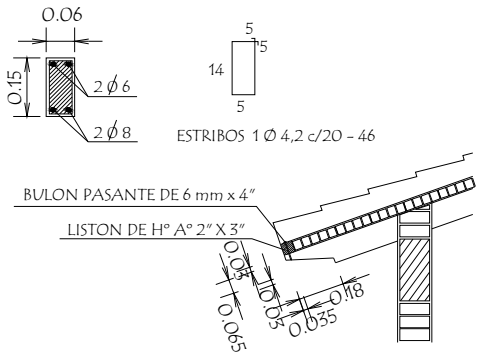

VIGA DE H°A° DE 0.20x0.25
APOYO DE TIRANTES
EN GALERIA

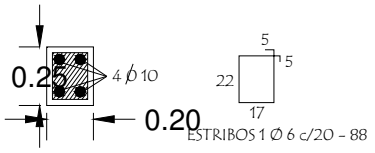

MUNICIPALIDAD DE LA PAZ		
PROYECTO	Cocina - Comedor de 5.80 x 6.80 con techo de tejas	09
Detalle Varios	sin escala	

Planchuela de Sujeciòn de Ventilador a Tirante de H° A°

Ubicaciòn de ventilador

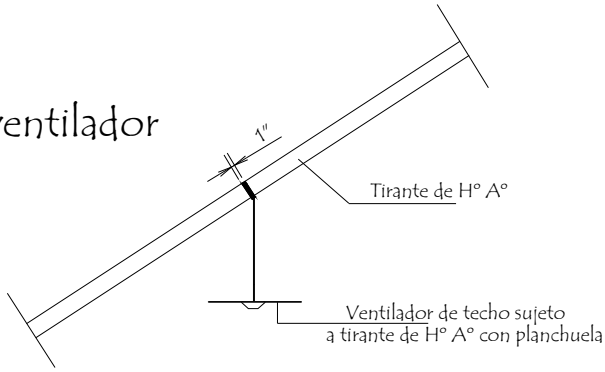

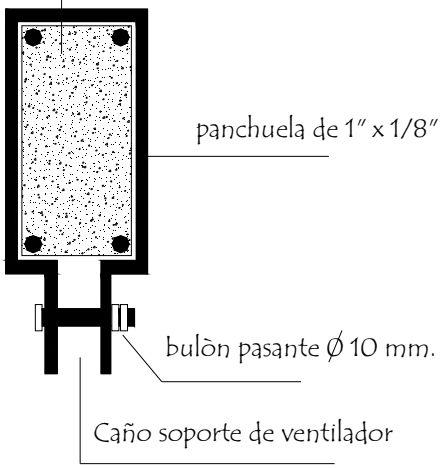

Detalle de planchuela

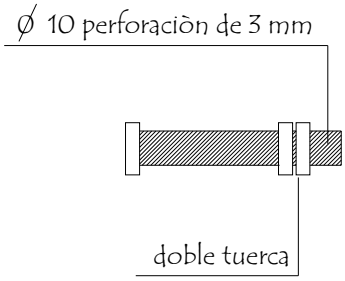

Detalle de bulòn

MUNICIPALIDAD DE LA PAZ		
PROYECTO	Cocina - Comedor de 5.80 x 6.80 con techo de tejas	10
	Detalle de Planchuela para Ventilador sin escala	