LICITACIÓN PÚBLICA NACIONAL DIP Nº 19/10
"CONSTRUCION DEL HOSPITAL REGIONAL DE CAAGUZU"

ACLARACION Nº 1

Asunción, 09 de Diciembre de 2010.

Con relación a la Licitación Pública Nacional DIP N° 19/10 "CONSTRUCCION DEL HOSPITAL REGIONAL DE CAAGUAZU", considerando las consultas realizadas respecto a la licitación mencionada se responden las mismas:

a) Consulta1: favor proveer planos de señales débiles.
Respuesta: pueden pasar a retirar de la Sub-UOC, 5° piso Edificio Boquerón, todos los planos en formato Autocad. Para el efecto se solicita traer algún dispositivo de almacenamiento de información.
Los planos solicitados son:

- IPS-USCAA-II-PB-01
- IPS-USCAA-II-PP-02
- IPS-USCAA-II-SP-03

b) Consulta 2: Ítem 49.15 panel de alarma visual y acústica con pantalla de cristal liquido para dos gases, favor proveer cantidad.
Respuesta: La cantidad solicitada es de 3 (tres) unidades. Como se detalla en los planos siguientes:

- IPS-USCAA-IGM-PB-01
- IPS-USCAA-IGM-PP-02
- IPS-USCAA-IGM-SP-03

c) Consulta 3: Ítem 49.17 Construcción de sala de máquina. Planilla de cómputo métrico y presupuesto no coincide con especificaciones técnicas. Favor aclarar rubros a cotizar.
Respuesta: Remitirse a la Planilla de Computo Métrico y al plano de Detalle IPS-USCAA-DET-50

d) Consulta 4: Ítem 36 Extractores. Favor proveer dimensiones.
Respuesta: Medidas aproximadamente. ± 10% del valor indicado en la figura.
Siempre y cuando cumpla con las EETT restantes.

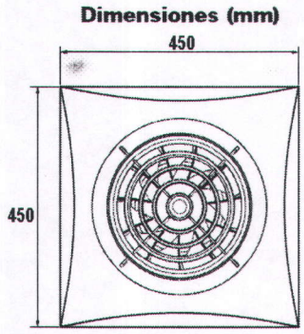

e) Consulta 5: Ítem 28.3.6.3 De escalera- tipo marinera, de acceso (interior) al reservorio semienterrado, de acero inoxidable, conforme plano de detalle. Favor proveer detalles.
Respuesta: se encuentran en el plano: IPS-USCAA-IS- 05

- Reservorio semienterrado de Agua

INSTITUTO DE PREVISIÓN SOCIAL
Ing. Juan José Sánchez O.
Jefe Sub - UOC N° 1

Ing. JUAN ARSENIO ACUÑA
Director
Dirección de Infraestructura
Instituto de Previsión Social

3

- Detalles de escaleras de acceso.
- Esquema de aberturas metálicas.
-

f) **Consulta 6**: Ítem 28.3.6.4 De escalera- tipo marinera, de acceso (exterior) al reservorio semienterrado, de varilla metálica de diámetro 16 mm, según plano de detalle, incluye pintura (anticorrosivas y esmalte sintético). Favor proveer detalles.
Respuesta: remitirse a respuesta de la consulta 5.

g) **Consulta 7**: Ítem 28.3.6.5 De escalera- tipo marinera, de acceso (interior) a la fosa de bombeo, de varilla metálica de diámetro de 16 mm, según plano de detalle, incluye pintura (anticorrosivas y esmalte sintético), Favor proveer detalles.
Respuesta: remitirse a respuesta de la consulta 5

h) **Consulta 8**: Ítem 28.4.3 Provisión y colocación de escalera metálica tipo gato, de varilla metálica de diámetro 20 mm, según plano de detalle, incluye pintura (anticorrosivas y esmalte sintético). Favor proveer detalles.
Respuesta: se encuentra en el plano: IPS-USCAA-IS- 07

- Reservorio Superior de Agua - Esquema de Instalación Hidráulica.
- Detalles de escaleras de acceso.
- Esquema de aberturas metálicas.

i) **Consulta 9**: Ítem 28.4.2 provisión y colocación de escalera de acero inoxidable-tipo marinera, para reservorio superior de agua, conforme plano de detalle. Favor proveer detalles.
Respuesta: remitirse a respuesta de la consulta 8.

j) **Consulta 10**: en la planilla de cómputo métrico y presupuesto se indica la construcción de caja de ascensores. Favor aclarar si se cotizara provisión de los ascensores y en que rubro.
Respuesta: no se requiere la cotización para la provisión de los ascensores, el mismo se realizara en otro llamado

k) **Consulta 11**: solicitamos planos en formato Autocad.
Respuesta: pueden pasar a retirar de la Sub-UOC, 5° piso Edificio Boquerón, todos los planos en formato Autocad. Para el efecto se solicita traer algún dispositivo de almacenamiento de información.

l) **Consulta 12**: los planos de la parte eléctrica que faltan son los siguientes (el PDF está en blanco): Plano IE11-PB-TE; Plano IE14-PP-TN; Plano IE17-te-Azotea.
Respuesta: remitirse a la respuesta de la consulta 11.

m) **Consulta 13**: en la Sección V Alcance de las Obras. Periodo de Construcción. Se indica que los plazos no están supeditados al Acta de Inicio. Solicitamos aclaración en el caso de que el Hospital no se mude totalmente y a partir de cuándo corren los 18 meses de plazo.
Respuesta: El plazo de los 18 meses empezara a correr con la liberación total del Hospital.

INSTITUTO DE PREVISION SOCIAL
Ing. Juan José Sánchez O.
Jefe Sub - UOC N° 1

Ing. Juan José Sánchez
Jefe de la Sub UOC Nº 1

Ing. JUAN CIRILO ACUÑA
Director de Infraestructura

Ing. Juan Cirilo Acuña Carballo
Director de Infraestructura

4