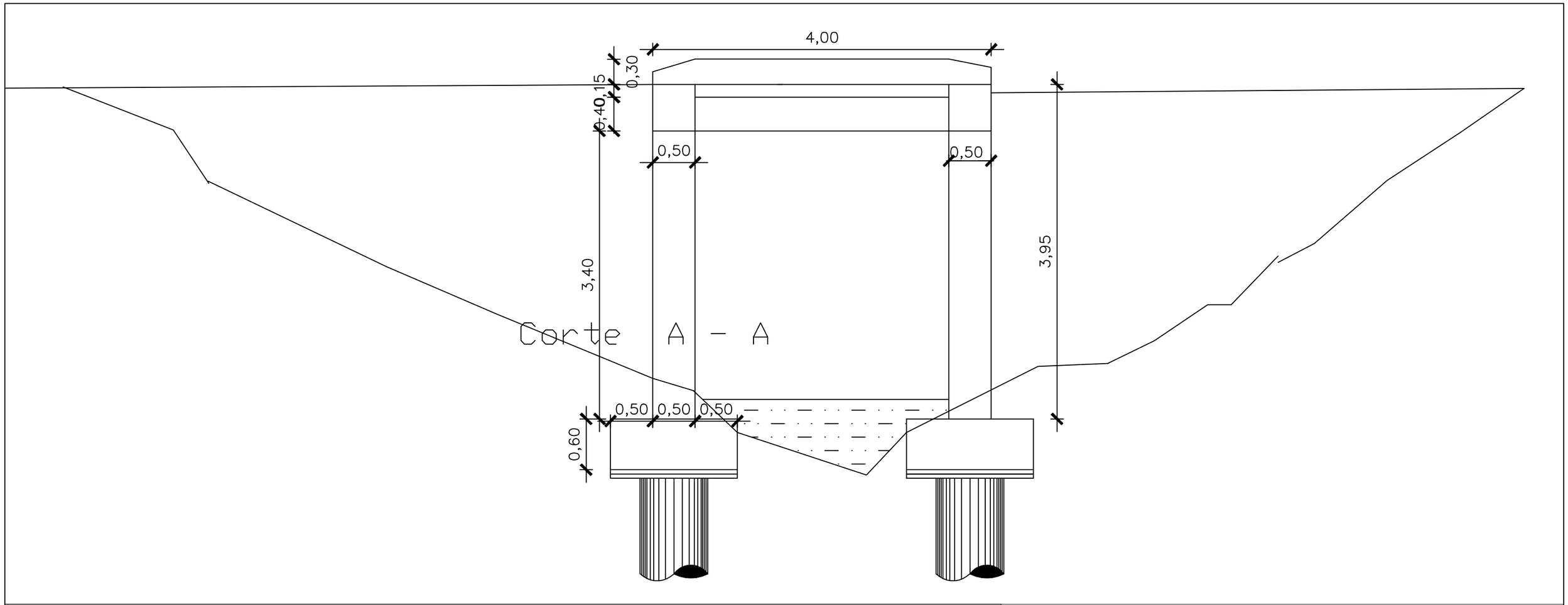

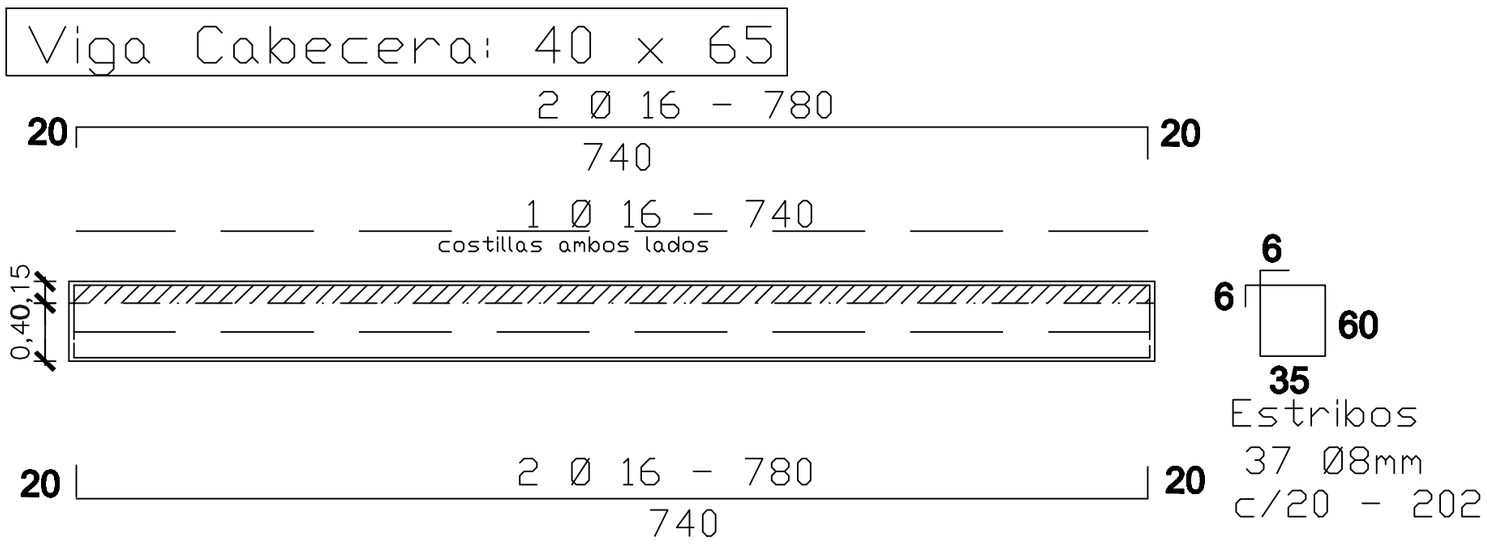

MUNICIPALIDAD DE DR. RAUL PEÑA

OBRA: Sustitución de Alcantarilla Limite Barrio Libertador-Mingaguazu

UBICACIÓN: Límite entre la Comunidad de Libertador y la de Mingaguazú del Distrito Dr. Raul Peña

PROYECTISTA: Ing. Cesar Cristaldo

FECHA: FEB/2.019.- **ESC: to FIT**

PROYECTISTA

2