ESCUELA BÁSICA 384 CAP. PEDRO JUAN CABALLERO
ZANJA PYTA - AMAMBAY

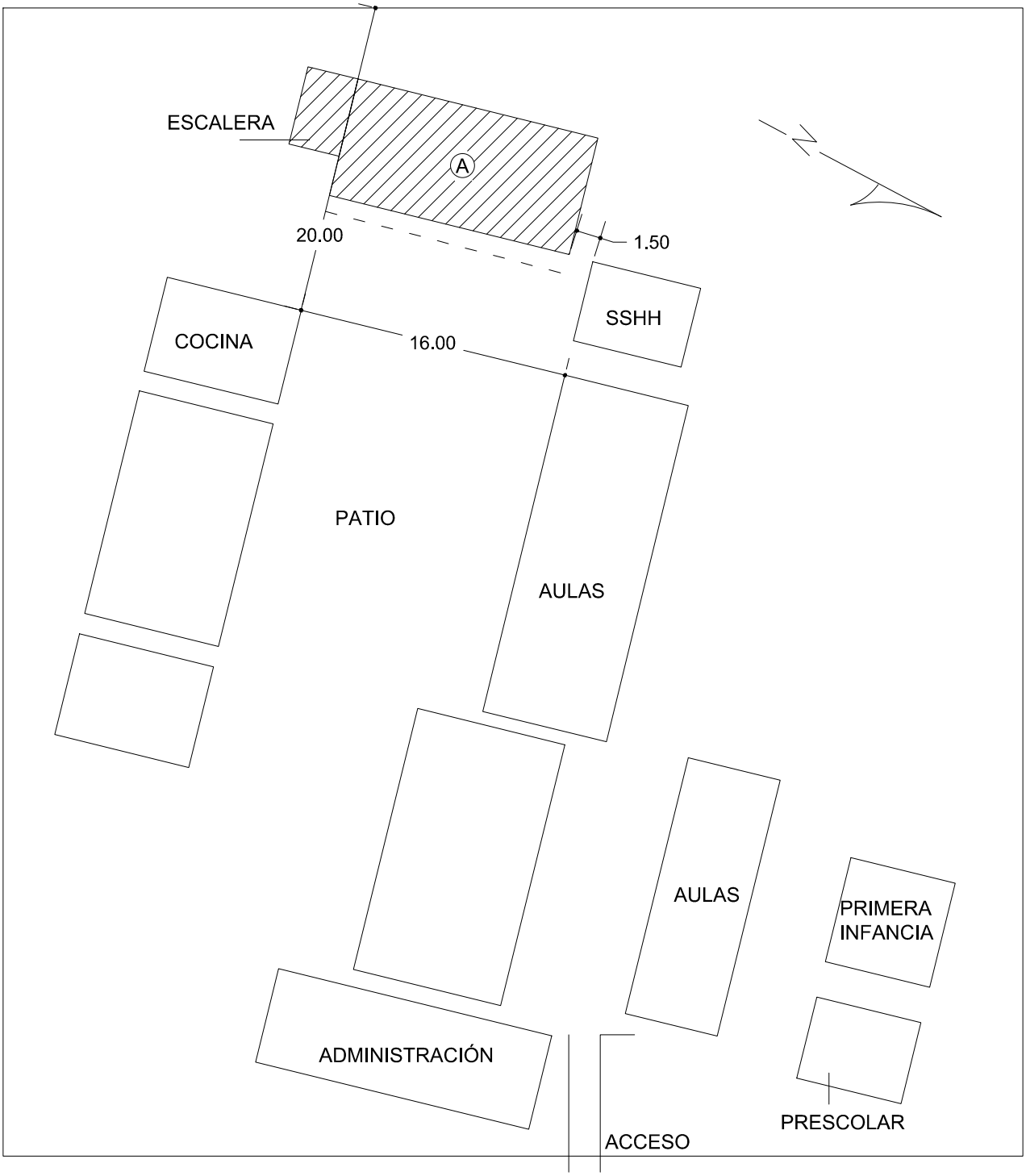

PLANTA DE UBICACIÓN

REFERENCIAS

A - PROPUESTA AULA INFORMÁTICA HºAº (PLANTA BAJA)

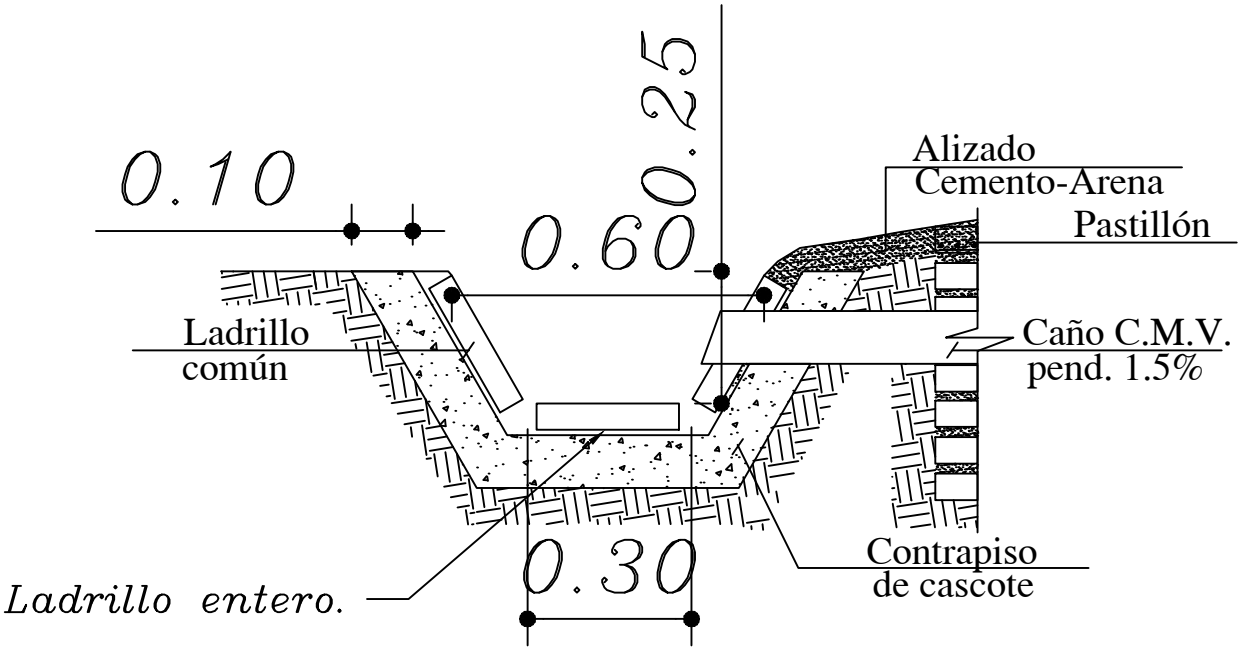

CANAL DE DESAGUE 0.60m. DE ANCHO

MINISTERIO DE EDUCACION Y CULTURA DIRECCIÓN DE INFRAESTRUCTURA		01
Canal de Desagüe	DETALLE CANAL DE DESAGÜE 0.60 m	Esc.: 1/25

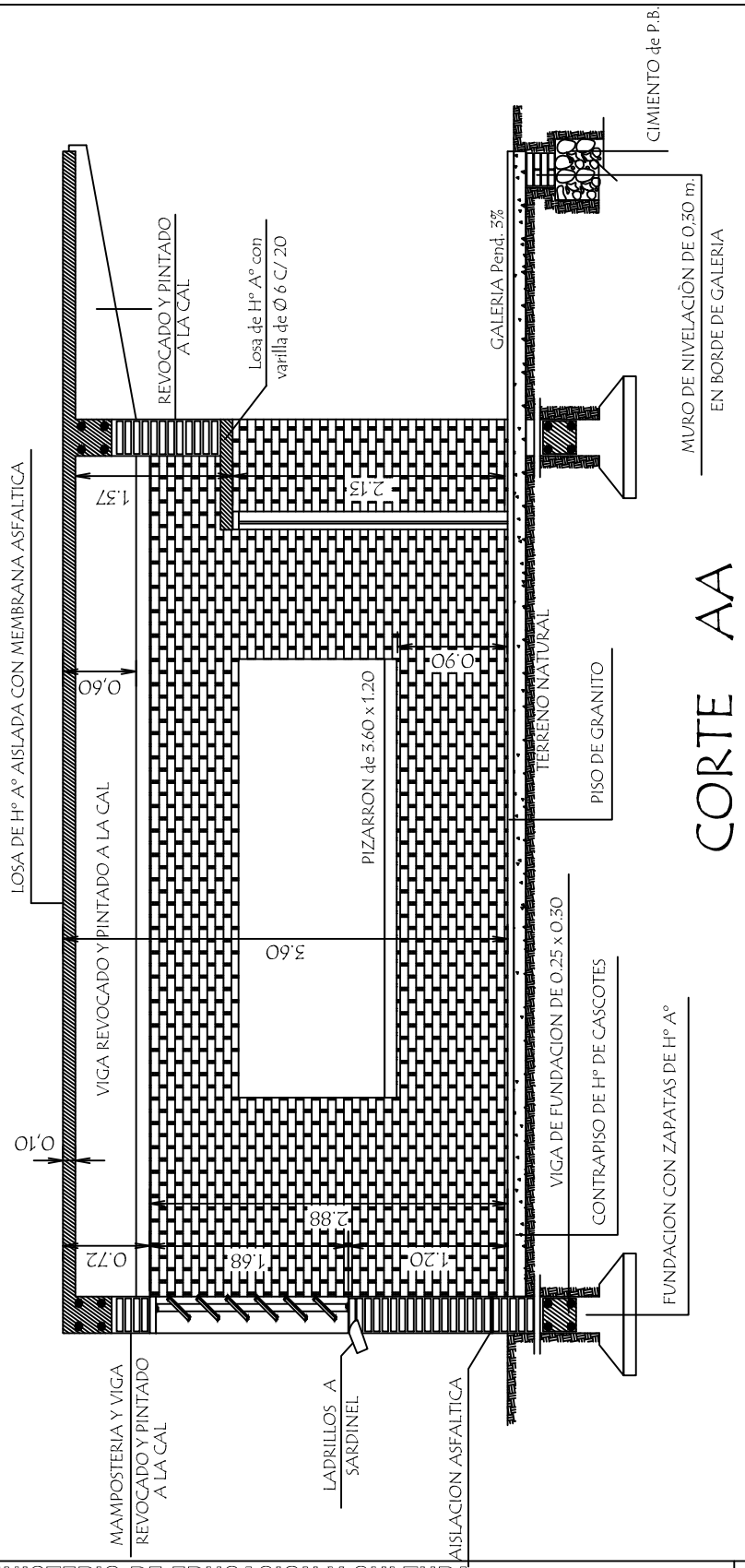

MINISTERIO DE EDUCACION Y CULTURA

DIRECCIÓN DE INFRAESTRUCTURA

02

Aula Tipo 7.20 x 7.20 Planta Baja	CORTE TRANSVERSAL

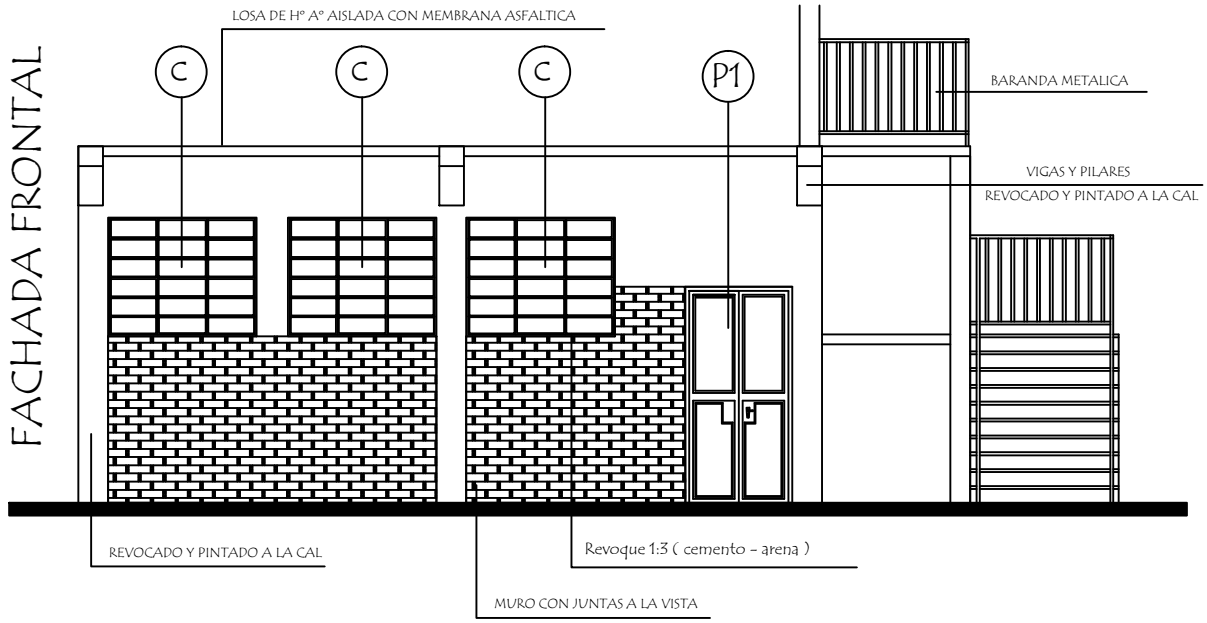

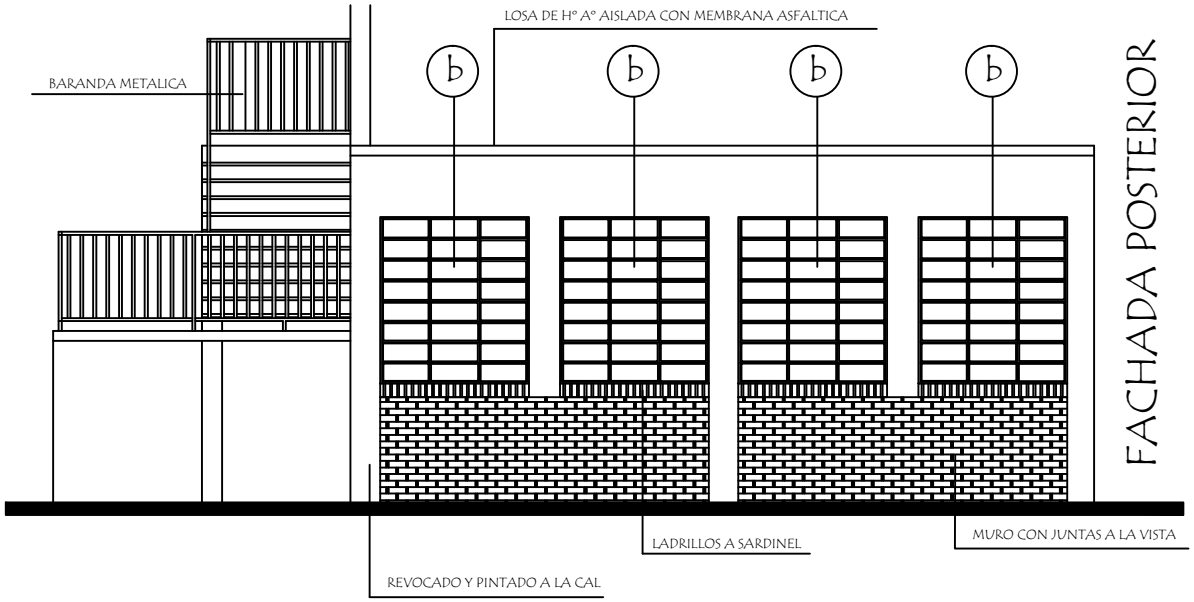

MINISTERIO DE EDUCACION Y CULTURA DIRECCIÓN DE INFRAESTRUCTURA		03
Aula Tipo 7.20 x 7.20 Planta Baja	FACHADA FRONTAL Y POSTERIOR	

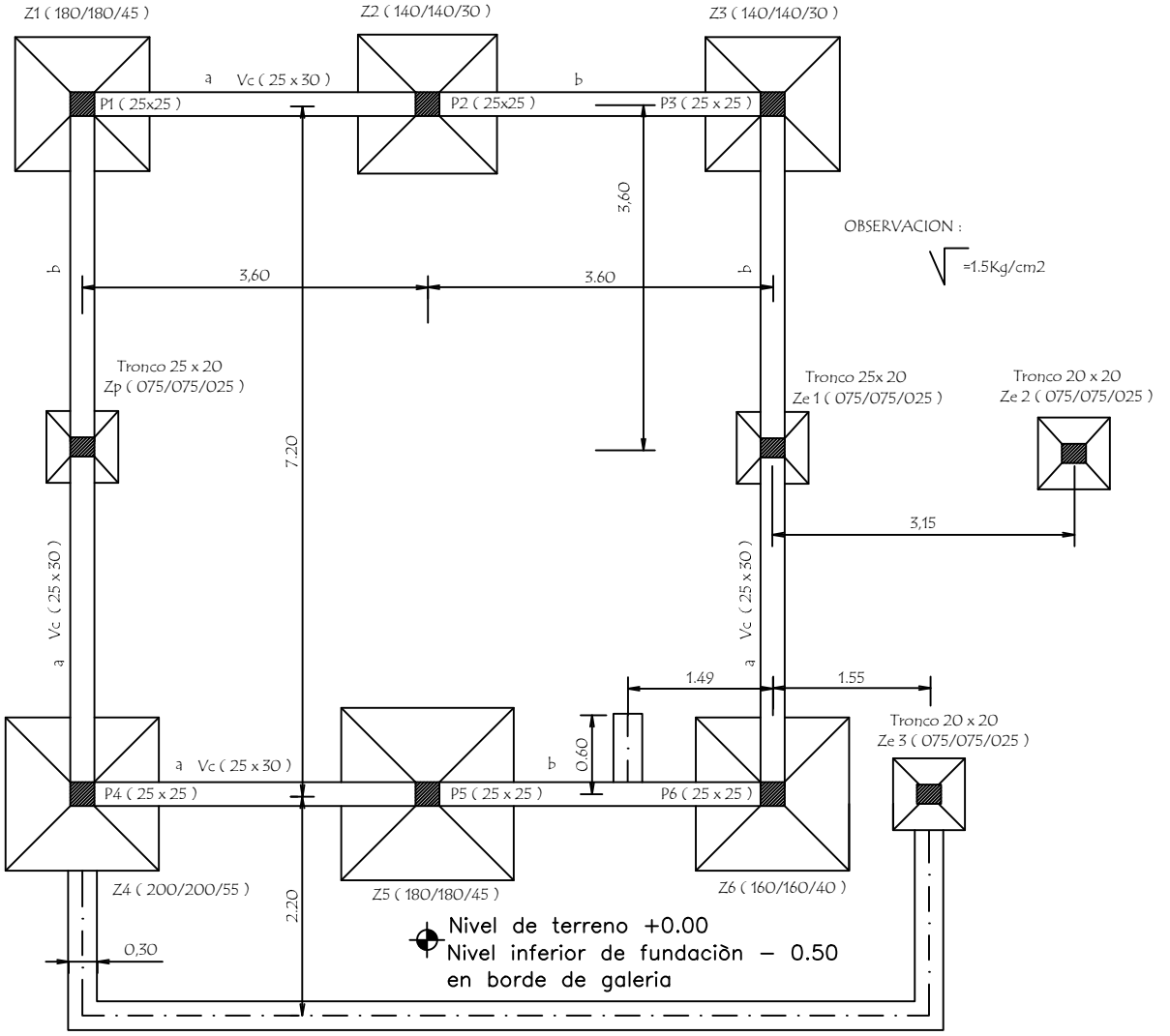

PLANTA DE FUNDACION

CUADRO DE ZAPATAS

	ZAPATA	A=B	H	ARMADURAS	
Z1	180/180/45	180	45	13 Ø 12 -c/14 - 185	13 Ø 12 -c/14 - 185
Z2	140/140/30	140	30	14 Ø 10 -c/10 - 145	14 Ø 10 -c/10 - 145
Z3	140/140/30	140	30	14 Ø 10 -c/10 - 145	14 Ø 10 -c/10 - 145
Z4	200/200/55	200	55	15 Ø 12 -c/14 - 205	15 Ø 12 -c/14 - 205
Z5	180/180/45	180	45	13 Ø 12 -c/14 - 185	13 Ø 12 -c/14 - 185
Z6	160/160/40	160	40	16 Ø 10 -c/10 - 165	16 Ø 10 -c/10 - 165
Ze 1=2=3	75/75/25	75	25	8 Ø 10 -c/10 - 80	8 Ø 10 -c/10 - 80

MINISTERIO DE EDUCACION Y CULTURA DIRECCIÓN DE INFRAESTRUCTURA		04
Aula Tipo 7.20 x 7.20 Planta Baja	PLANTA DE FUNDACION	

DETALLE DE ZAPATA - 140 /140/30 (Z2 - Z3)

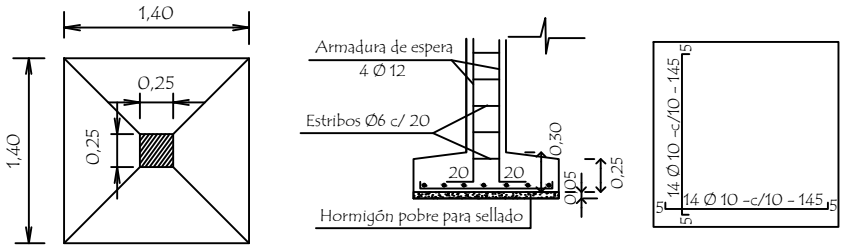

DETALLE DE ZAPATA - 160 /160/40 (Z6)

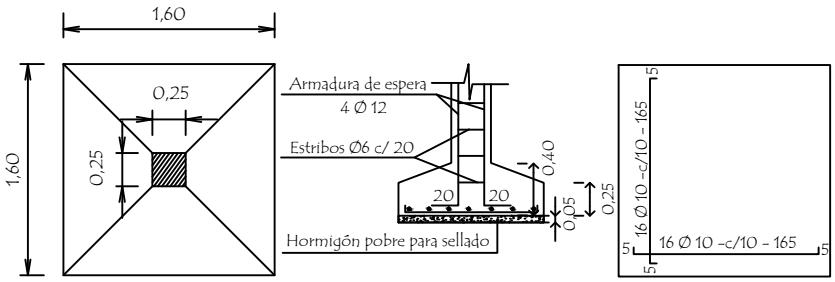

DETALLE DE ZAPATA - 180 /180/45 (Z1 - Z5)

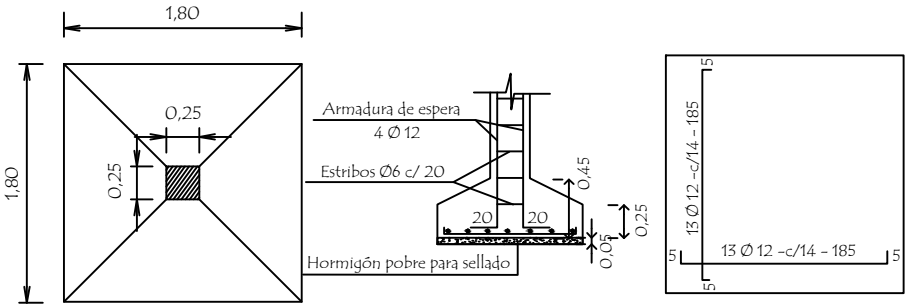

DETALLE DE ZAPATA - 200 /200/55 (Z4)

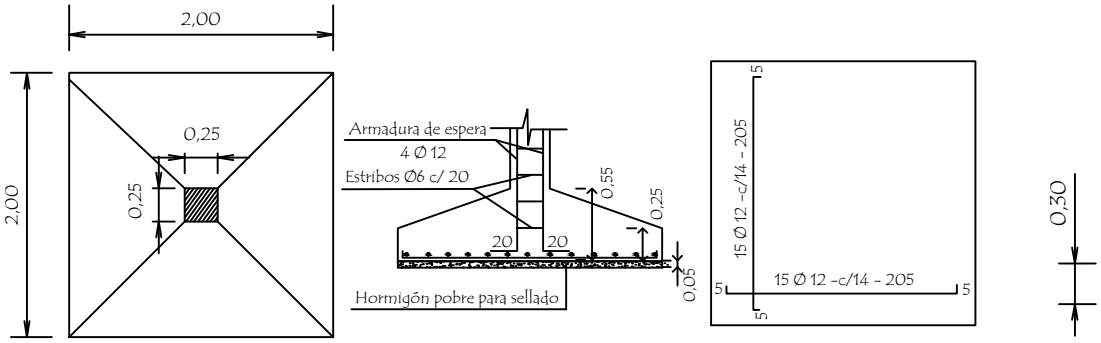

MINISTERIO DE EDUCACION Y CULTURA DIRECCIÓN DE INFRAESTRUCTURA		05
Aula Tipo 7.20 x 7.20 Planta Baja	DETALLE DE ZAPATAS	

DETALLE DE VIGAS

Viga 1 = 2 (20 x 35)

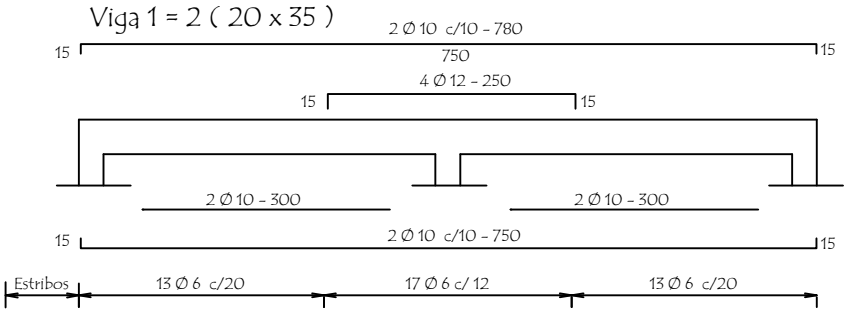

Viga 3 (20 x 30)

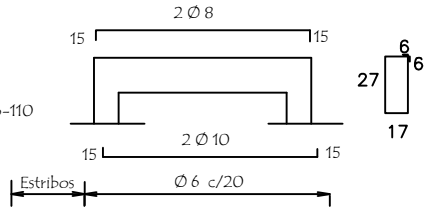

Viga 4 = 6 (25 x 60)

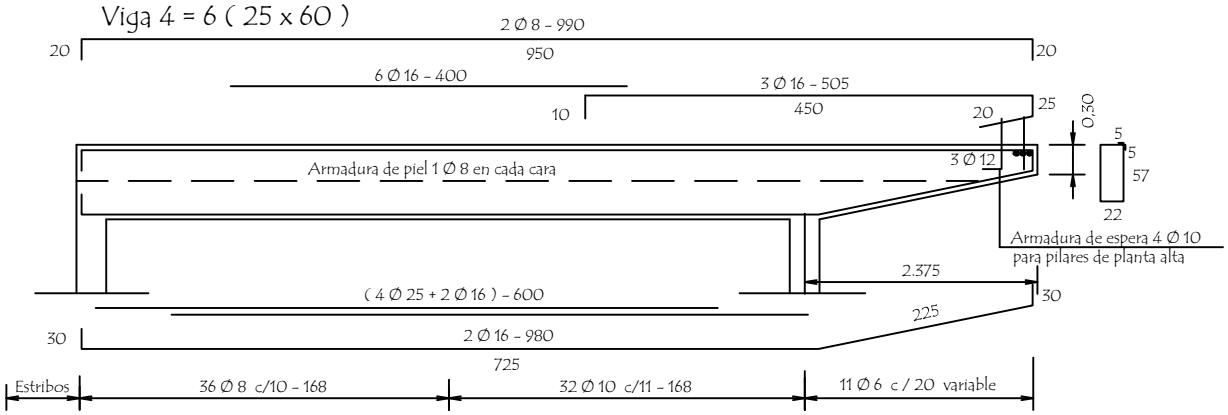

Viga 5 (25 x 60)

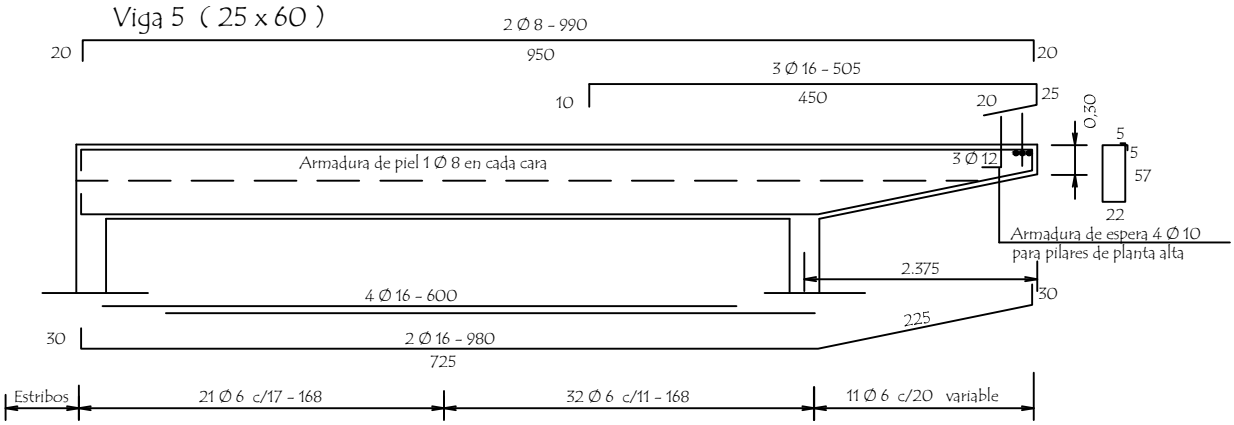

OBSERVACIONES :

- . EN LAS VIGAS SE DEJARAN BROTES DE ARMADURAS PARA FUTURA AMPLIACION .-
- . LAS ARMADURAS DE ESPERA DEBERA PREVERSE DEL LADO A AMPLIAR EL BLOQUE .-

MINISTERIO DE EDUCACION Y CULTURA DIRECCIÓN DE INFRAESTRUCTURA		08
Aula Tipo 7.20 x 7.20 Planta Baja	DETALLE DE VIGAS	

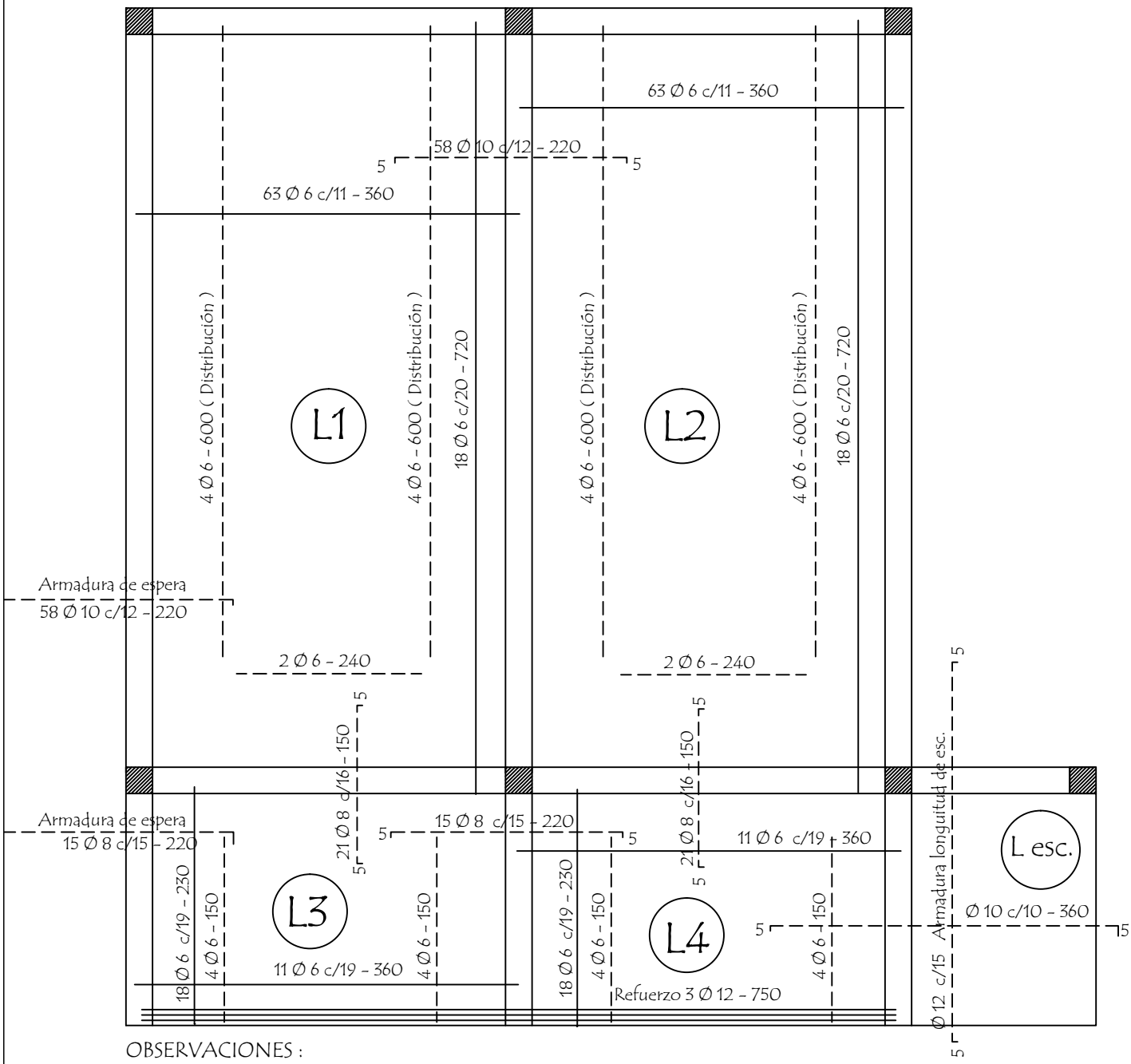

OBSERVACIONES :

PLANTA DE ARMADURAS POSITIVAS Y NEGATIVAS

EN LAS LOSAS Y VIGAS SE DEJARAN BROTES PARA FUTURA AMPLIACION .-

LAS ARMADURAS DE ESPERA DEBERA PREVERSE DEL LADO A AMPLIAR EL BLOQUE .-

MINISTERIO DE EDUCACION Y CULTURA DIRECCIÓN DE INFRAESTRUCTURA		07
Aula Tipo 7.20 x 7.20 Planta Baja	PLANTA DE ARMADURAS	

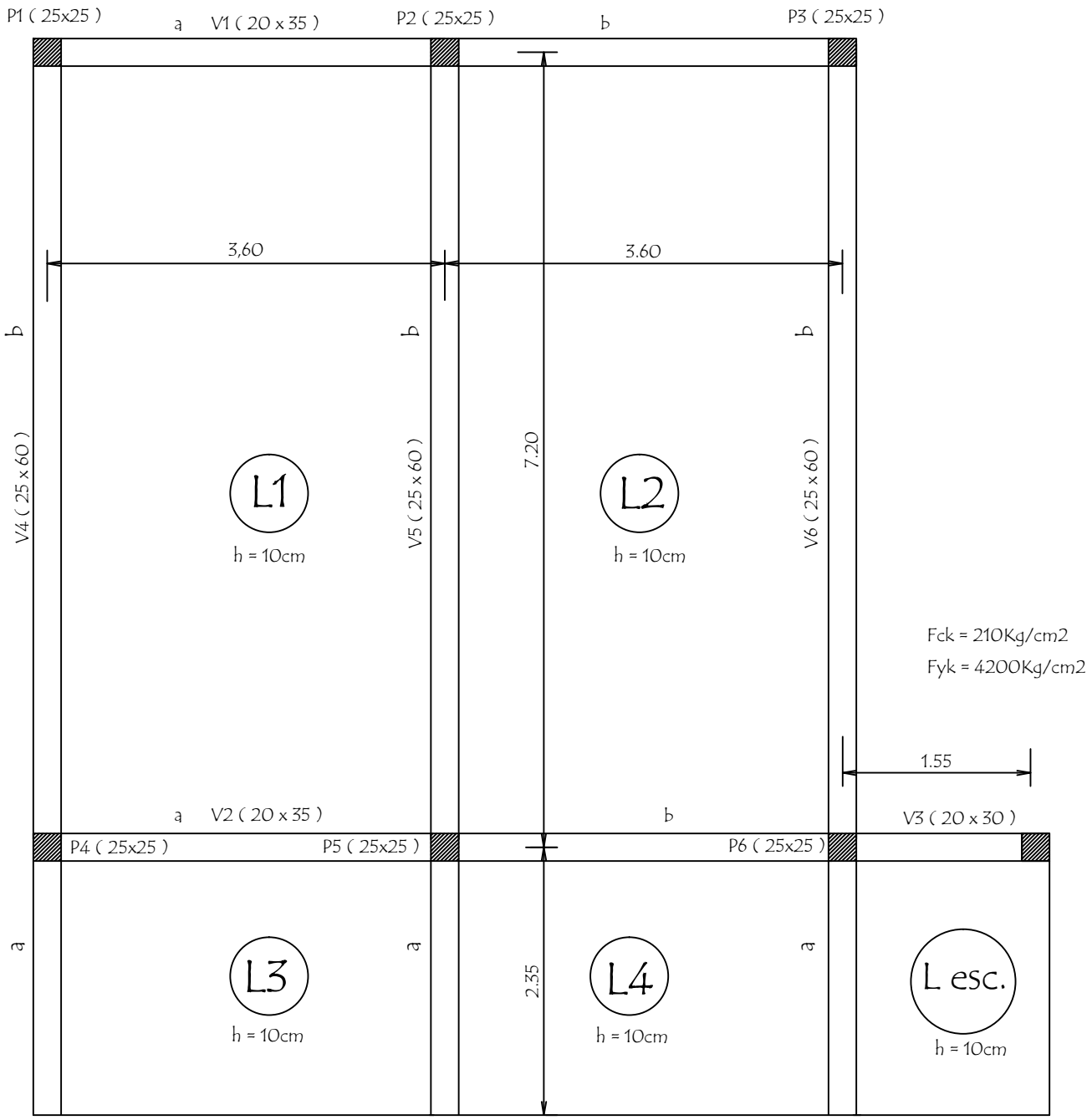

OBSERVACIONES :

PLANTA DE ENCOFRADO

- . EN LAS LOSAS Y VIGAS SE DEJARAN BROTES DE DE ARMADURAS PARA FUTURA AMPLIACION .-

- . LAS ARMADURAS DE ESPERA DEBERA PREVERSE DEL LADO A AMPLIAR EL BLOQUE .-

MINISTERIO DE EDUCACION Y CULTURA DIRECCIÓN DE INFRAESTRUCTURA		06
Aula Tipo 7.20 x 7.20 Planta Baja	PLANTA DE ENCOFRADO	

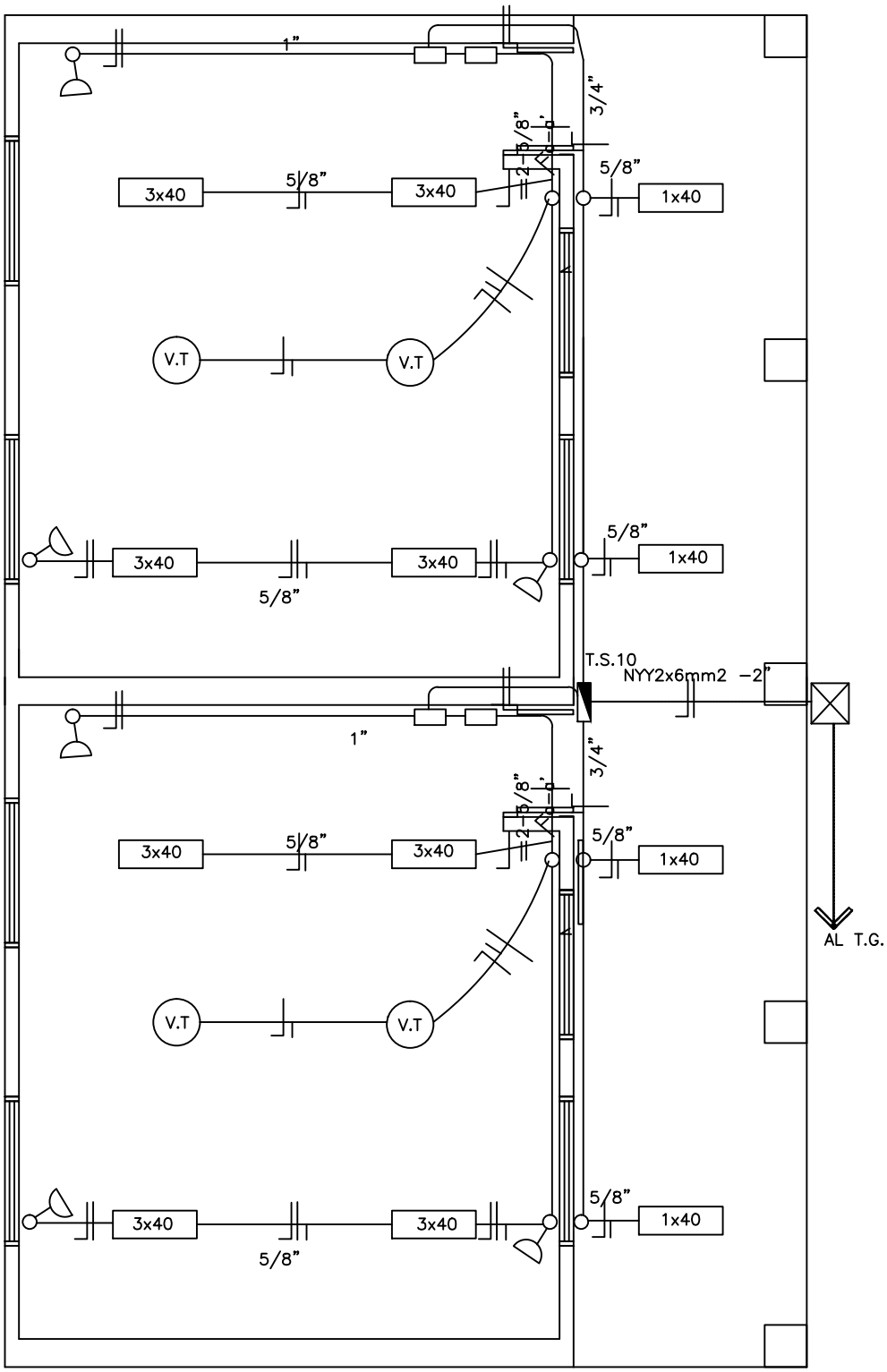

Observaciones:

*Los artefactos fluorescente son de 3x40W.
*Los artefactos fluorescentes deben ir colgados.
*Los condutores no acotados son de 2mm2.
*Los fluorescentes deben tener capacitores.
*Los TC son tableros de comando de luces y tomas.
*Los TCV son tableros de comando de ventiladores.

MINISTERIO DE EDUCACION Y CULTURA DIRECCIÓN DE INFRAESTRUCTURA		09
2 Aulas tipo 5.80 x 6.80 con techo de tejas	PLANTA INSTALACION ELECTRICA	Esc.: 1/75

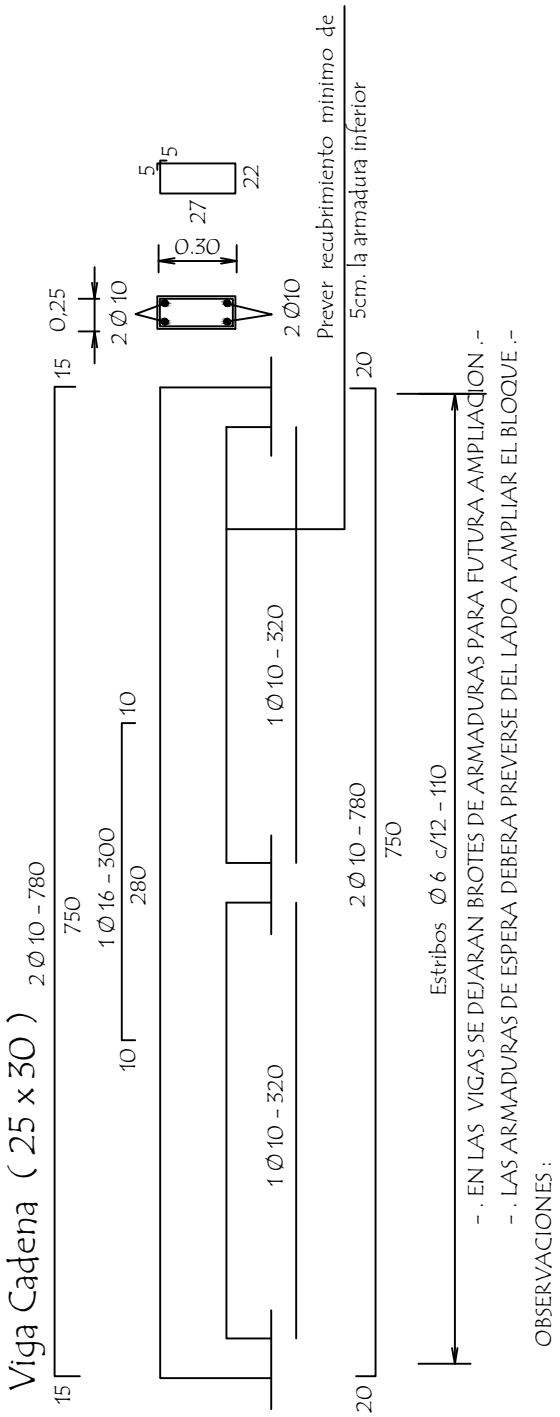

MINISTERIO DE EDUCACION Y CULTURA DIRECCIÓN DE INFRAESTRUCTURA		10
Aula Tipo 7.20 x 7.20 Planta Baja	DETALLE DE VIGA CADENA	

DETALLE DADO DE Ho. Ao

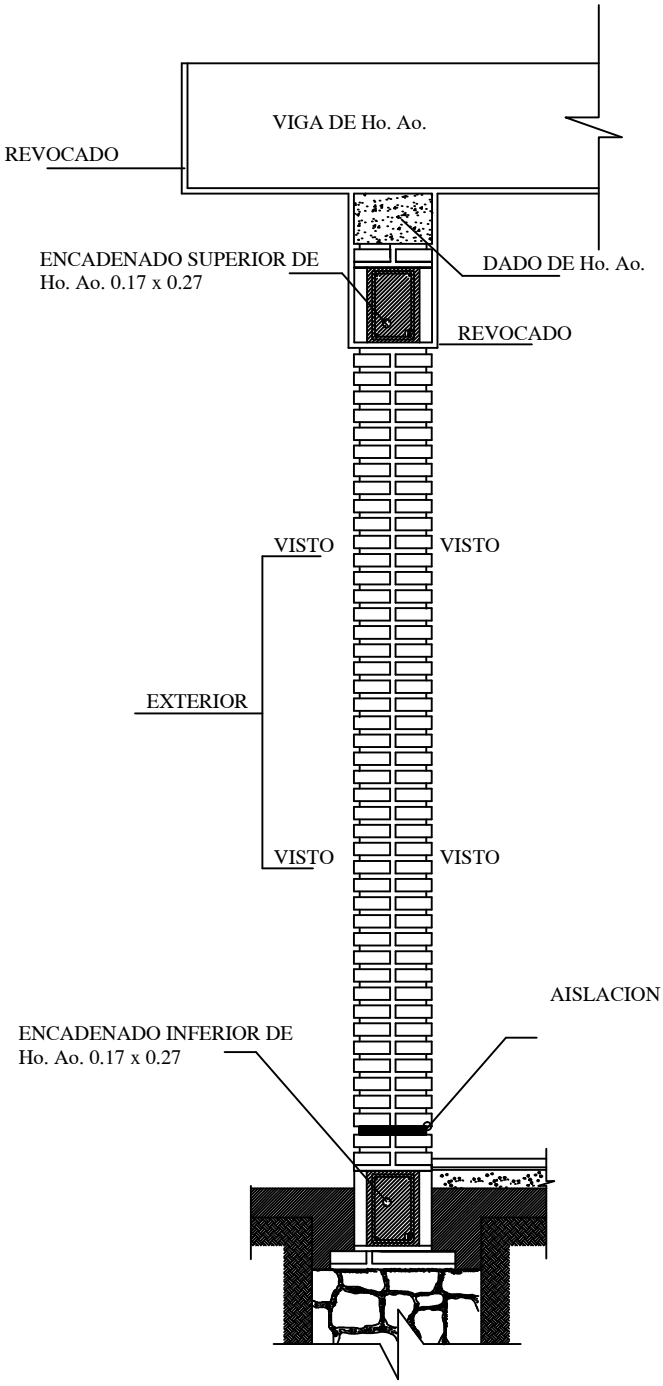

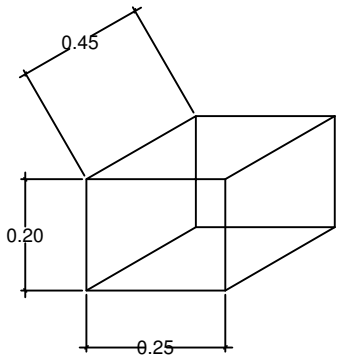

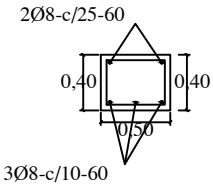

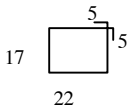

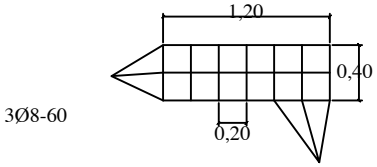

OBS.:

EN LOS CASOS DE QUE EL AULA SEA
CONSTRUIDA COMO ULTIMA DEL BLOQUE
LA PARED EXTERIOR LLEVARA LOS LADRILLOS
CON JUNTAS A LA VISTA HASTA
LA ALTURA DE TECHO, LA VIGA Y EL DADO
DE Ho. Ao. SERAN REVOCADOS.
SI EL AULA A CONSTRUIR ES ANEXA LA
PARED TRANSVERSAL SERA CON JUNTAS
A LA VISTA A AMBOS LADOS HASTA EL
ENCADENADO SUPERIOR Y REVOCADO
HASTA EL TECHO, TAMBIEN LA VIGA Y EL DADO.

MINISTERIO DE EDUCACION Y CULTURA DIRECCIÓN DE INFRAESTRUCTURA		10
2 Aulas tipo 5.80 x 6.80 con techo de tejas	DETALLES VARIOS	Sin Escala

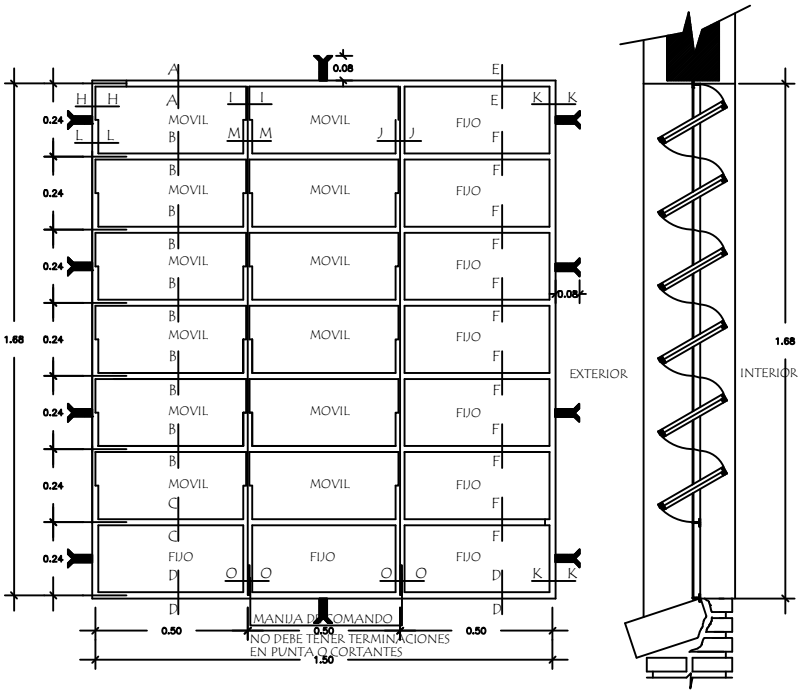

VENTANA BALANCIN TIPO b

ESC. 1/10

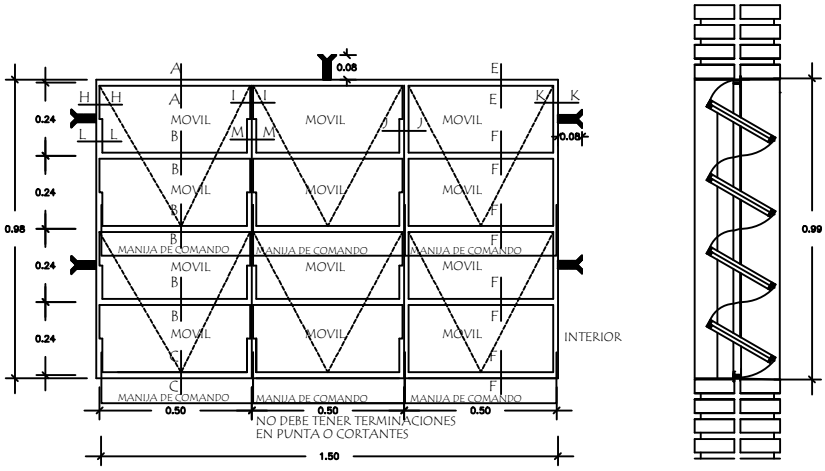

VENTANA BALANCIN TIPO c

ESC. 1/20

MINISTERIO DE EDUCACION Y CULTURA DIRECCIÓN DE INFRAESTRUCTURA		11
Aula Tipo 7.20 x 7.20 Planta Baja	DETALLE DE ABERTURAS	

PUERTA DE ACCESO - TABLERO
(ABRE HACIA AFUERA)

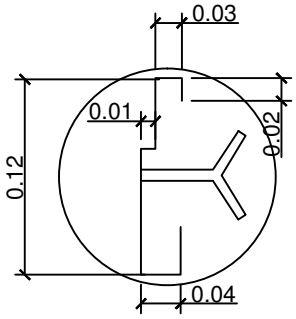

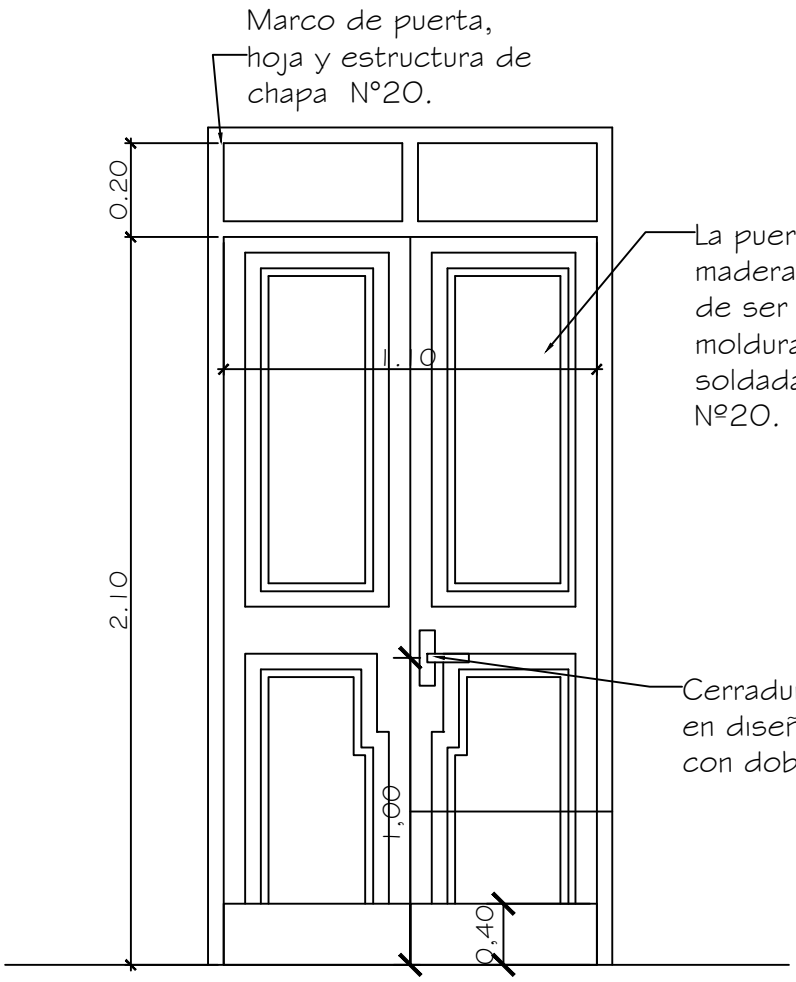

Observaciones:
* El modelo de la puerta tablero puede variar, lo importante es respetar las medidas indicadas (1.10 x 2.10m).
* Se debe eliminar el uso del sistema tambor circular en las cerraduras.

MINISTERIO DE EDUCACION Y CULTURA DIRECCIÓN DE INFRAESTRUCTURA		11
2 Aulas tipo 5.80 x 6.80 con techo de tejas	DETALLE ABERTURAS	Sin Escala

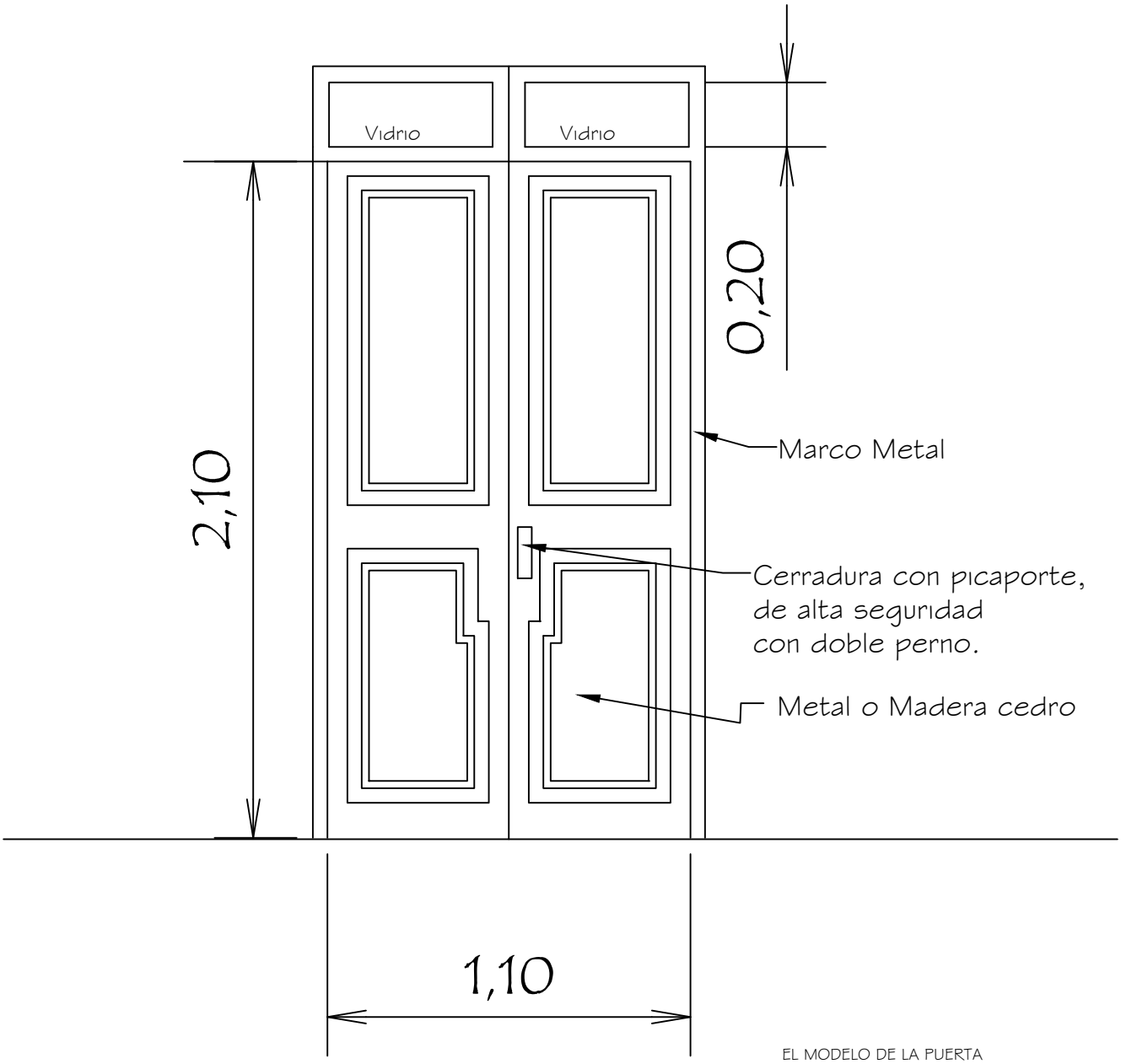

EL MODELO DE LA PUERTA
TABLERO PUEDE VARIAR,
LO IMPORTANTE ES RESPETAR
LAS MEDIDAS GENERALES, 1.10 X 2.10.

DETALLE DE PUERTA DE ACCESO

MINISTERIO DE EDUCACION Y CULTURA DIRECCIÓN DE INFRAESTRUCTURA		12
Aula Tipo 7.20 x 7.20 Planta Baja	DETALLE DE ABERTURAS	

OBSERVACIONES: * LAS MEDIDAS PRESENTADAS EN ESTE DETALLE DEBEN SER RESPETADAS POR EL HERRERO CONTRATADO.
* COLOCAR LOS BALANCINES EN LA PARTE INTERNA PARA EVITAR QUE LOS COMANDOS TOPEN CON LOS MISMOS.

DETALLE DE BALANCINES

M MOVIL
F FIJO

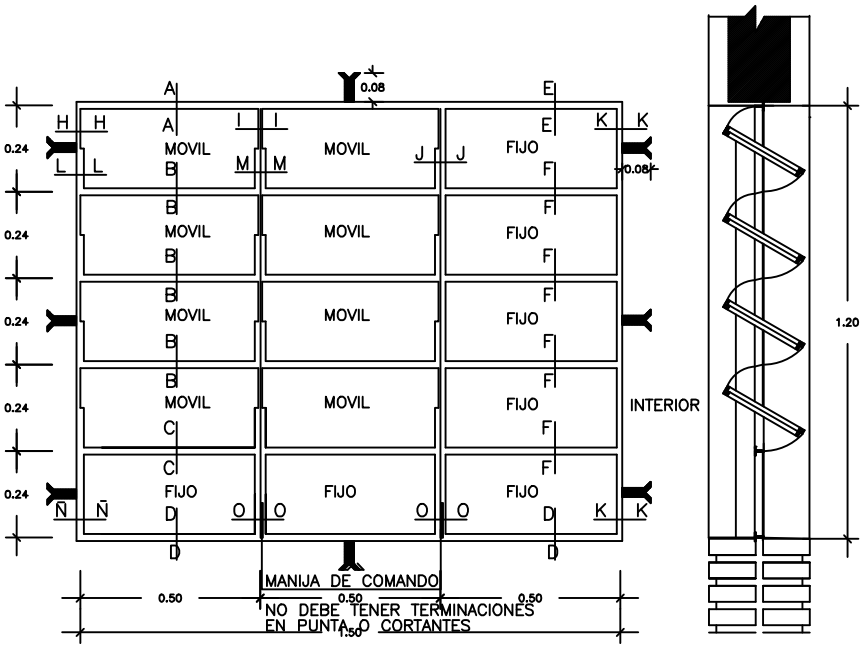

VENTANA BALANCIN TIPO C

MINISTERIO DE EDUCACION Y CULTURA DIRECCIÓN DE INFRAESTRUCTURA		12
2 Aulas tipo 5.80 x 6.80 con techo de tejas	DETALLE ABERTURAS	Sin Escala

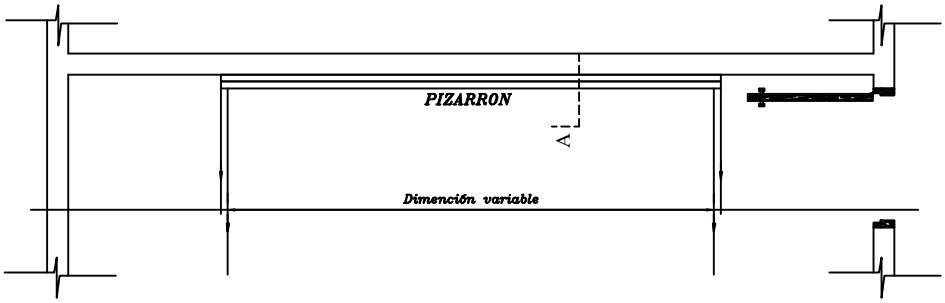

UBICACIÓN DEL PIZARRÓN

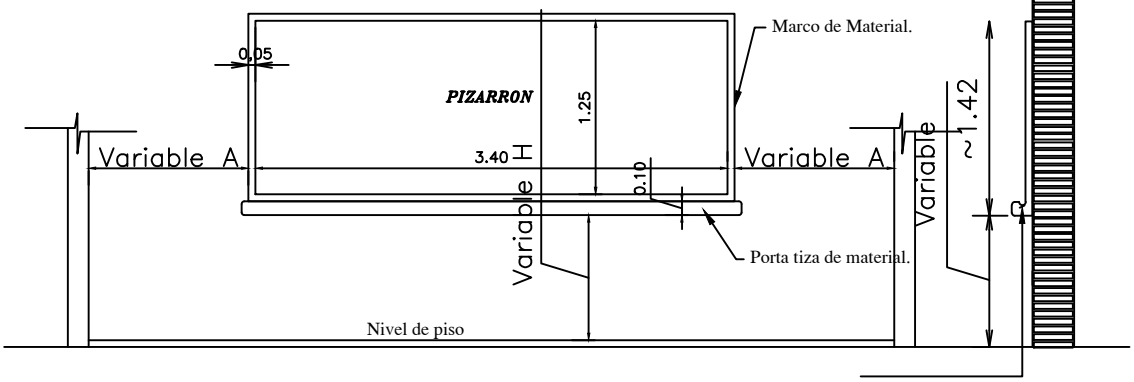

ALZADO FRONTAL

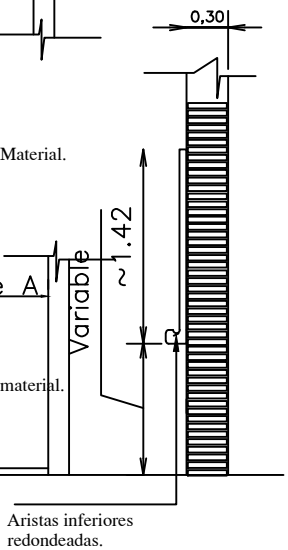

CORTE A

CONSTRUCCION DE PIZARRON EMPOTRADO EN MURO

ESPECIFICACIONES TECNICAS

* 1- Sobre el muro de ladrillo marcar las dimenciones recomendadas preparar el marco de material y porta tiza con ladrillos empotrados, revocados posteriormente con mortero, cemento-arena(1:3), dandole una terminación redondeada en las aristas interiores.

* 2- En la zona de pizarrón propiamente, aplicar una azotada con hidrófugo(ceresita), posteriormente revoque con mortero cemento-arena(1:3), y aplicación de tres manos de enduido plastico, con textura de terminación luego de la cantidad de alizado necesarios.

* 3- Aplicar sellador o fijador plástico, posteriormente aplicar tres manos de pintura sintética para pizarrón color verde pizarra, en el marco y portatiza luego del mismo proseso pintura sitéticas color gris.

OBSERVACION

* 1- PARA ESCUELA	* 2- PARA COLEGIO
A 1.15 mts.	A 1.70 mts.
H 0.70 mts.	H 0.80 mts.

MINISTERIO DE EDUCACION Y CULTURA DIRECCIÓN DE INFRAESTRUCTURA		13
2 Aulas tipo 5.80 x 6.80 con techo de tejas	DETALLE PIZARRON	Sin Escala