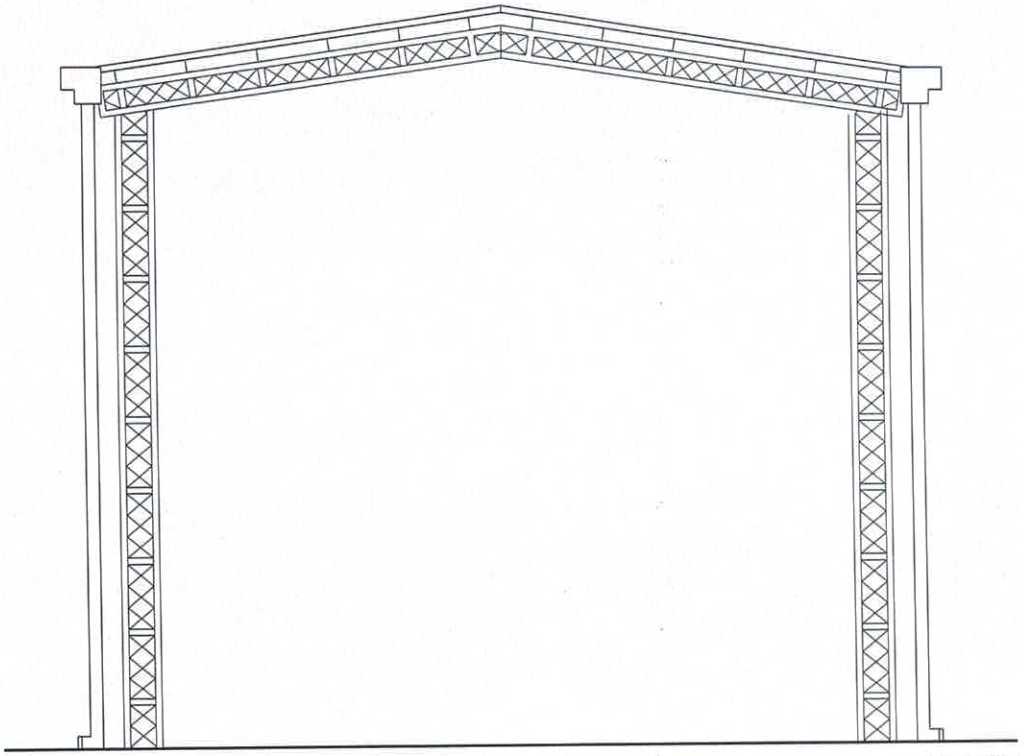

FACHADA FRONTAL
ESC.:..... 1/50

Municipalidad de Capiíbary
Dto. de San Pedro - Py.

PROYECTO:
Construcción de 1 tinglado 6x12mts.

UBICACIÓN: CENTRO RECREATIVO
SAGRADA FAMILIA DE NAZARETH.
Distrito de Capiíbary.

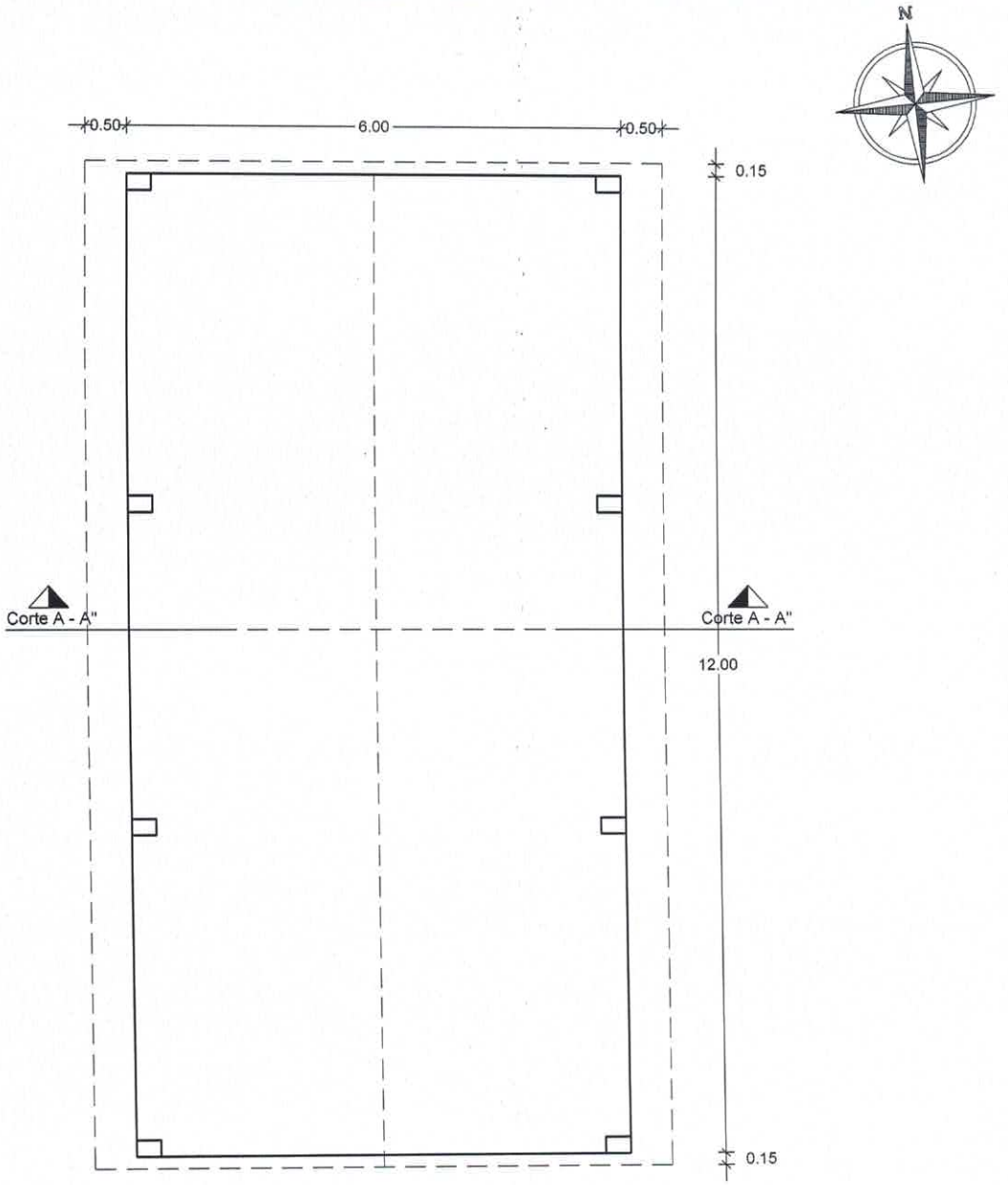

PLANTA ACOTADA
ESC.:..... 1/50

Municipalidad de Capiíbary
Dto. de San Pedro - Py.

PROYECTO:

Construcción de 1 tinglado 6x12mts.

UBICACIÓN: CENTRO RECREATIVO SAGRADA FAMILIA DE NAZARETH.

Distrito de Capiíbary.

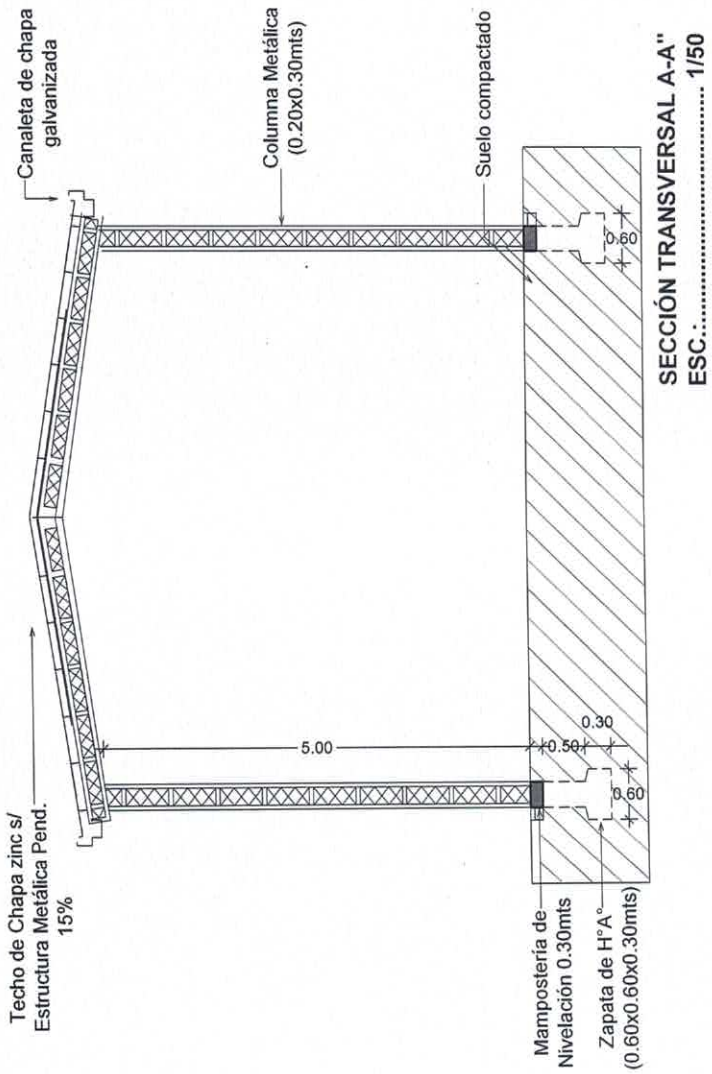

Municipalidad de Capiíbary

Dto. de San Pedro - Py.

PROYECTO:

Construcción de 1 tinglado 6x12mts.

UBICACIÓN: CENTRO RECREATIVO SAGRADA FAMILIA DE NAZARETH.

Distrito de Capiíbary.

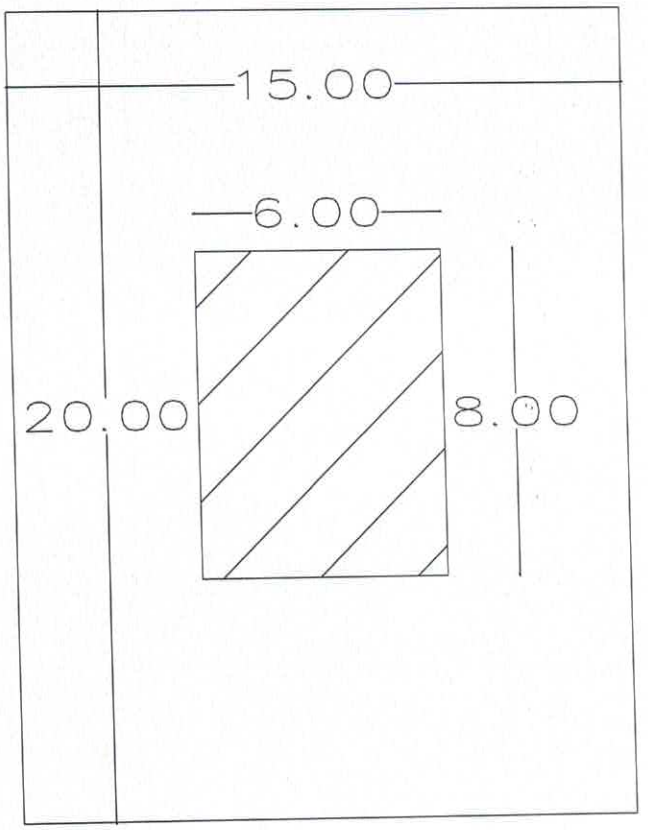

PLANTA DE UBICACIÓN
ESC.:..... 1/770

Coordenadas Google Maps: -24.716227,-55.923461

Municipalidad de Capiibary

Dpto. de San Pedro - Py.

PROYECTO: CONSTRUCCION DE TINGLADO.

UBICACIÓN: COMITE DE MUJERES SAN MARCO
COMPAÑIA 26 DE FEBRERO LADO ESTE.

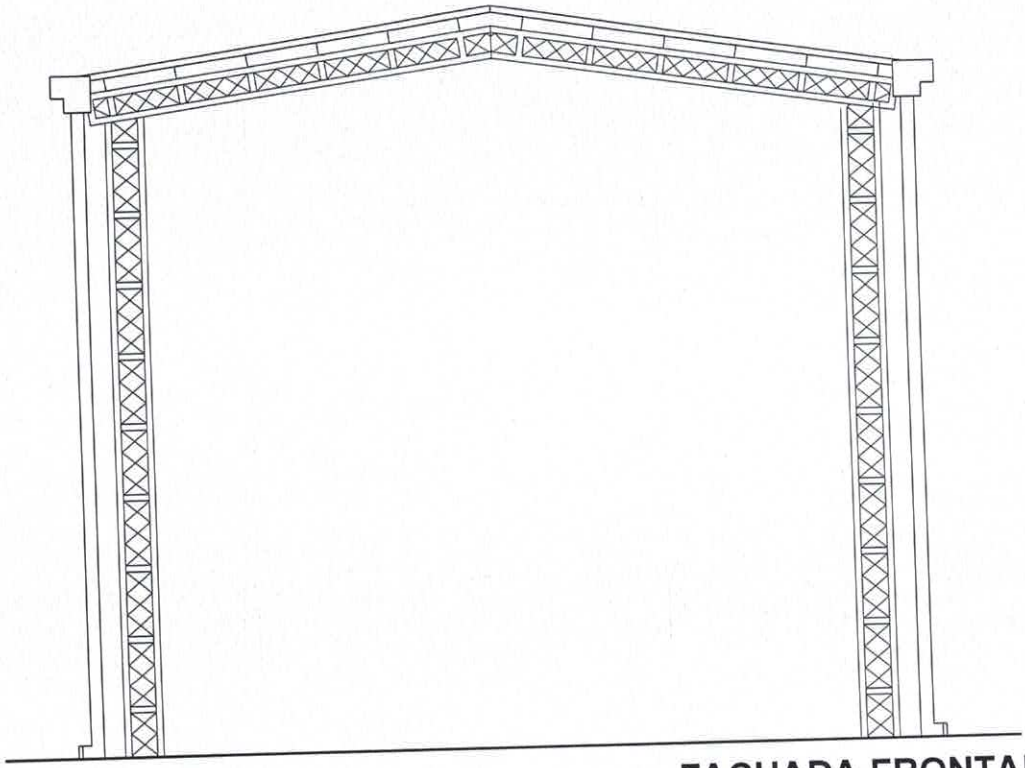

FACHADA FRONTAL
ESC.:..... 1/50

Municipalidad de Capiíbary
Dto. de San Pedro - Py.

PROYECTO:
Construcción de 1 tinglado 6x8mts.

UBICACIÓN: COMITE DE MUJERES SAN MARCO - CIA. 26 DE FEBRERO LADO ESTE.
Distrito de Capiíbary.

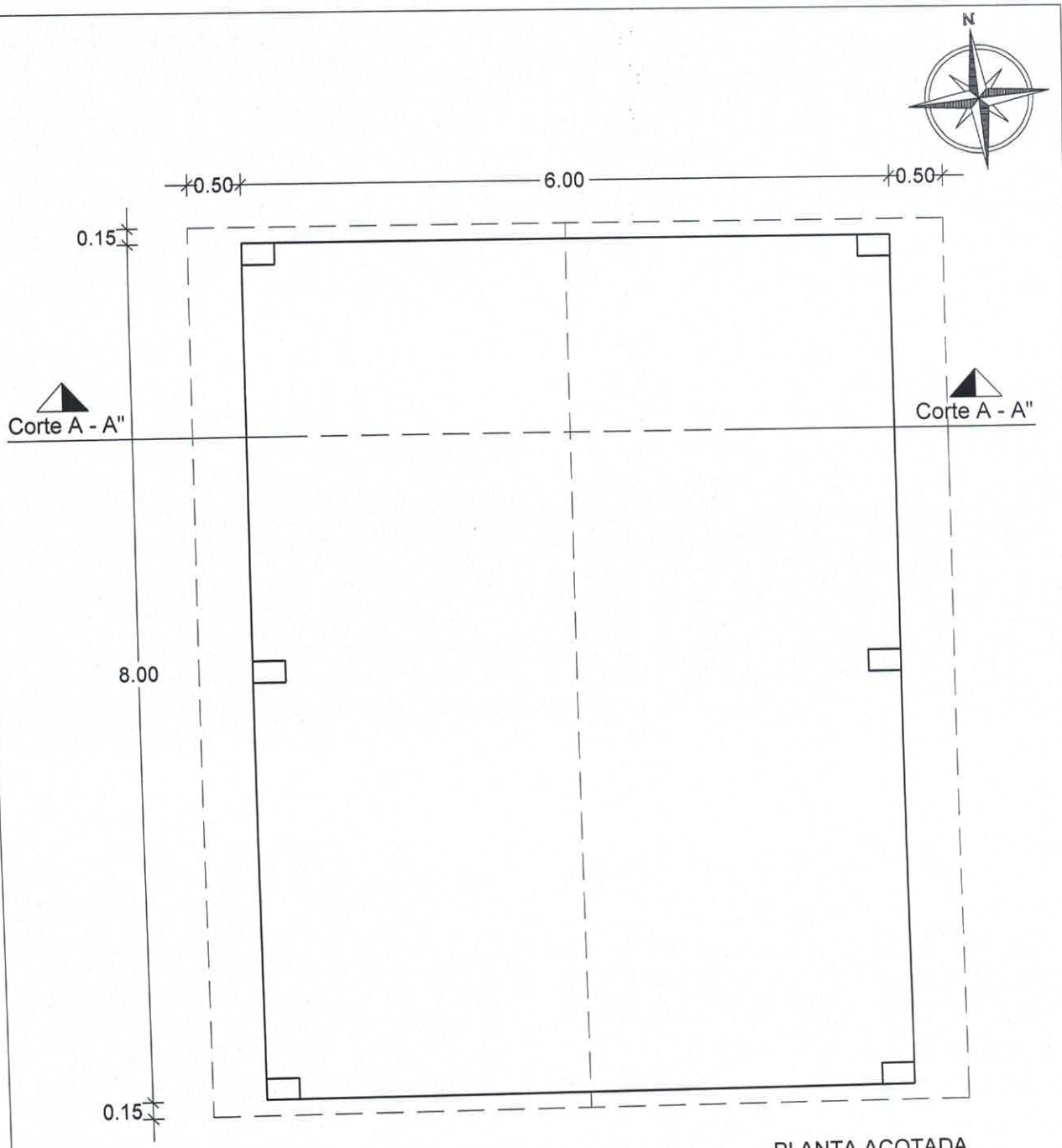

PLANTA ACOTADA
ESC.:..... 1/50

Municipalidad de Capiíbary
Dto. de San Pedro - Py.

PROYECTO:

Construcción de 1 tinglado 6x8mts.

UBICACIÓN: COMITE DE MUJERES SAN MARCO - CIA. 26 DE FEBRERO LADO ESTE.

Distrito de Capiíbary.

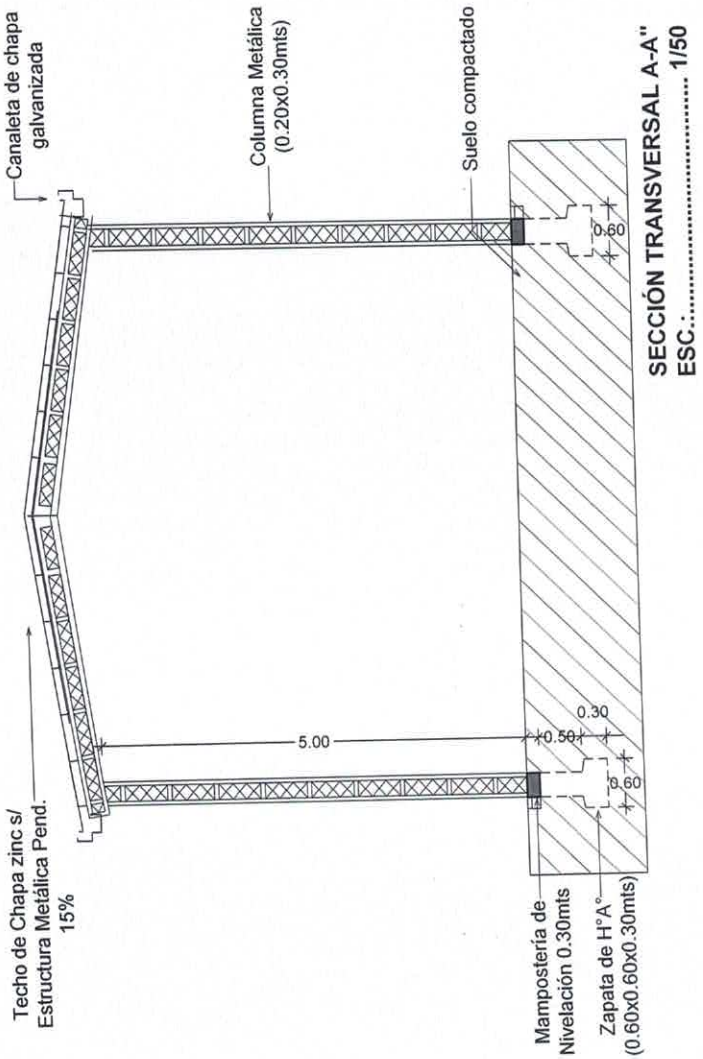

SECCIÓN TRANSVERSAL A-A''
ESC.:..... 1/50

Municipalidad de Capiíbary
Dto. de San Pedro - Py.

PROYECTO:
Construcción de 1 tinglado 6x8mts.

UBICACIÓN: COMITE DE MUJERES SAN MARCO - CIA. 26 DE FEBRERO LADO ESTE.
Distrito de Capiíbary.

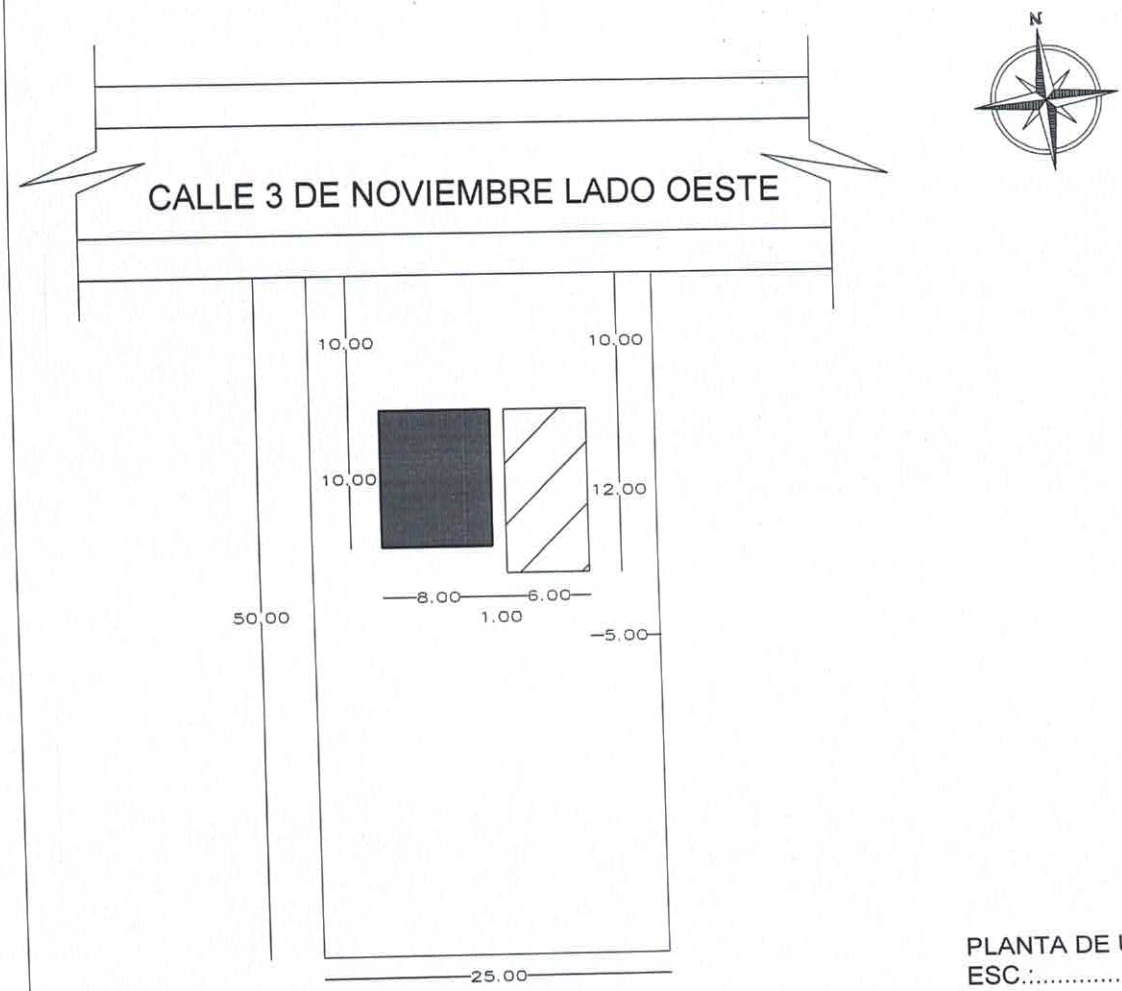

PLANTA DE UBICACIÓN
ESC.:..... 1/500

COORDENADA GOOGLE MAPS:
-24.742686, -56.047561

REFERENCIAS

- Tinglado 08 x 10 mts a construir.
- Const. existente.

Municipalidad de Capiíbary
Dto. de San Pedro - Py.

PROYECTO:

Construcción de Un tinglado 08mts. x 10 mts.

UBICACIÓN:

Centro Recreativo Maria Rosa Mistica - Calle 3 de Noviembre Lado Oeste - Cia 3 de Noviembre Distrito de Capiíbary.

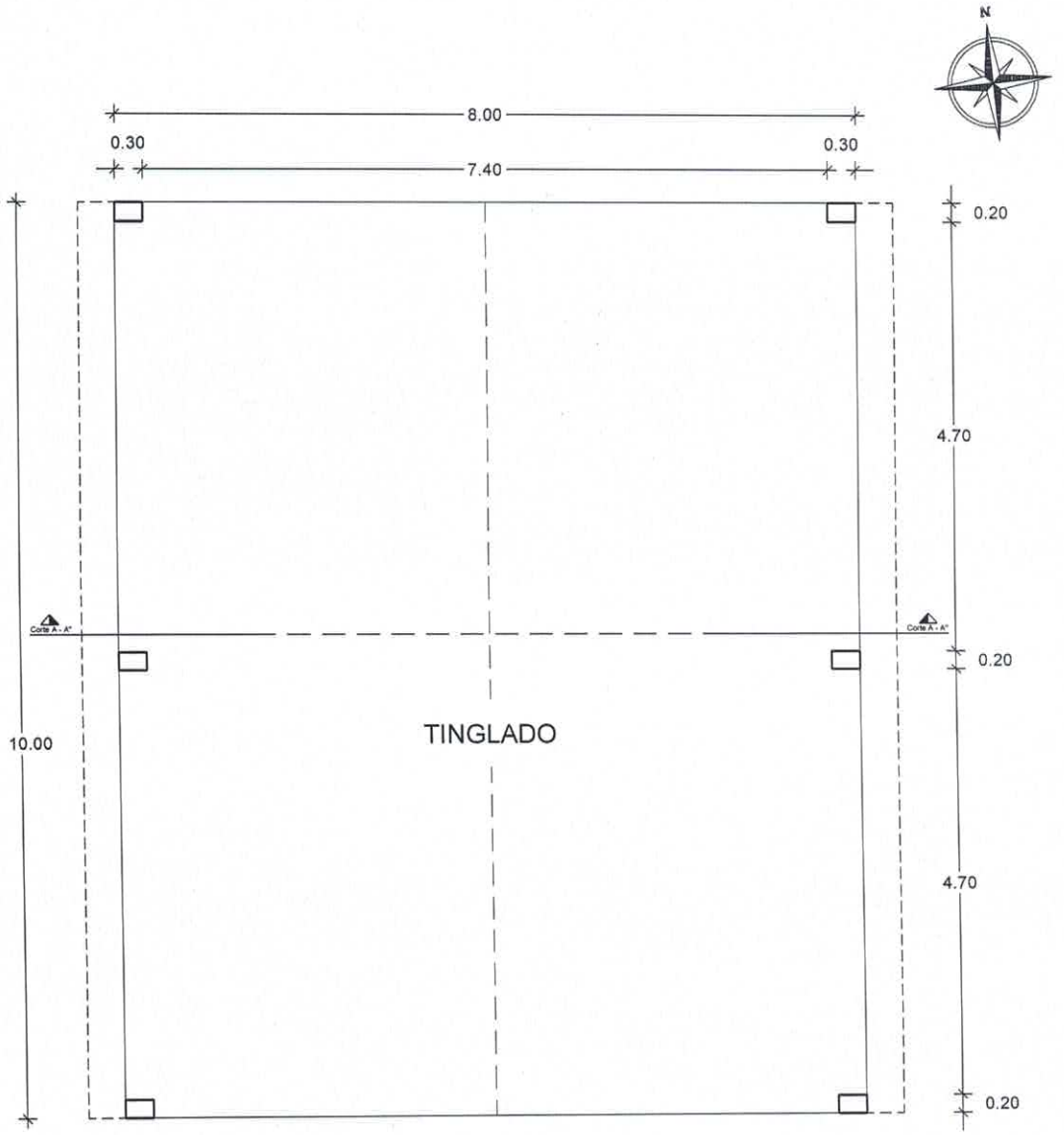

PLANTA ACOTADA
ESC.:..... 1/75

Municipalidad de Capiíbary
Dto. de San Pedro - Py.

PROYECTO:

Construcción de Un tinglado 08mts. x 10 mts.

UBICACIÓN:

Centro Recreativo Maria Rosa Mistica - Calle 3 de Noviembre Lado Oeste - Cia 3 de Noviembre Distrito de Capiíbary.

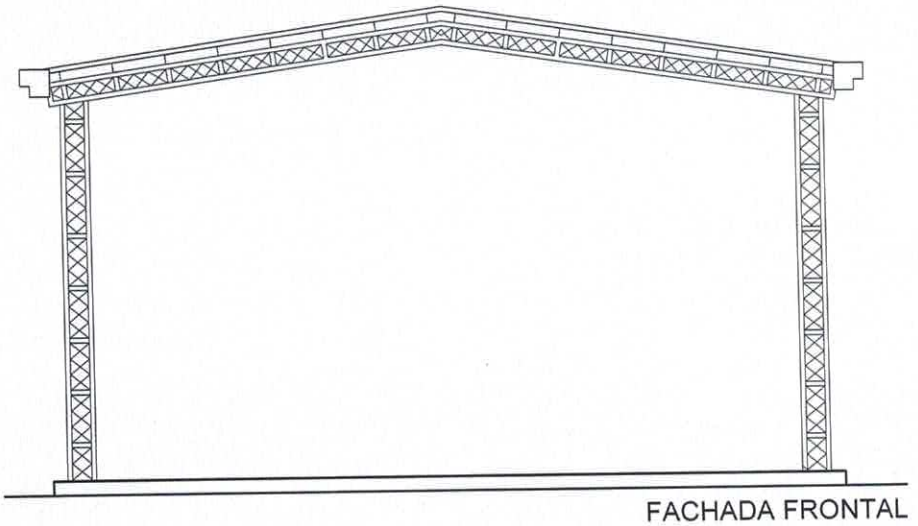

FACHADA FRONTAL
ESC.:.....1/75

Municipalidad de Capiíbary
Dto. de San Pedro - Py.

PROYECTO:

Construcción de Un tinglado 08mts. x 10 mts.

UBICACIÓN:

Centro Recreativo Maria Rosa Mistica - Calle 3 de Noviembre Lado Oeste - Cia 3 de Noviembre Distrito de Capiíbary.

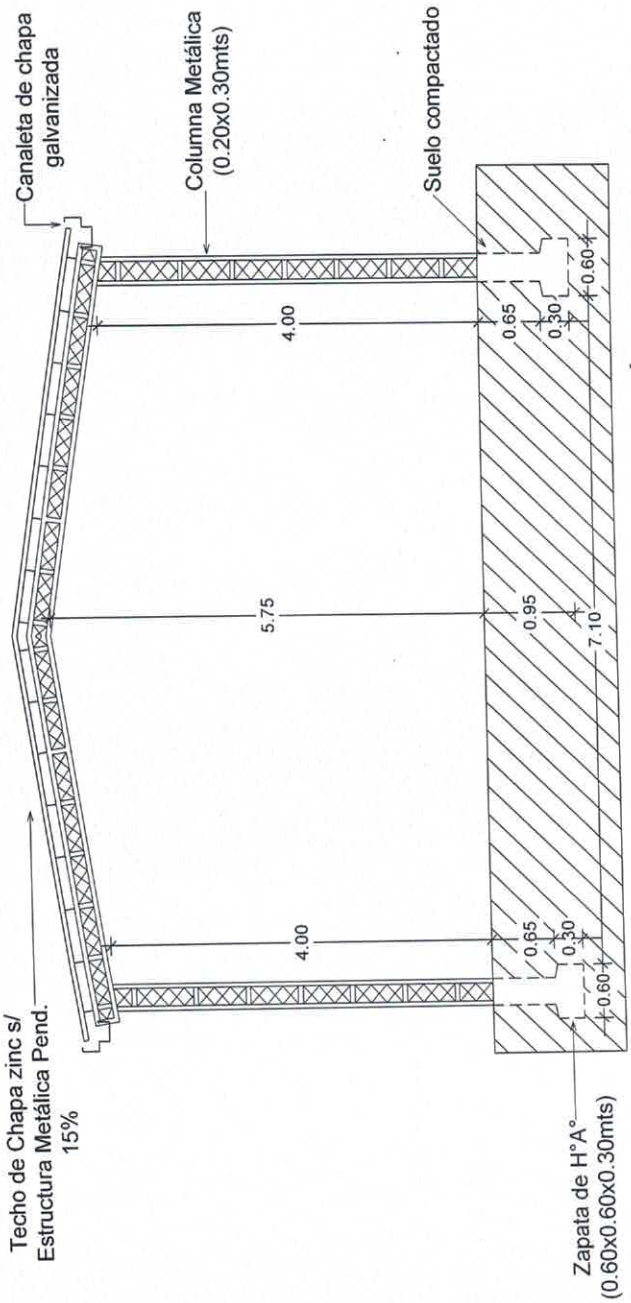

SECCIÓN TRANSVERSAL A-A"
ESC.:..... 1/75

Municipalidad de Capiíbary

Dto. de San Pedro - Py.

PROYECTO:

Construcción de Un tinglado 08mts. x 10 mts.

UBICACIÓN:

Centro Recreativo Maria Rosa Mistica - Calle 3 de Noviembre Lado Oeste - Cia 3 de Noviembre Distrito de Capiíbary.

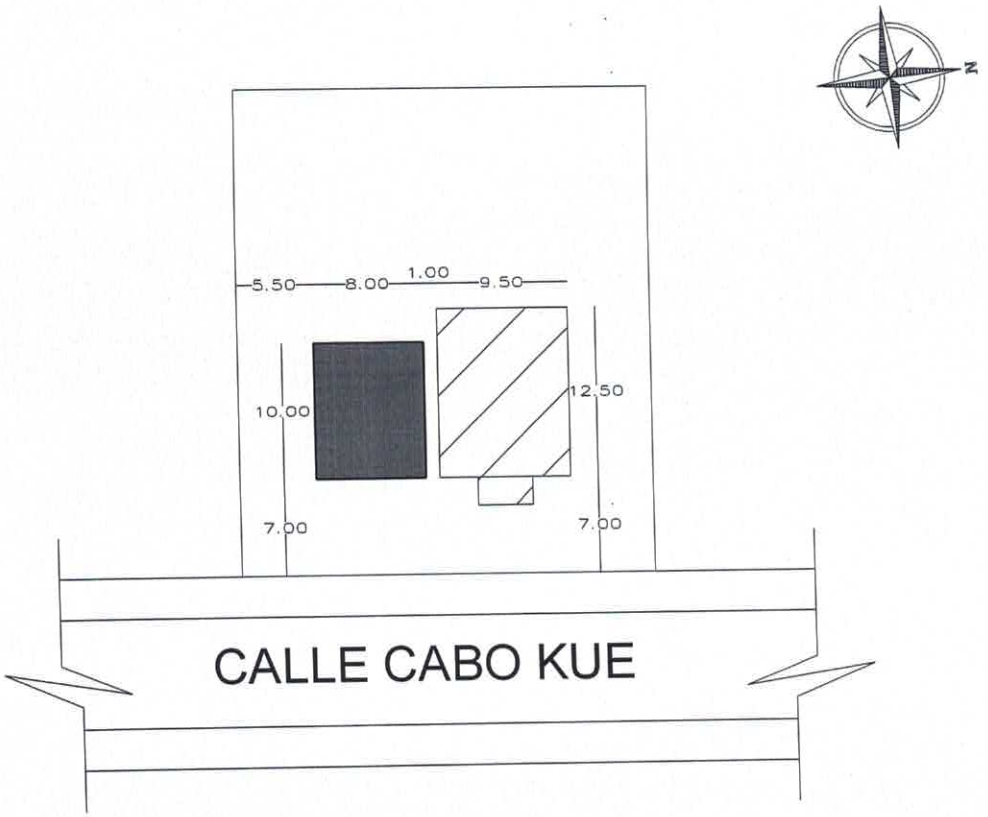

PLANTA DE UBICACIÓN
ESC.:..... 1/500

COORDENADA GOOGLE MAPS:
-24.780557, -55.848082.

REFERENCIAS

- Tinglado 08 x 10 mts a construir.
- Const. existente.

Municipalidad de Capiíbary
Dto. de San Pedro - Py.

PROYECTO:

Construcción de Un tinglado 08mts. x 10 mts.

UBICACIÓN:

Centro Recreativo San Juan Bautista - Cabo Kue .
Distrito de Capiíbary.

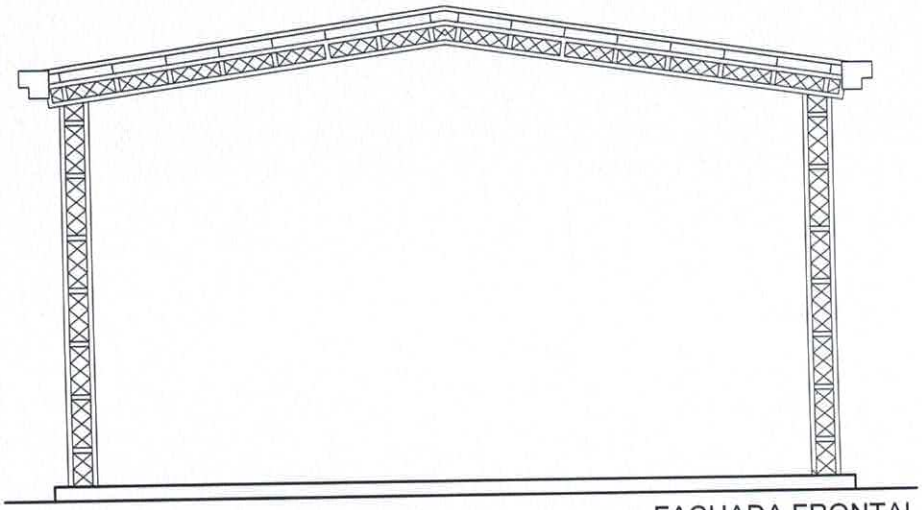

FACHADA FRONTAL
ESC.:.....1/75

Municipalidad de Capiíbary
Dto. de San Pedro - Py.

PROYECTO:

Construcción de Un tinglado 08mts. x 10 mts.

UBICACIÓN:

Centro Recreativo San Juan Bautista - Cabo Kue .
Distrito de Capiíbary.

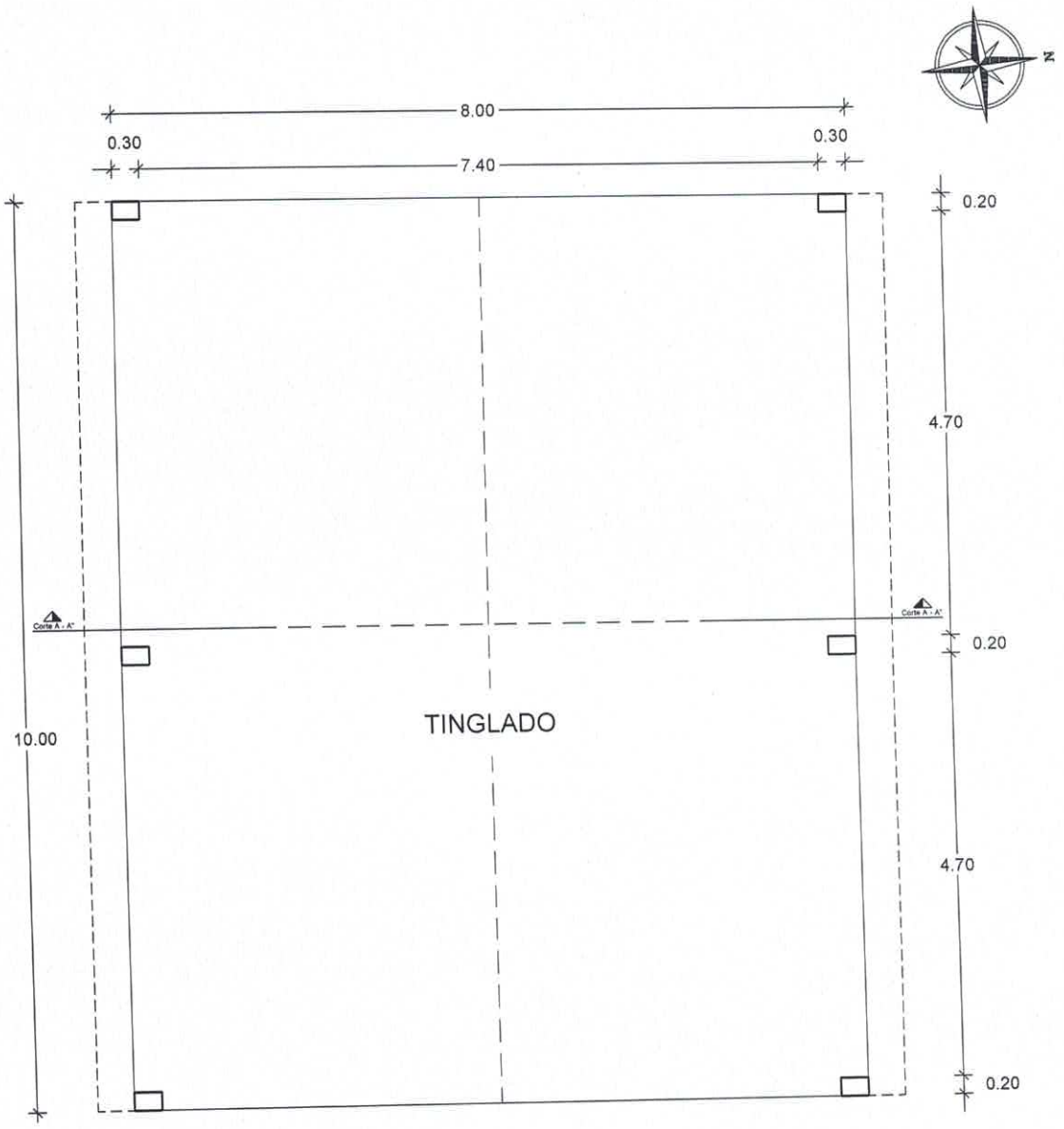

PLANTA ACOTADA
ESC.:..... 1/75

Municipalidad de Capiíbary
Dto. de San Pedro - Py.

PROYECTO:

Construcción de Un tinglado 08mts. x 10 mts.

UBICACIÓN:

Centro Recreativo San Juan Bautista - Cabo Kue .
Distrito de Capiíbary.

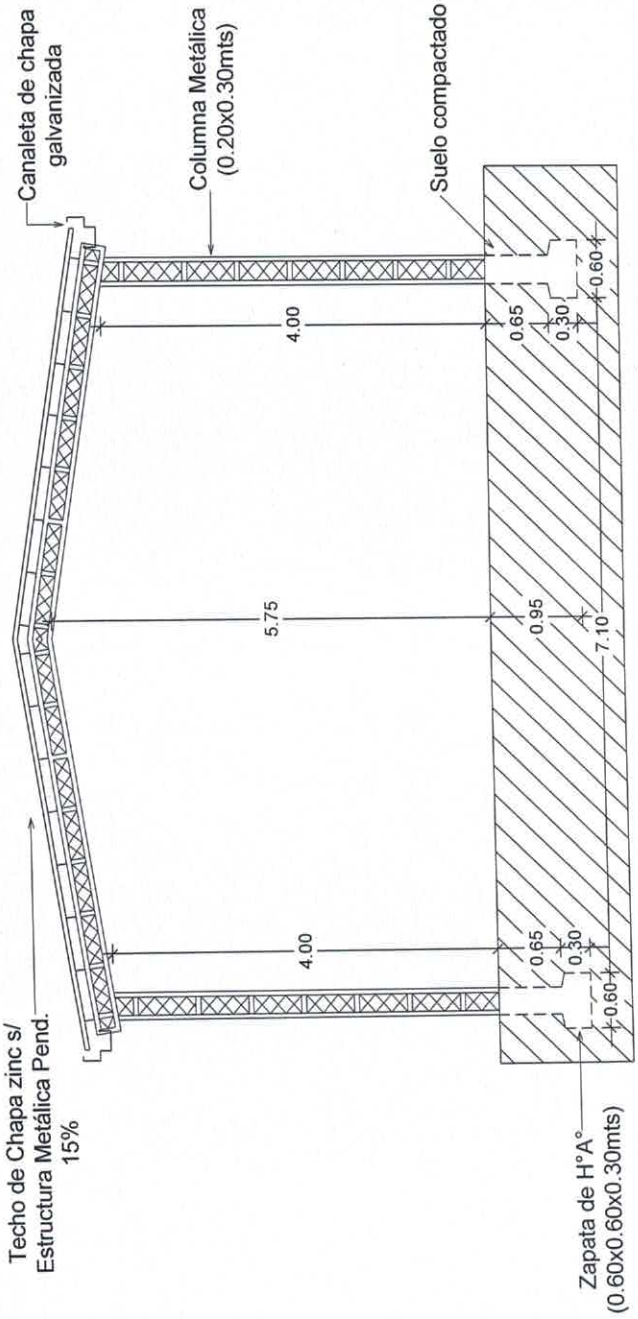

SECCIÓN TRANSVERSAL A-A"
ESC.:..... 1/75

Municipalidad de Capiíbary
Dto. de San Pedro - Py.

PROYECTO:

Construcción de Un tinglado 08mts. x 10 mts.

UBICACIÓN:

Centro Recreativo San Juan Bautista - Cabo Kue .
Distrito de Capiíbary.

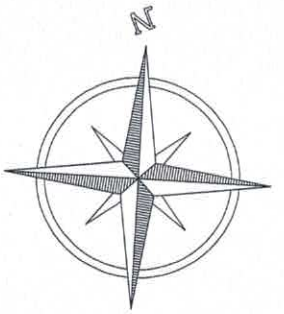

CALLE 10 DE JUNIO

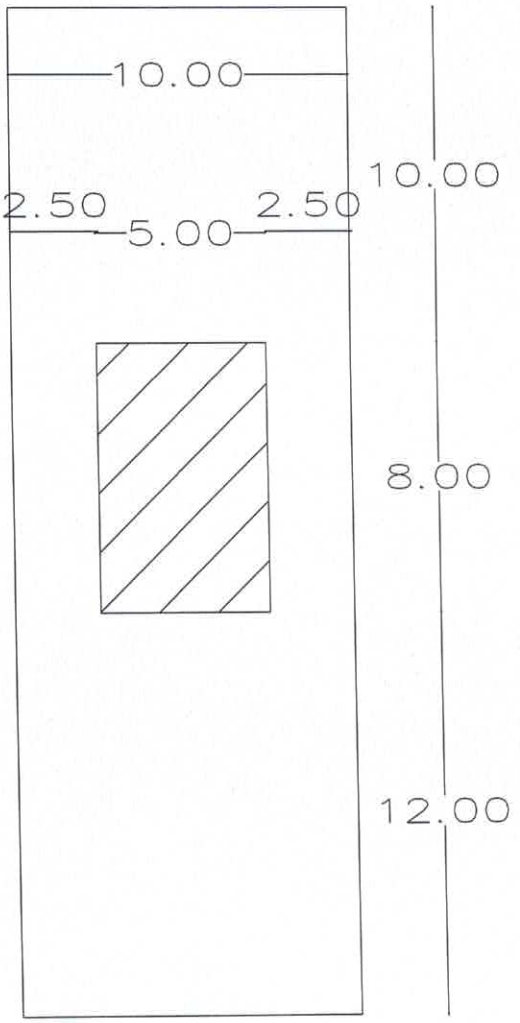

PLANTA DE UBICACIÓN
ESC.:..... 1/770

Coordenadas Google Maps: -24.800986,-55.966606

Municipalidad de Capiibary

Dpto. de San Pedro - Py.

PROYECTO: CONSTRUCCION DE TINGLADO.

UBICACIÓN: COMITE DE PRODUCTORES KO'E PYAHU
CALLE 10 DE JUNIO.

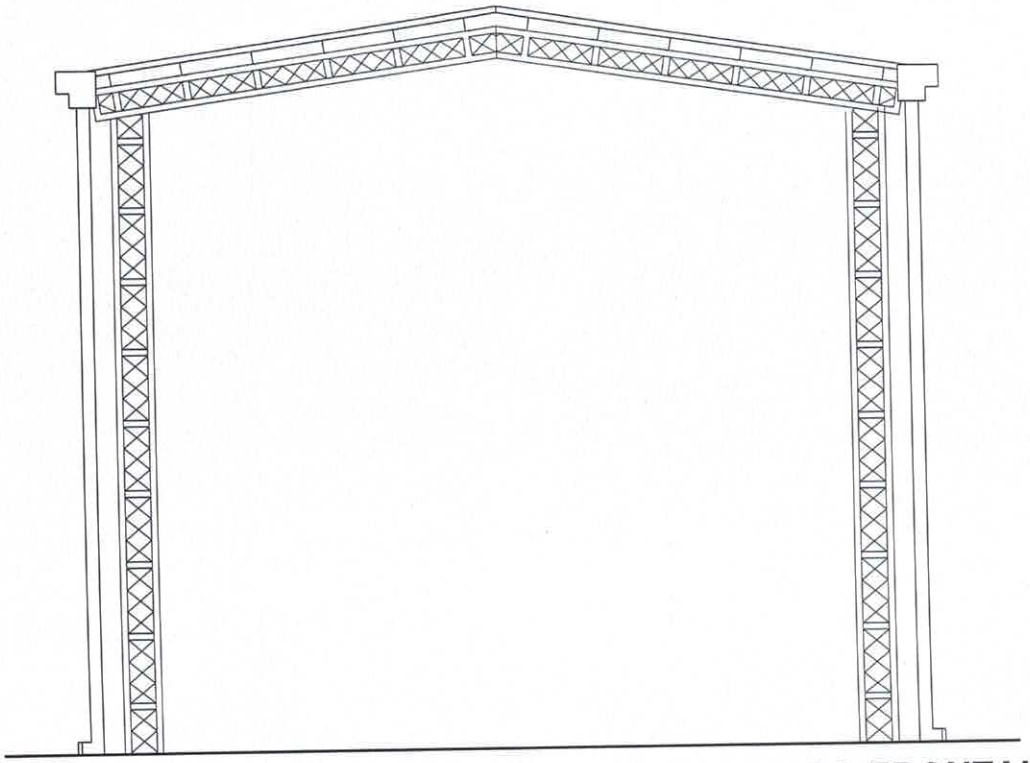

FACHADA FRONTAL
ESC.:..... 1/50

Municipalidad de Capiíbary
Dto. de San Pedro - Py.

PROYECTO:

Construcción de 1 tinglado 5x8mts.

UBICACIÓN:

COMITE DE PRODUCTORES KO'E PYAHU
CALLE 10 DE JUNIO - Distrito de Capiíbary.

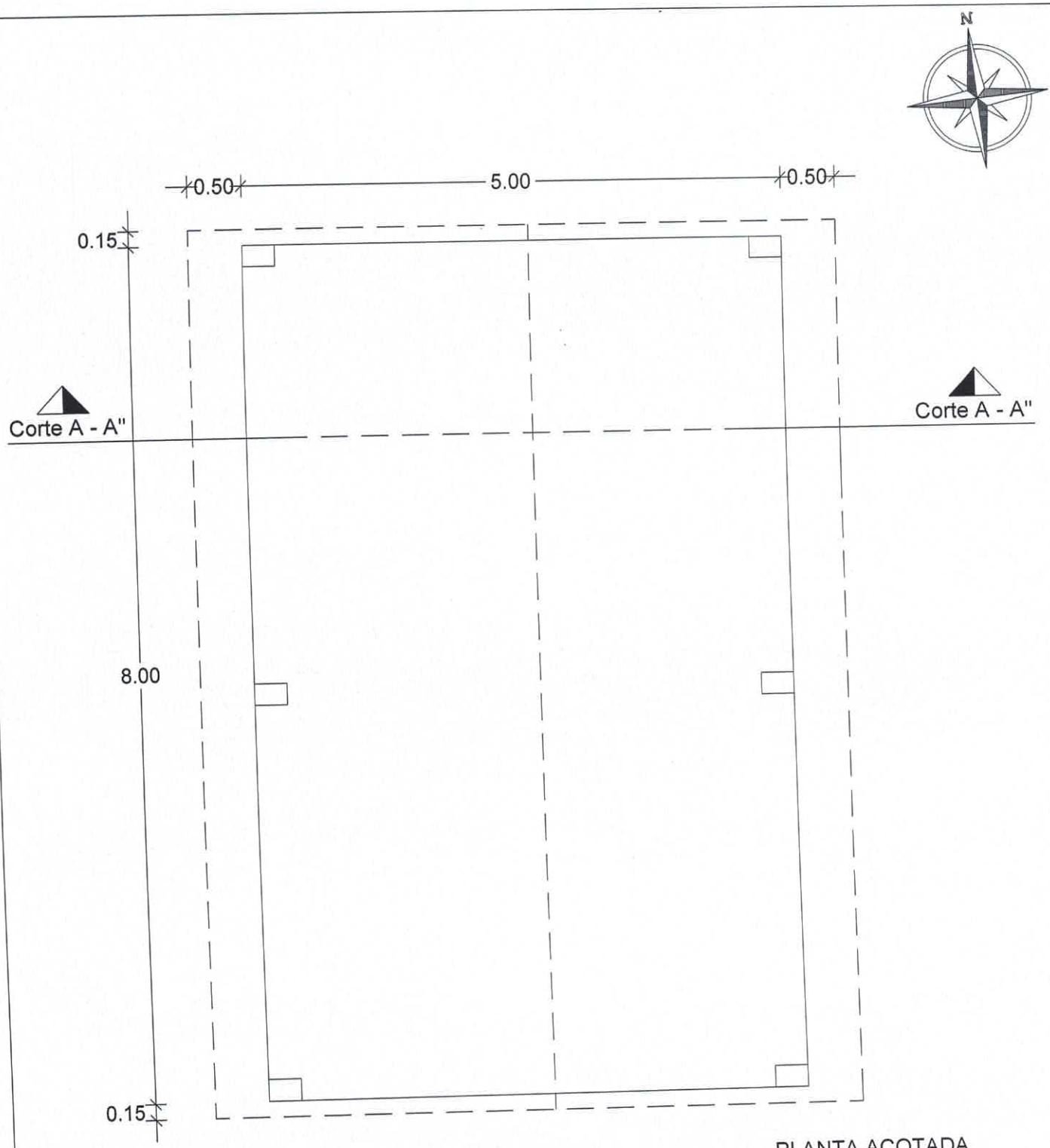

PLANTA ACOTADA
ESC.:..... 1/50

Municipalidad de Capiíbary
Dto. de San Pedro - Py.

PROYECTO:

Construcción de 1 tinglado 5x8mts.

UBICACIÓN:

COMITE DE PRODUCTORES KO'E PYAHU
CALLE 10 DE JUNIO - Distrito de Capiíbary.

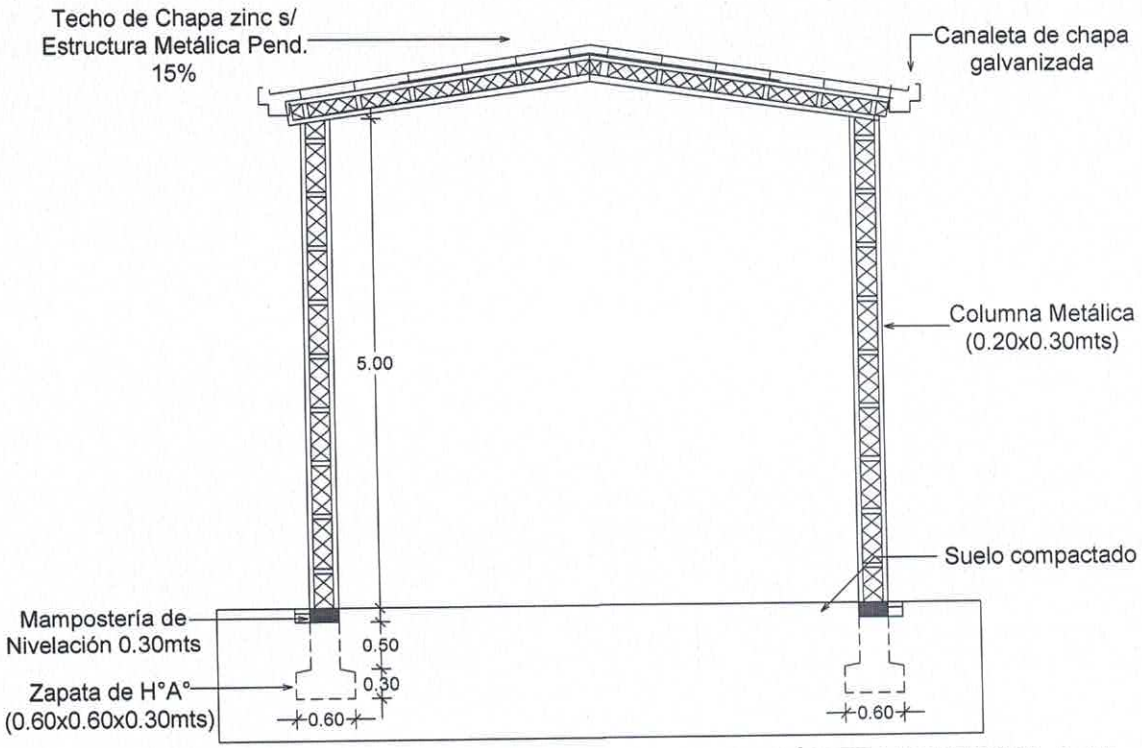

SECCIÓN TRANSVERSAL A-A"
ESC.:..... 1/50

Municipalidad de Capiíbary
Dto. de San Pedro - Py.

PROYECTO:
Construcción de 1 tinglado 5x8mts.

UBICACIÓN:
COMITE DE PRODUCTORES KO'E PYAHU
CALLE 10 DE JUNIO - Distrito de Capiíbary.

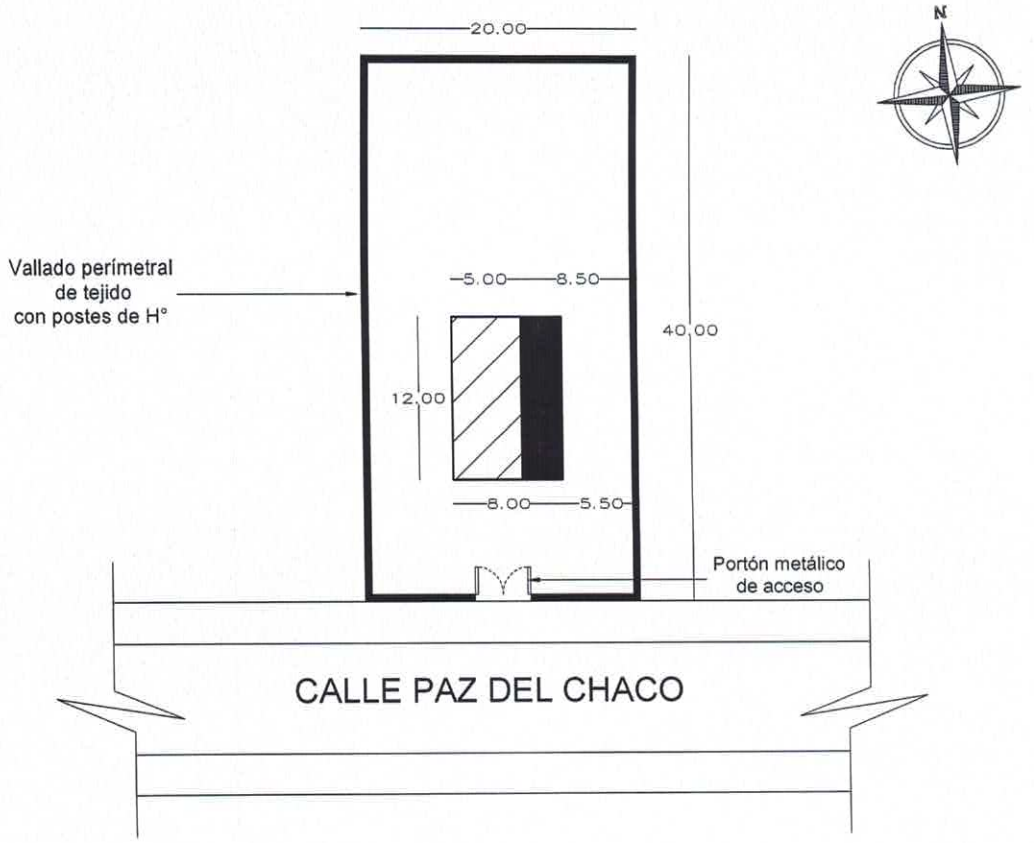

PLANTA DE UBICACIÓN
ESC.:..... 1/500

COORDENADA GOOGLE MAPS:
-24.593055, -56.068491

REFERENCIAS

■ Tinglado 08 x 12 mts a construir s/ const. existente.

▤ Const. existente.

Municipalidad de Capiíbary
Dto. de San Pedro - Py.

PROYECTO: Construcción de Un tinglado 08mts. x 12 mts. y Cercado Perimetral c/ portón de acceso

UBICACIÓN:Centro Recreativo San Isidro Labrador - Calle Paz del Chaco - Cia Ara Pyahu Distrito de Capiíbary.

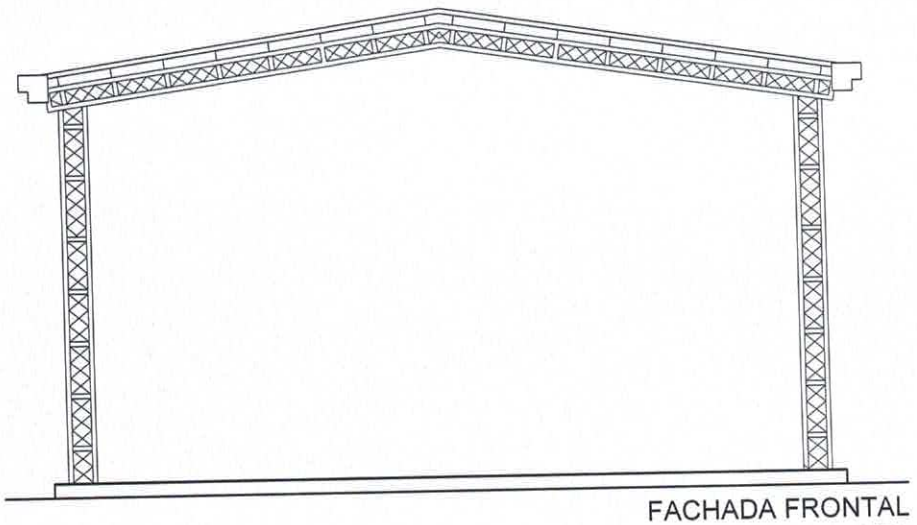

FACHADA FRONTAL
ESC.:.....1/75

Municipalidad de Capiíbary
Dto. de San Pedro - Py.

PROYECTO:

Construcción de Un tinglado 08mts. x 12 mts.y cercado perimetral c/ portón de acceso

UBICACIÓN:

Centro Recreativo San Isidro Labrador - Calle Paz del Chaco - Cia. Ara Pyahu. - Distrito de Capiíbary.

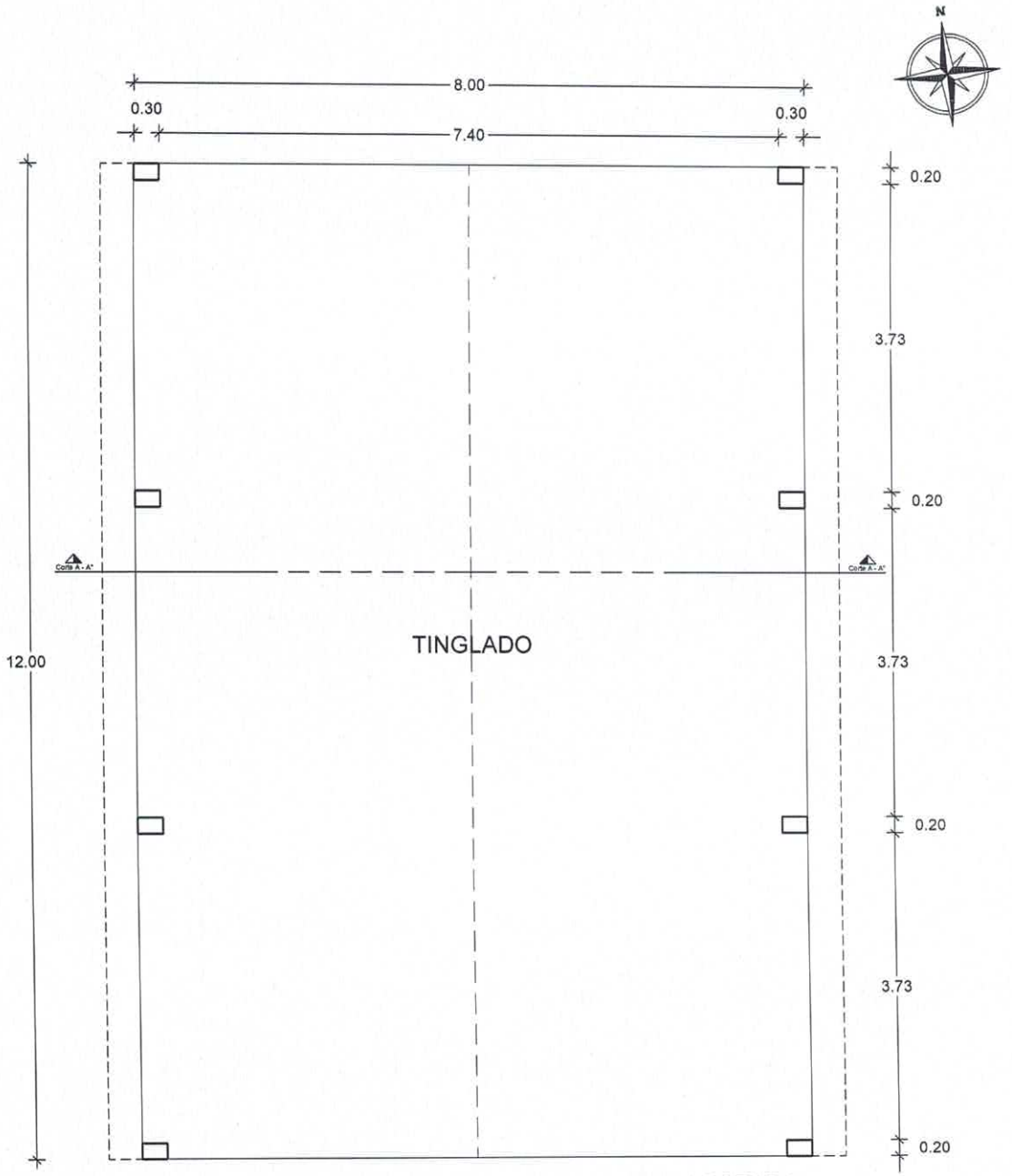

PLANTA ACOTADA
ESC.:..... 1/75

Municipalidad de Capiíbary
Dto. de San Pedro - Py.

PROYECTO:

Construcción de Un tinglado 08mts. x 12 mts.y cercado perimetral c/ portón de acceso

UBICACIÓN:

Centro Recreativo San Isidro Labrador - Calle Paz del Chaco - Cia. Ara Pyahu. - Distrito de Capiíbary.

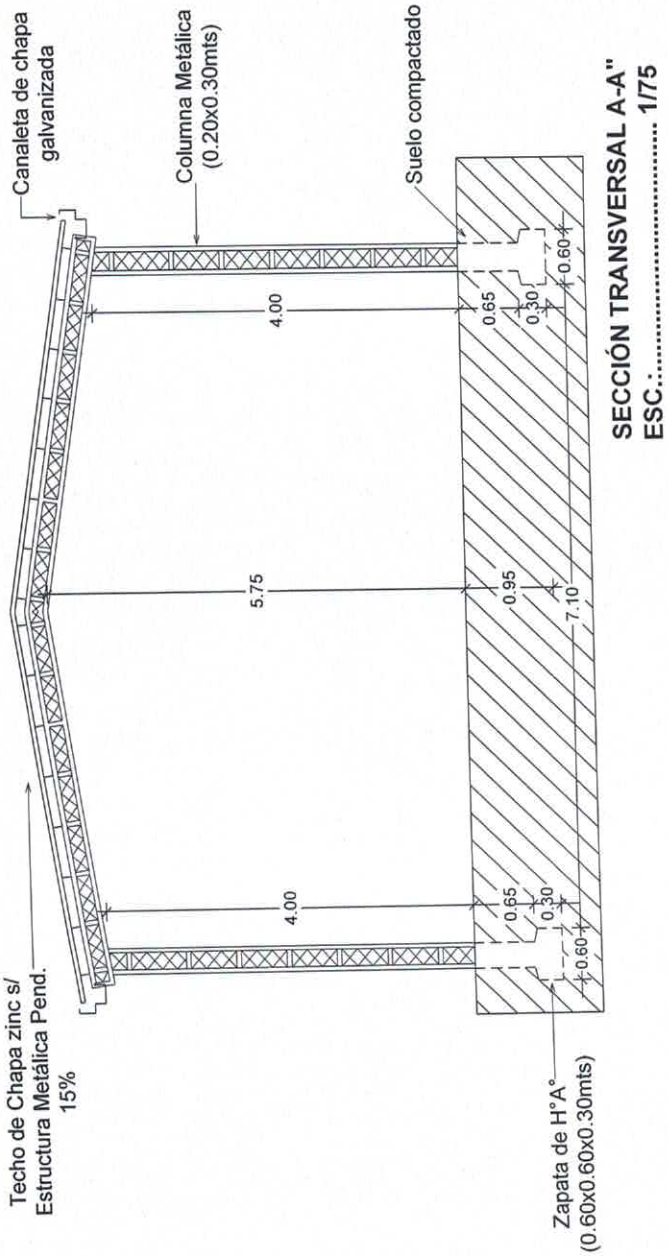

SECCIÓN TRANSVERSAL A-A"
ESC.:..... 1/75

Municipalidad de Capiíbary
Dto. de San Pedro - Py.

PROYECTO:

Construcción de Un tinglado 08mts. x 12 mts.y cercado perimetral c/ portón de acceso

UBICACIÓN:

Centro Recreativo San Isidro Labrador - Calle Paz del Chaco - Cia. Ara Pyahu. - Distrito de Capiíbary.

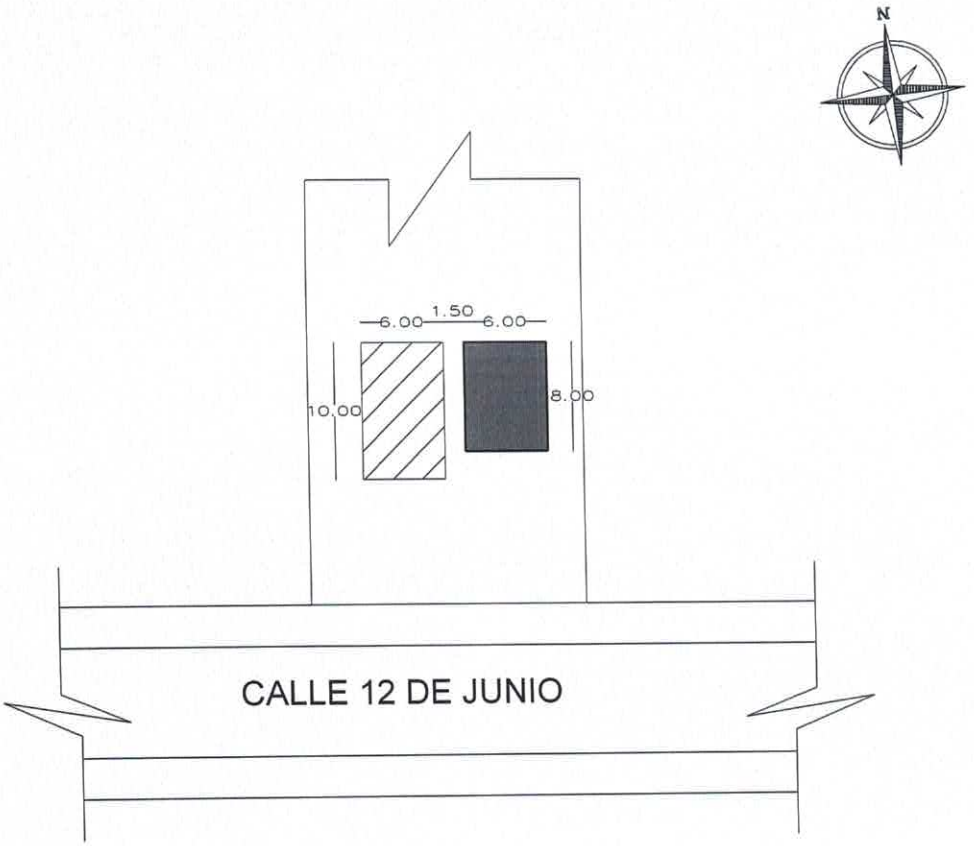

PLANTA DE UBICACIÓN
ESC.:..... 1/500

COORDENADA GOOGLE MAPS: -24.779492, -55.954225	REFERENCIAS ■ Tinglado 06 x 08 mts a construir s/ const. existente. ▤ Const. existente.

Municipalidad de Capiíbary
Dto. de San Pedro - Py.

PROYECTO: Construcción de Un tinglado 08mts. x 12 mts.

UBICACIÓN:Centro Recreativo Santa Ana Calle 12 de Junio Cia. Santa Ana- Distrito de Capiíbary.

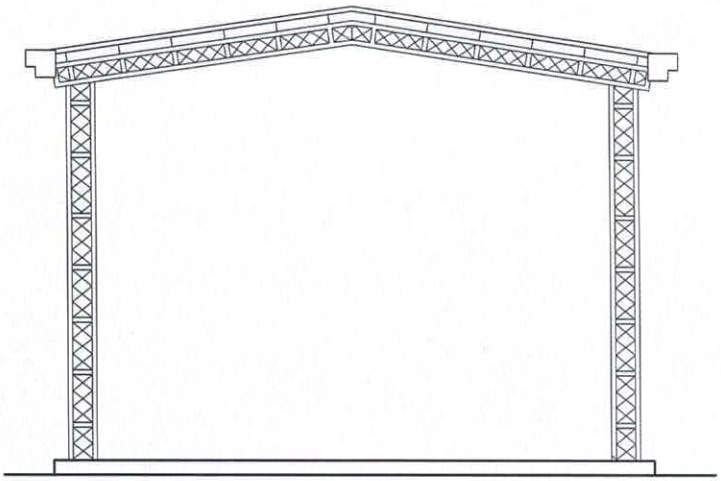

FACHADA FRONTAL
ESC.:.....1/75

Municipalidad de Capiíbary
Dto. de San Pedro - Py.

PROYECTO: Construcción de Un tinglado 08mts. x 12 mts.

UBICACIÓN:Centro Recreativo Santa Ana Calle 12 de Junio Cia. Santa Ana- Distrito de Capiíbary.

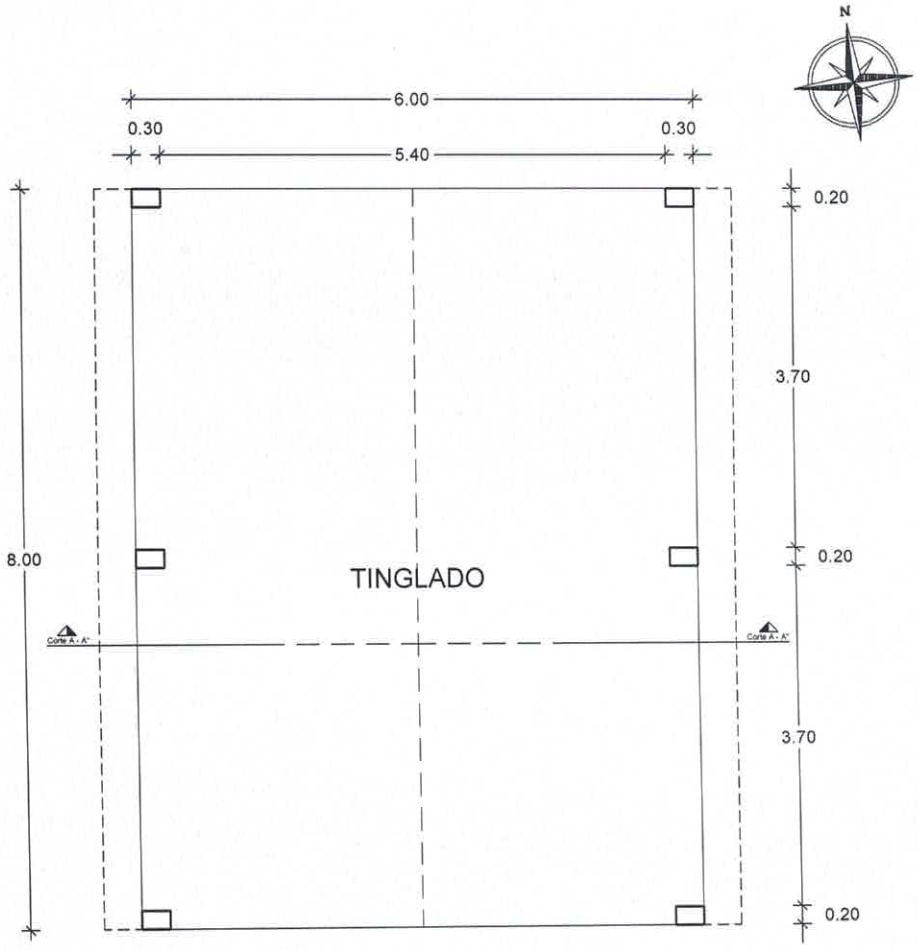

PLANTA ACOTADA
ESC.:..... 1/75

Municipalidad de Capiíbary
Dto. de San Pedro - Py.

PROYECTO: Construcción de Un tinglado 08mts. x 12 mts.

UBICACIÓN:Centro Recreativo Santa Ana Calle 12 de Junio Cia. Santa Ana- Distrito de Capiíbary.

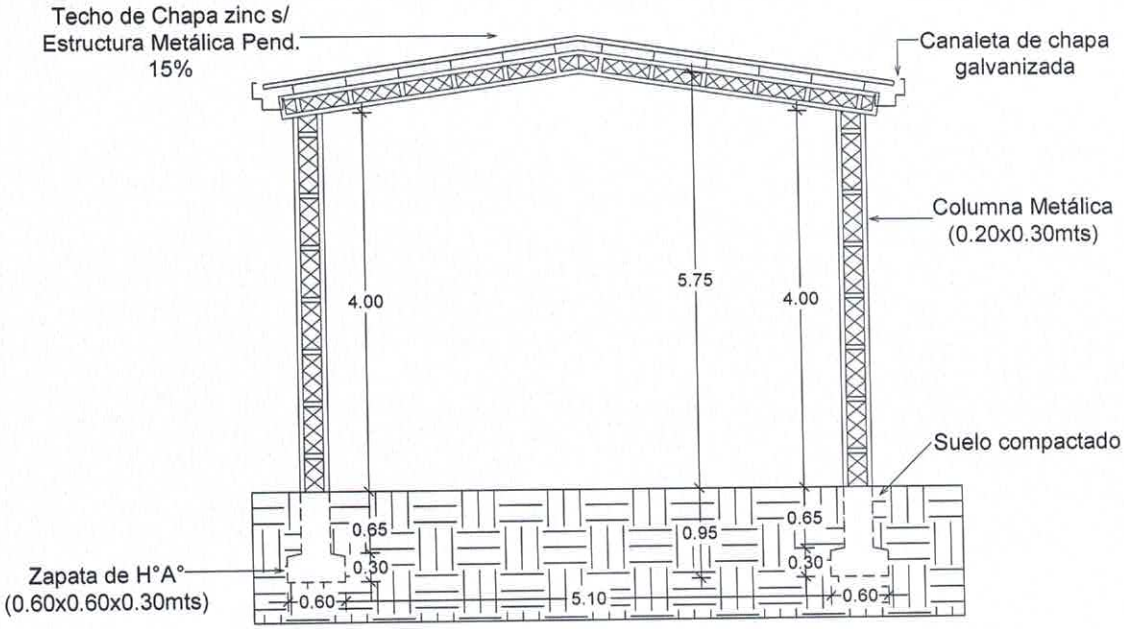

SECCIÓN TRANSVERSAL A-A"
ESC.:..... 1/75

Municipalidad de Capiíbary
Dto. de San Pedro - Py.

PROYECTO: Construcción de Un tinglado 08mts. x 12 mts.

UBICACIÓN:Centro Recreativo Santa Ana Calle 12 de Junio Cia. Santa Ana- Distrito de Capiíbary.

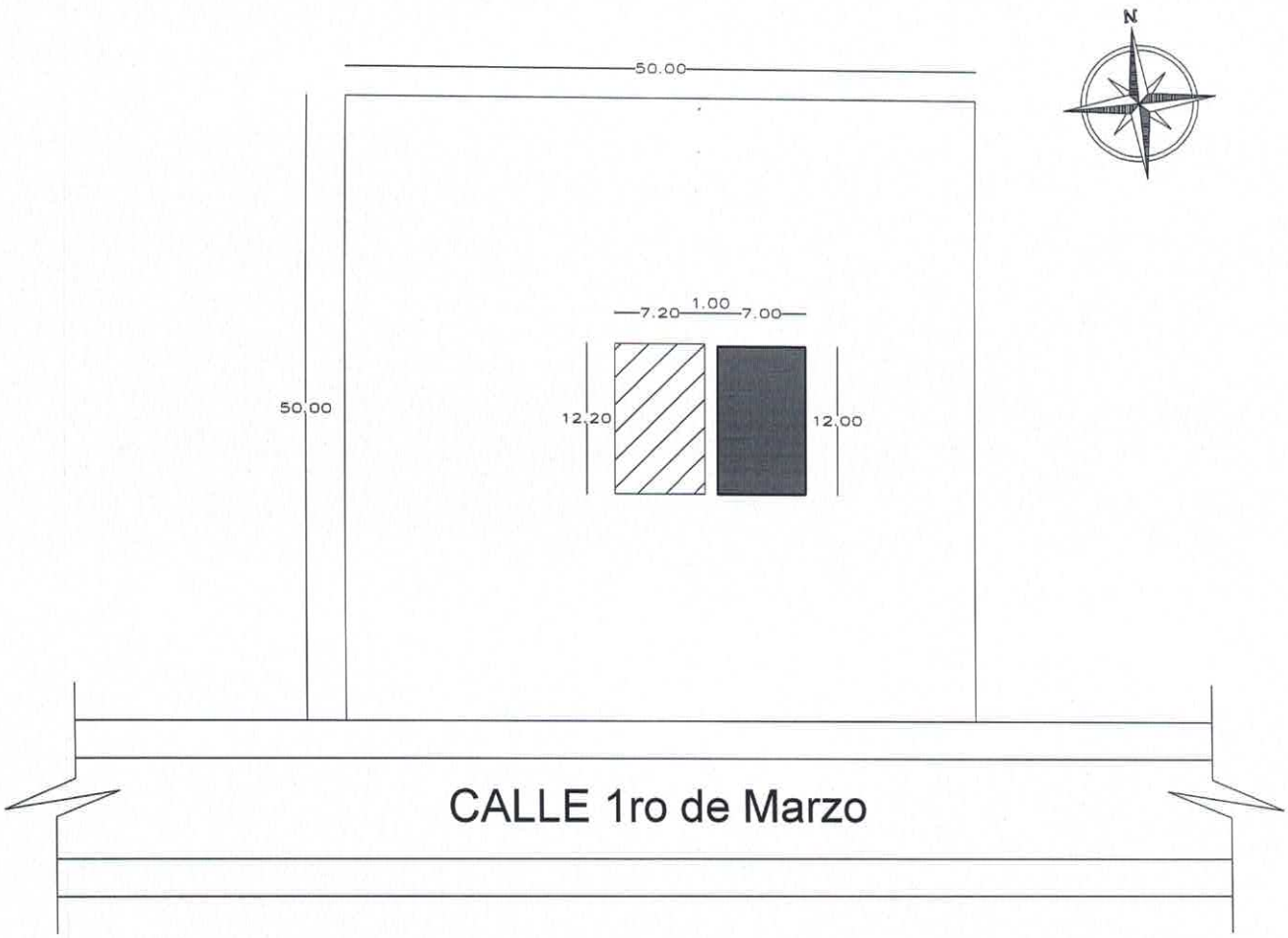

LOTE 10 FRACCION A
LOTE 11 FRACCION A
MANZANA E

PLANTA DE UBICACIÓN
ESC.:..... 1/550

REFERENCIAS

- Tinglado 07 x 12 mts a construir.
- const. existente.

COORDENADA GOOGLE MAPS:
-24.700374,-56.037571

Municipalidad de Capiíbary
Dto. de San Pedro - Py.

PROYECTO:

Construcción de Un tinglado 07mts. x 12 mts.

UBICACIÓN:

Centro Recreativo San Isidro Labrador - Calle 1ro de Marzo.
Distrito de Capiíbary.

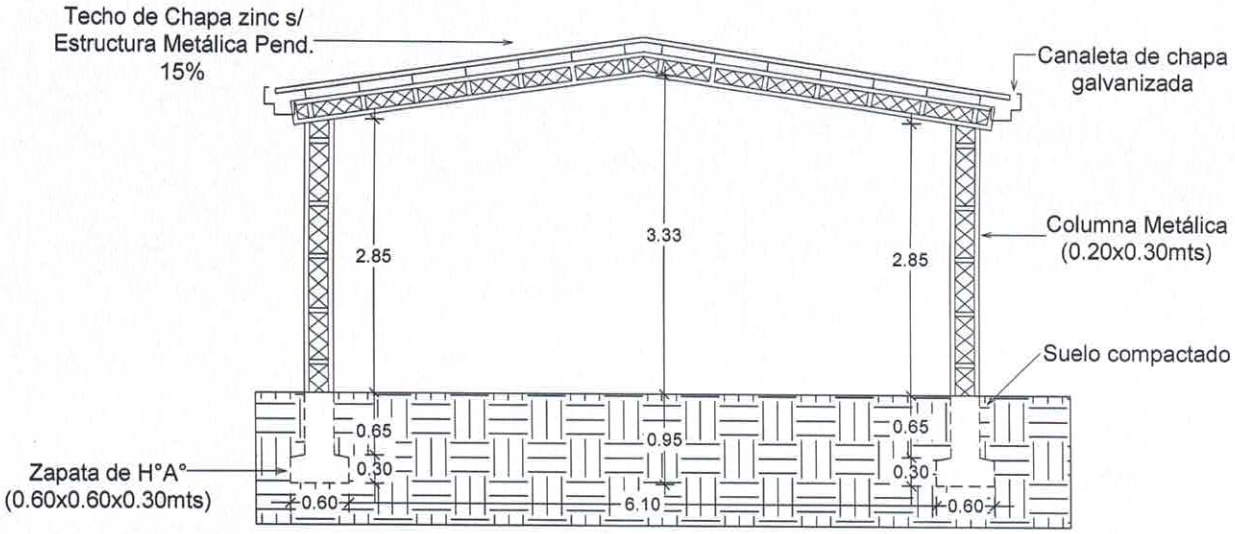

SECCIÓN TRANSVERSAL A-A"
ESC.:..... 1/75

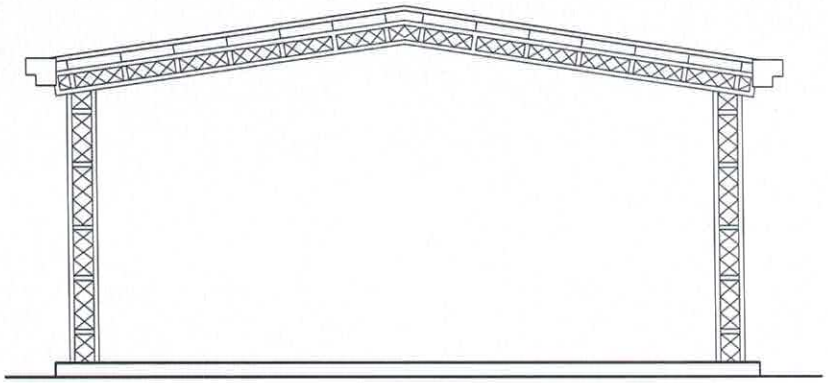

FACHADA FRONTAL
ESC.:.....1/75

Municipalidad de Capiíbary
Dto. de San Pedro - Py.

PROYECTO:

Construcción de Un tinglado 07mts. x 12 mts.

UBICACIÓN:

Centro Recreativo San Isidro Labrador - Calle 1ro de Marzo.
Distrito de Capiíbary.

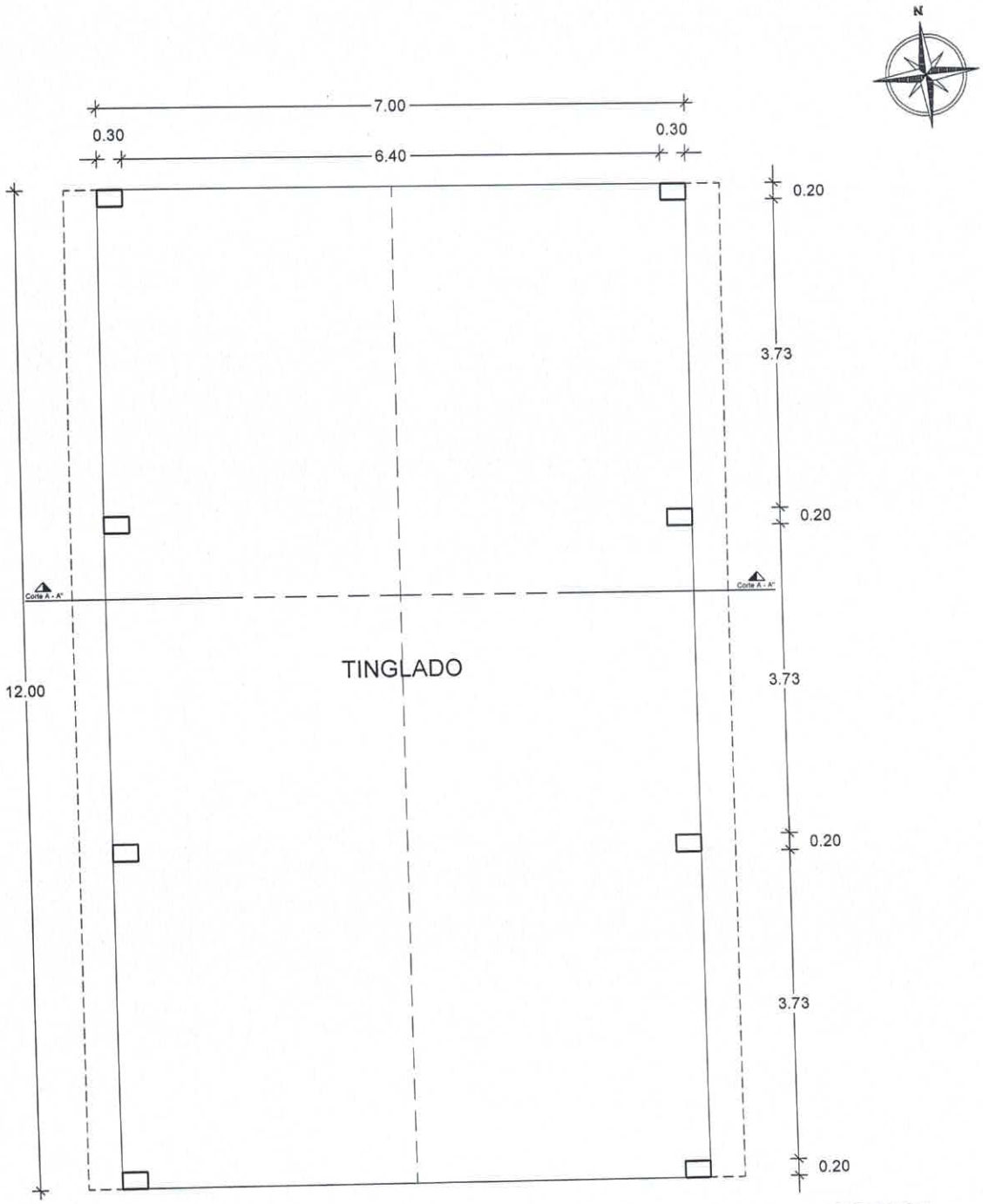

PLANTA ACOTADA
ESC.:..... 1/75

Municipalidad de Capiíbary
Dto. de San Pedro - Py.

PROYECTO:

Construcción de Un tinglado 07mts. x 12 mts.

UBICACIÓN:

Centro Recreativo San Isidro Labrador - Calle 1ro de Marzo.
Distrito de Capiíbary.

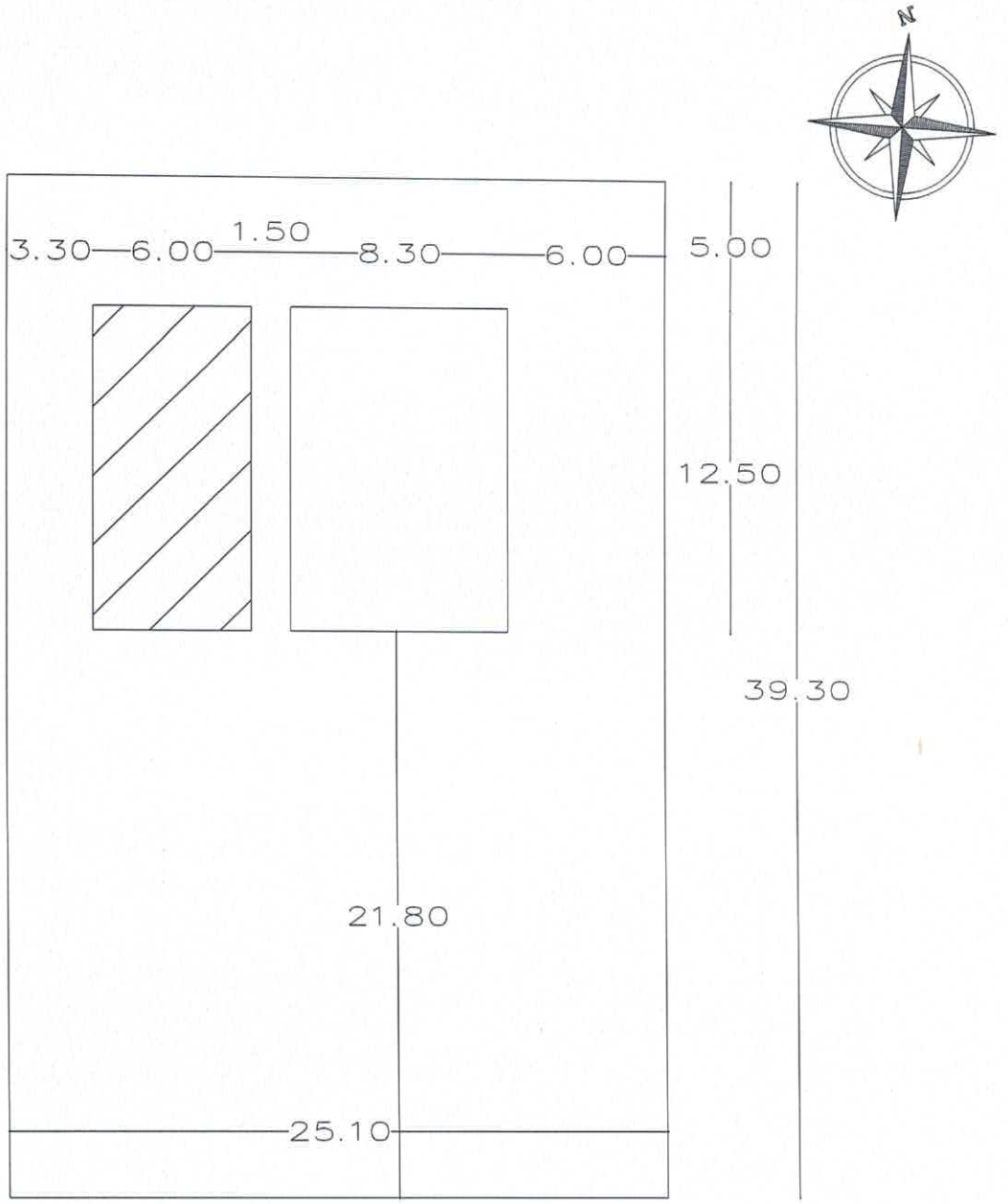

PLANTA DE UBICACIÓN
ESC.:..... 1/770

Municipalidad de Capiibary
Dpto. de San Pedro - Py.

PROYECTO: CONSTRUCCION DE TINGLADO.

UBICACIÓN: CENTRO RECREATIVO SAN JOSE ESPOSO DE MARIA

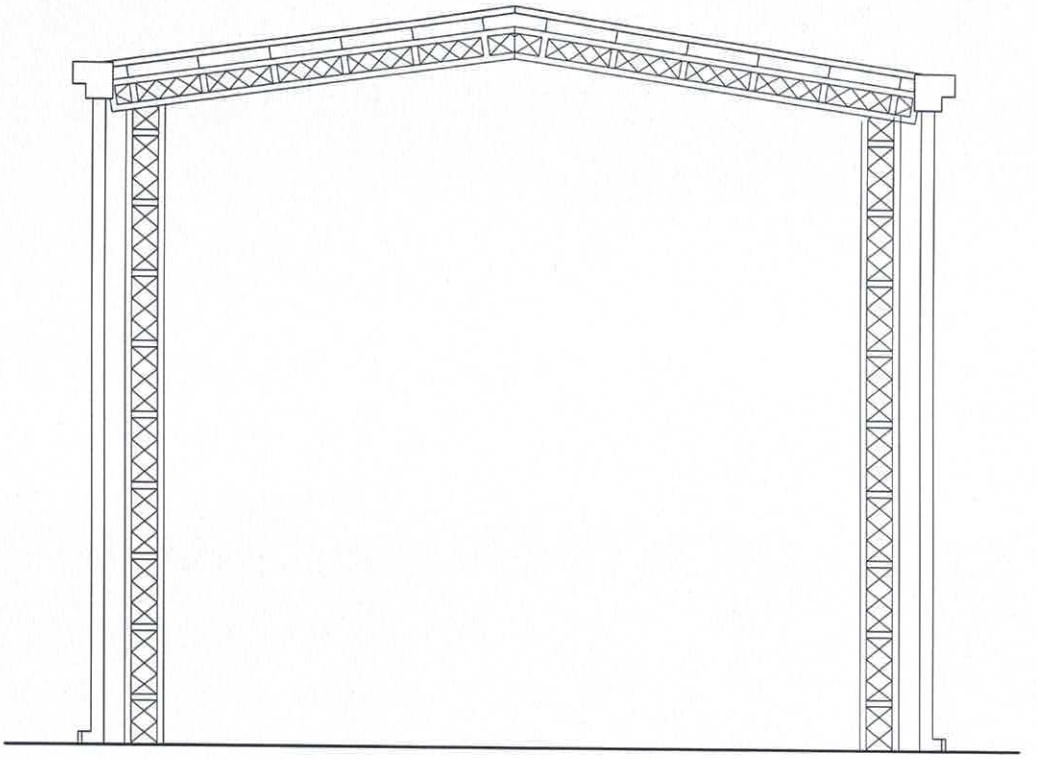

FACHADA FRONTAL
ESC.:..... 1/50

Municipalidad de Capiíbary
Dto. de San Pedro - Py.

PROYECTO:
Construcción de 1 tinglado 6x12,50mts.

UBICACIÓN:
CENTRO RECREATIVO SAN JOSE ESPOSO DE MARIA - Distrito de Capiíbary.

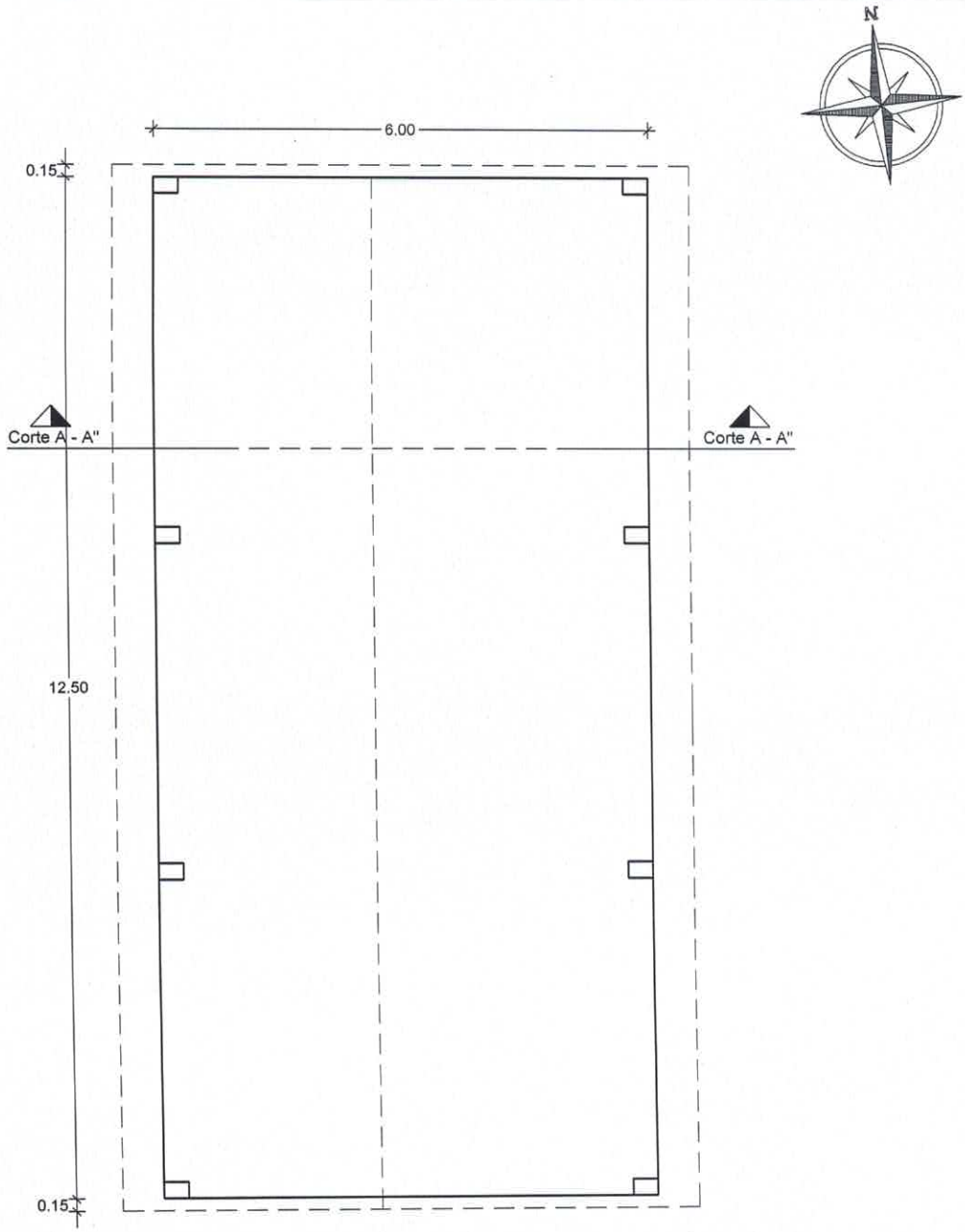

PLANTA ACOTADA
ESC.:..... 1/50

Municipalidad de Capiíbary
Dto. de San Pedro - Py.

PROYECTO:

Construcción de 1 tinglado 6x12,50mts.

UBICACIÓN:

CENTRO RECREATIVO SAN JOSE ESPOSO DE MARIA - Distrito de Capiíbary.

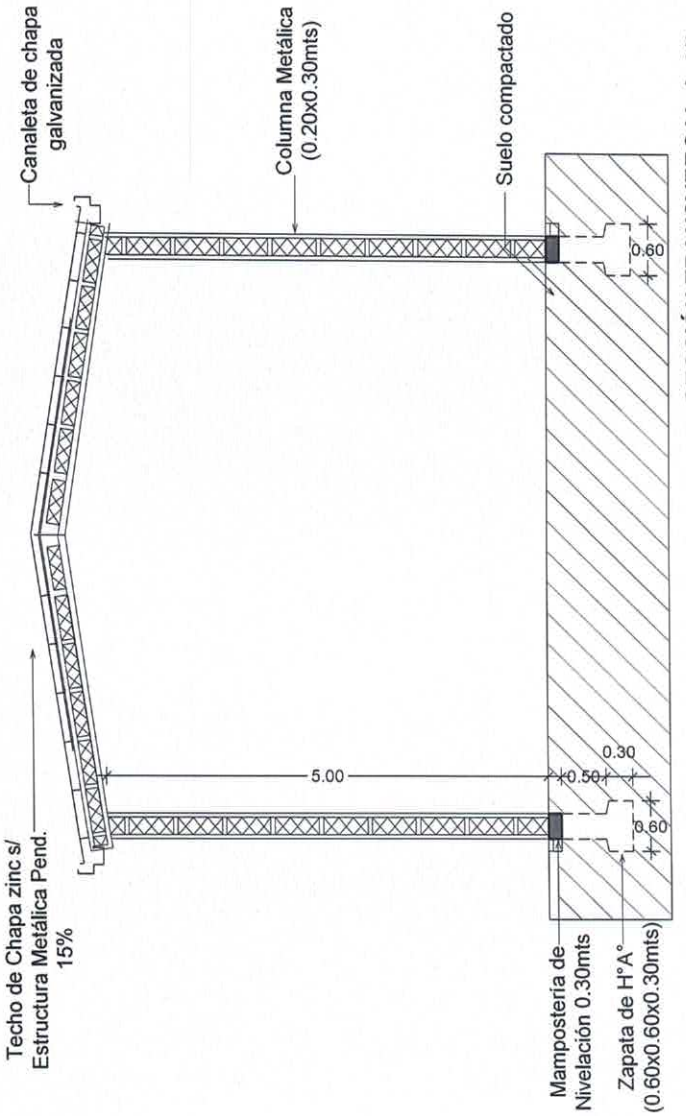

SECCIÓN TRANSVERSAL A-A"
ESC.:..... 1/50

Municipalidad de Capiíbary
Dto. de San Pedro - Py.

PROYECTO:

Construcción de 1 tinglado 6x12,50mts.

UBICACIÓN: CENTRO RECREATIVO SAN JOSE ESPOSO DE MARIA

Distrito de Capiíbary.

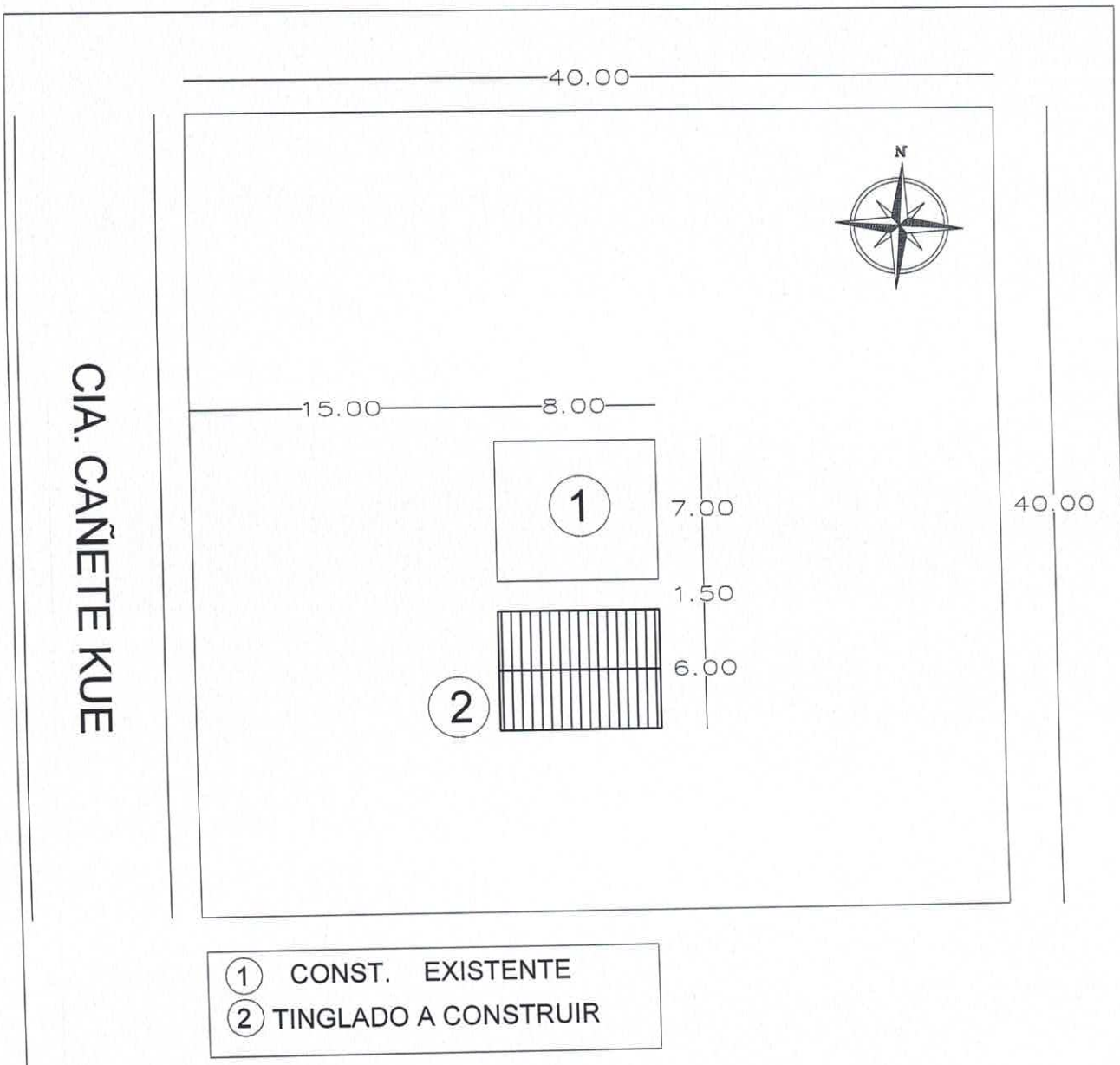

PLANTA DE UBICACIÓN
ESC.:..... 1/300

Coordenadas Google Maps: -24.722966, -55.873770

Municipalidad de Capiibary
Dpto. de San Pedro - Py.

PROYECTO: Construcción de tinglado 6,00 x 8,00 mts.

UBICACIÓN: Centro Recreativo SAN MARCO
Cia. Cañete Kue

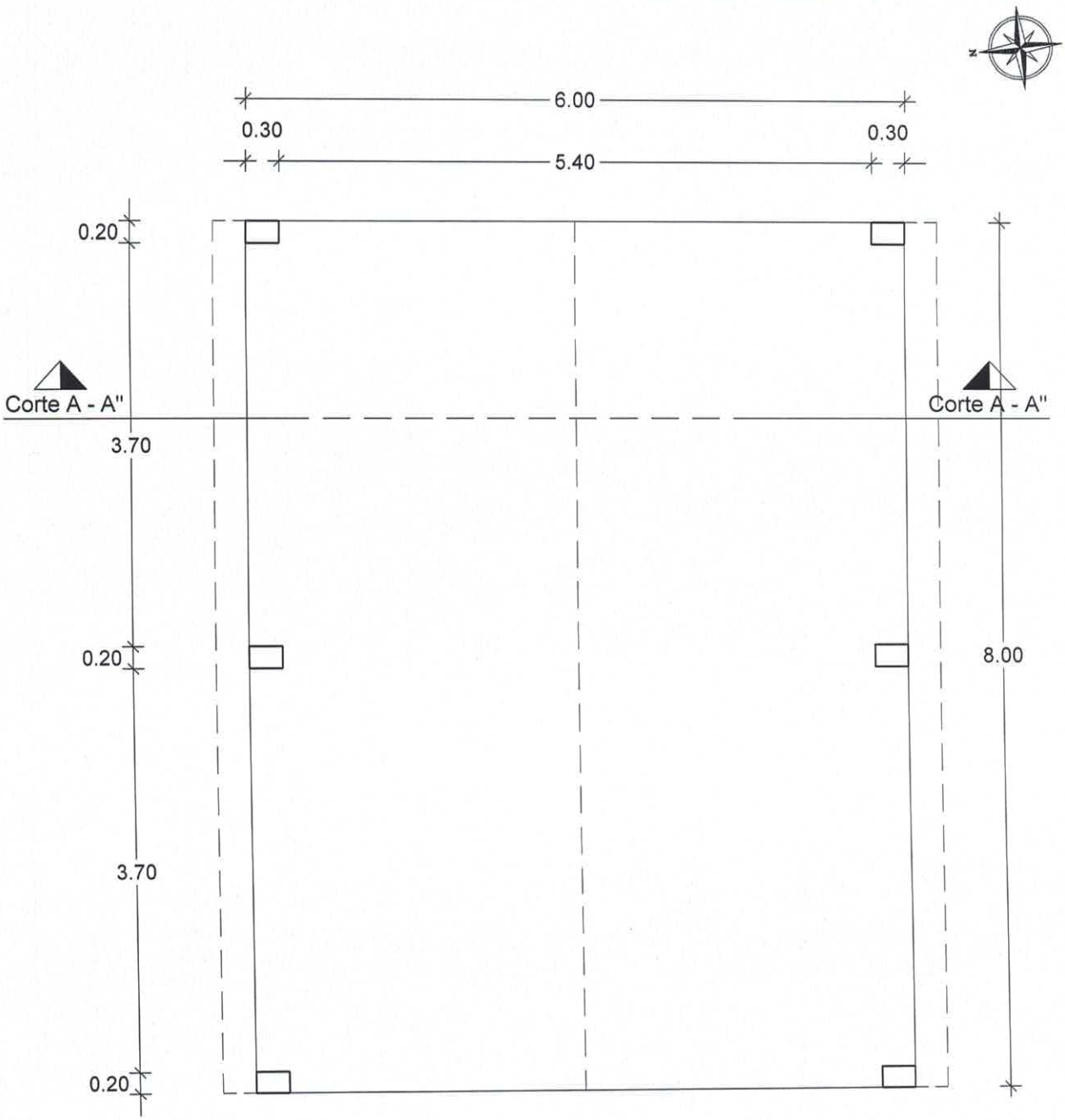

PLANTA ACOTADA
ESC.:..... 1/50

Municipalidad de Capiibary
Dpto. de San Pedro - Py.

PROYECTO: Const. de tinglado 6,00 x 8,00 mts.

UBICACIÓN: Centro Recreativo SAN MARCO

Cia. Cañete Kue

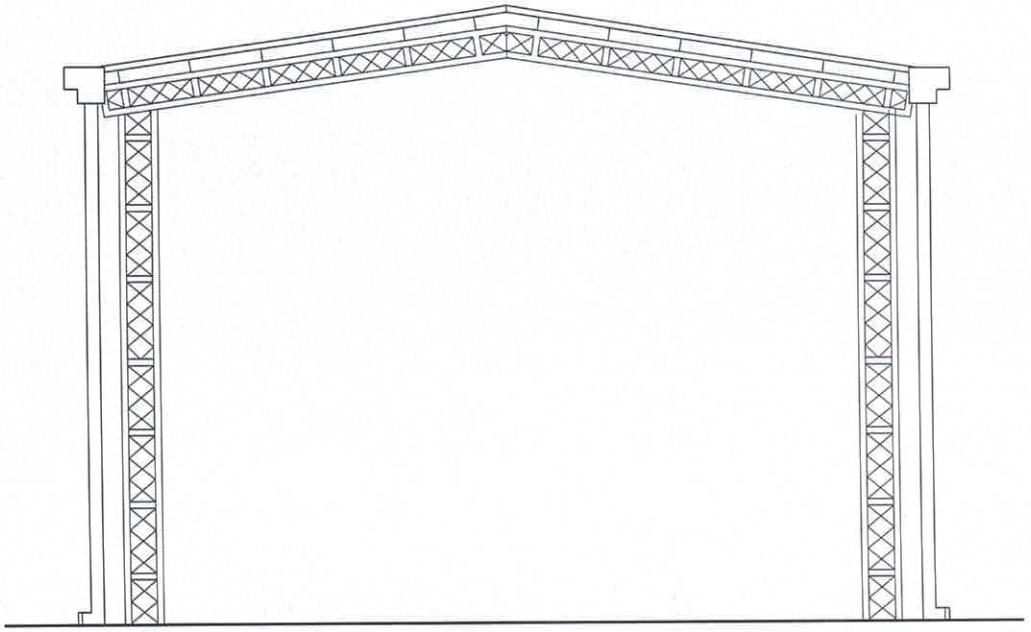

FACHADA FRONTAL
ESC.:..... 1/50

Municipalidad de Capiibary
Dpto. de San Pedro - Py.

PROYECTO: Const. de tinglado 6,00 x 8,00 mts.

UBICACIÓN: Centro Recreativo SAN MARCO
Cia. Cañete Kue

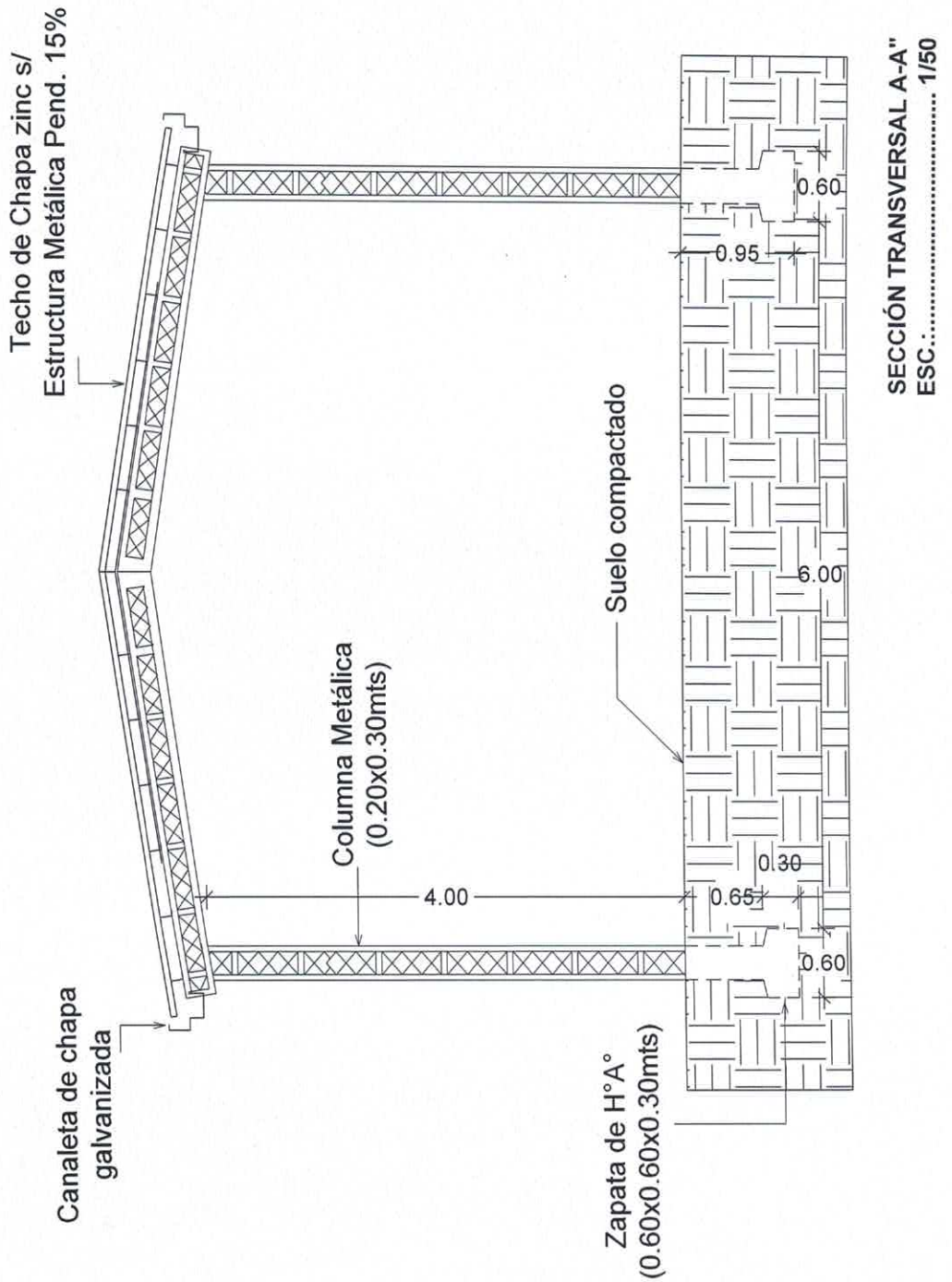

SECCIÓN TRANSVERSAL A-A"
ESC:..... 1/50

Municipalidad de Capiibary
Dpto. de San Pedro - Py.

PROYECTO: Const. de tinglado 6,00 x 8,00 mts.

UBICACIÓN: Centro Recreativo SAN MARCO
Cia. Cañete Kue