Medidas del Respaldo 0.80 x 0.50 metros.

Medidas del asiento 0.50x0.50 metros

MODELO REFERENCIAL – Sillón Ejecutivo Tipo 1

Medidas del Respaldo
0.75 x 0.50 metros

Medidas del asiento
0,50x 0,50 metros.

Diametro ⌀16 cm.

Letras altura 2 cm.

Detalles de terminación

MODELO REFERENCIAL – Sillón Ejecutivo Tipo 2

Medidas del Respaldo 0.40 metros.

Medidas del asiento 0,40 x 0,45 metros.

MODELO REFERENCIAL – Silla Interlocutor

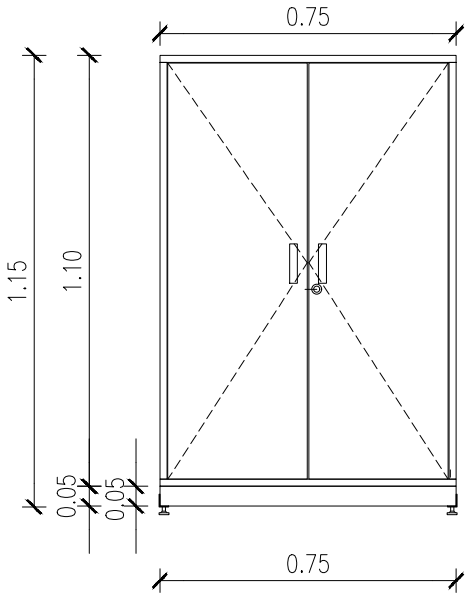

VISTA

Puertas de melamina

Tiradores en acero inoxidable

Cerradura con llaves

Regatones regulables con base de goma. Con perfil "U" metalico. Pintuta epoxi electroestatica negra mate.

Zócalo melamina fijo

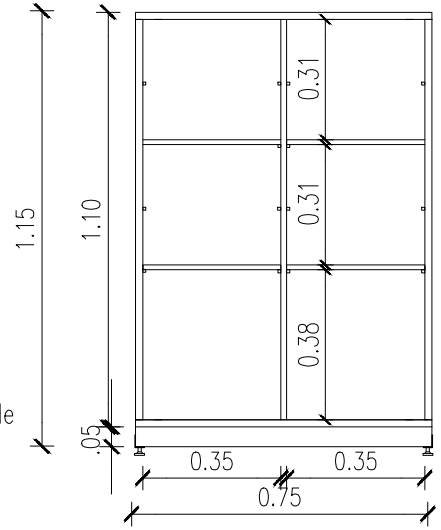

CORTE

Divisiones Horiz moviles

Soportes Ver Detalle

Placa melamina

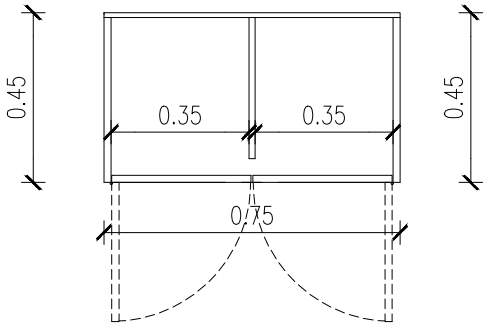

Placa de melamina

Bisagra

PLANTA

OBS– UNIDAD DE MEDIDA: METROS

Modelo – Armario Apilable