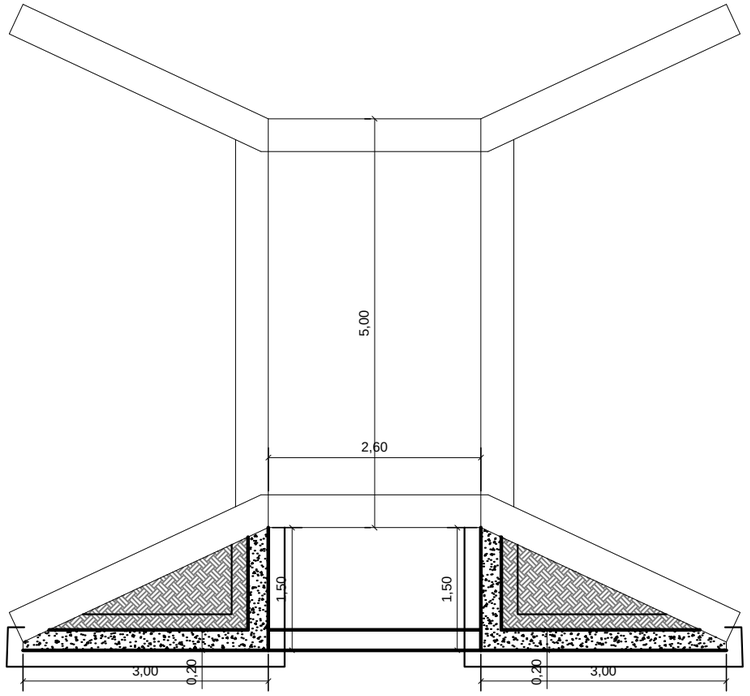

Observaciòn :

Todas las vigas serán perforadas con martillete hasta llegar a los hierros, necesarios para el empalme con alambre de atar

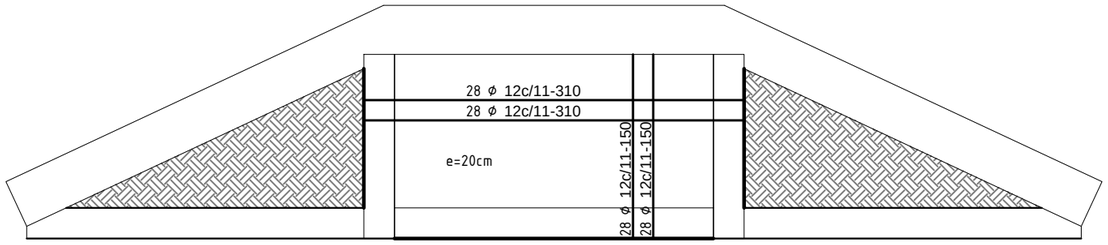

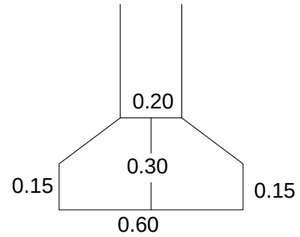

DETALLE DE VIGA
V1=V2 - 25 x 80

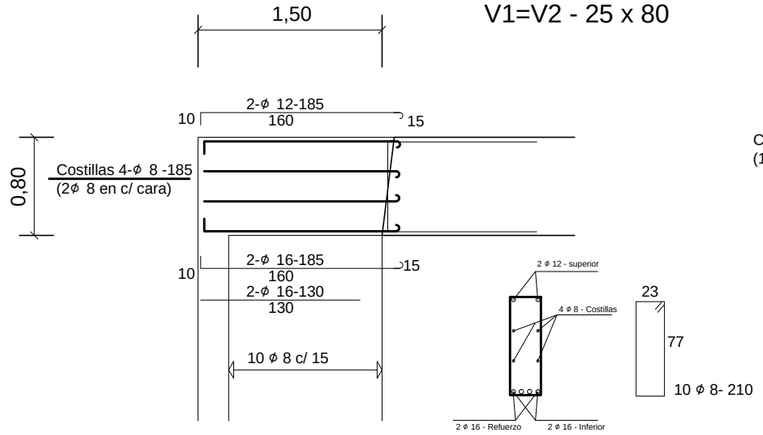

DETALLE DE VIGA
V3 - 25 x 40

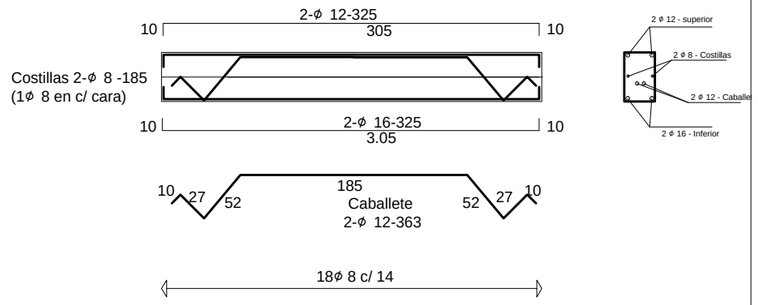

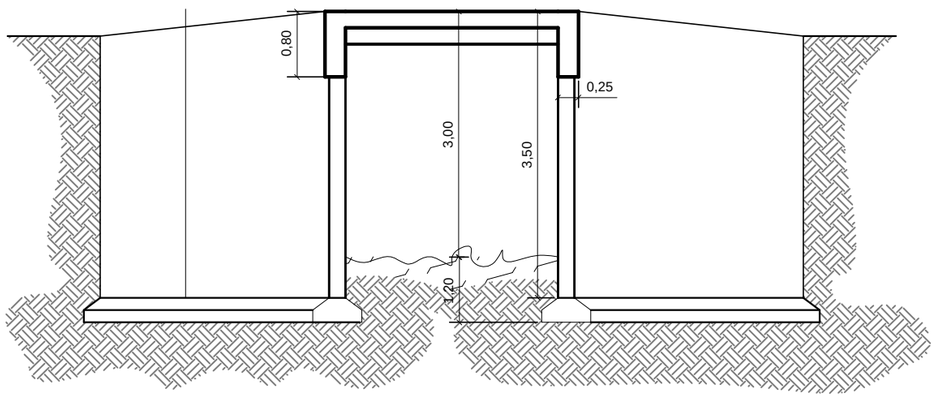

PROYECTO: AMPLIACIÓN DE PUENTE DE Hº Aº			
UBICACIÓN: YATYTAY KM 17			
ADMINISTRADOR MUNICIPAL: Paulo Ignacio Saucedo Roa			
PROFESIONAL: Arq. Héctor P. Fernández Colmán.			Reg. Nº: 2.115
FECHA: Octubre 2016			
REPÚBLICA DEL PARAGUAY MUNICIPALIDAD DE YATYTAY ITAPÚA		INTENDENTE MUNICIPAL	PROFESIONAL