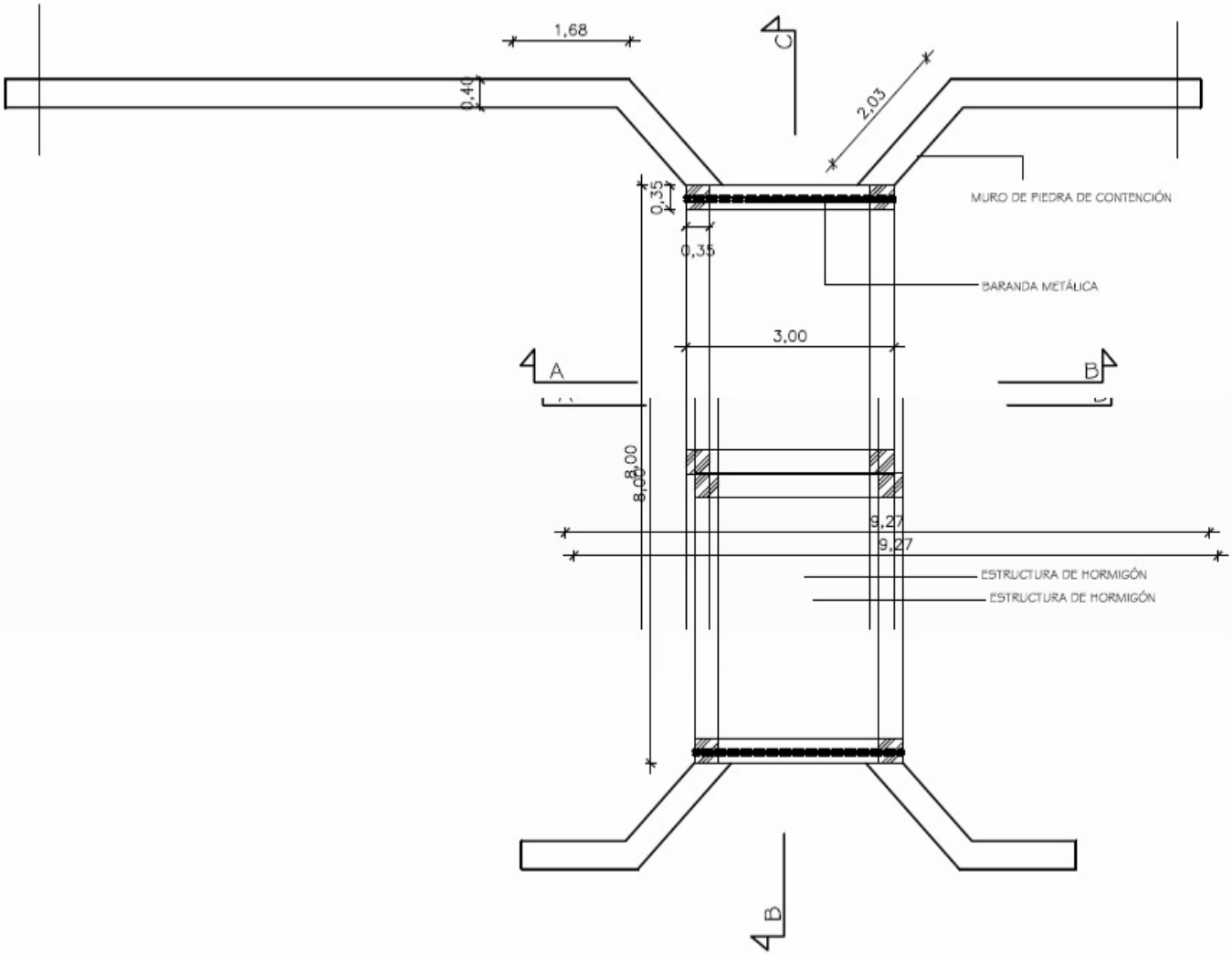

PLANTA

GOBERNACIÓN IX DEPARTAMENTO	OBRA: DISTRITO:	LAMINA PLANTA

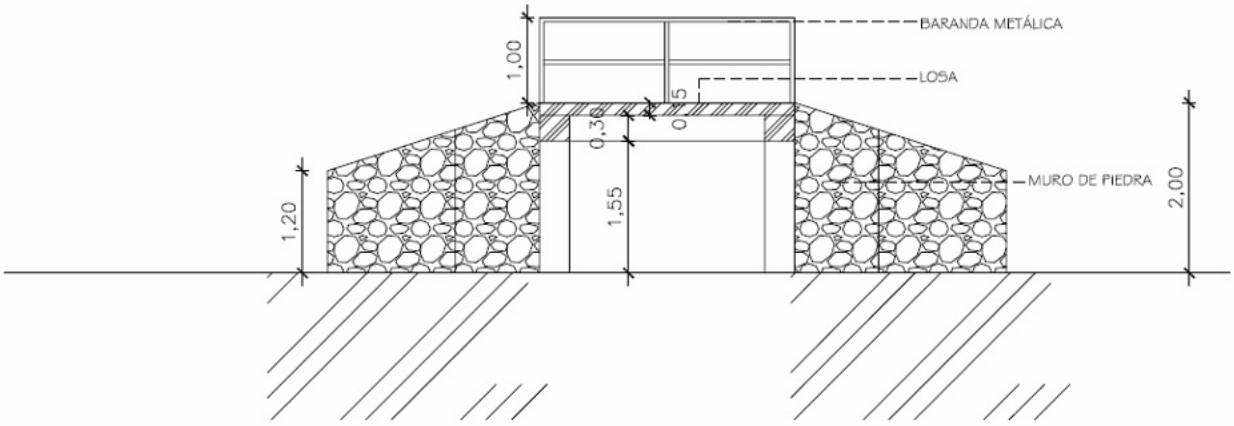

CORTE AB

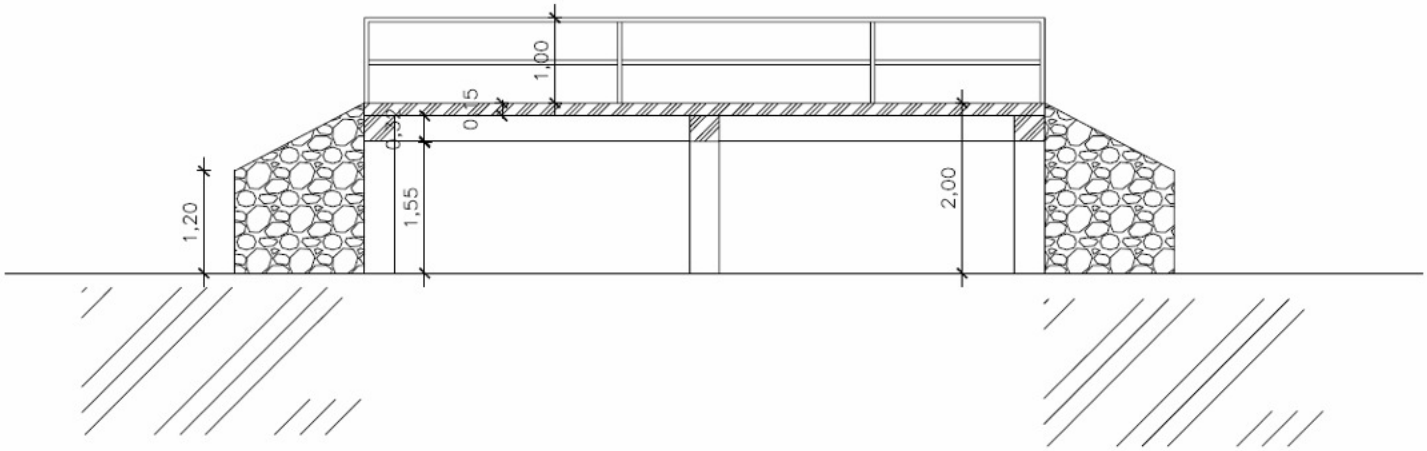

CORTE BC

GOBERNACIÓN IX DEPARTAMENTO	OBRA: DISTRITO:	LAMINA CORTES