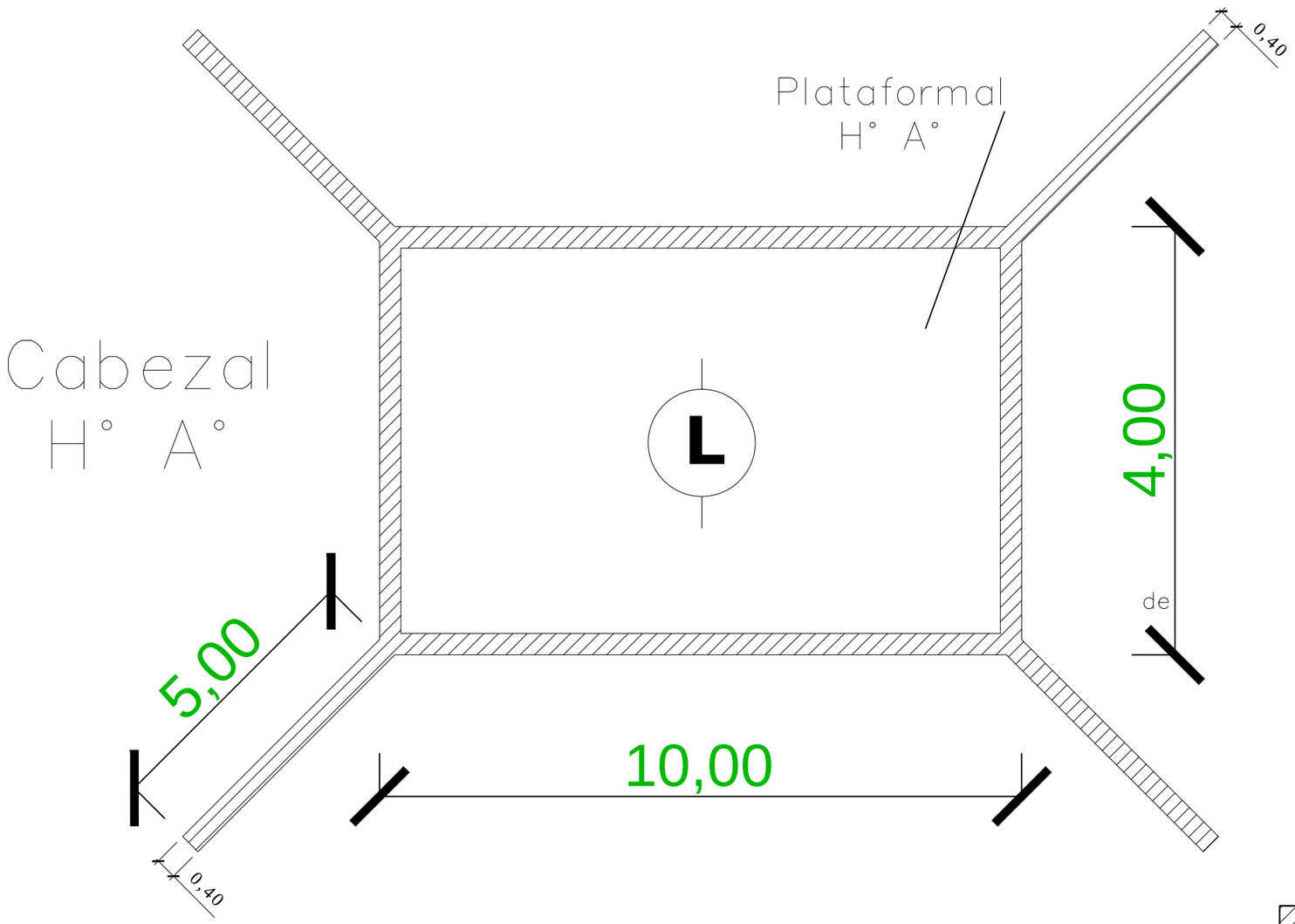

Planta Arquitectonica

Esc.: 1/100

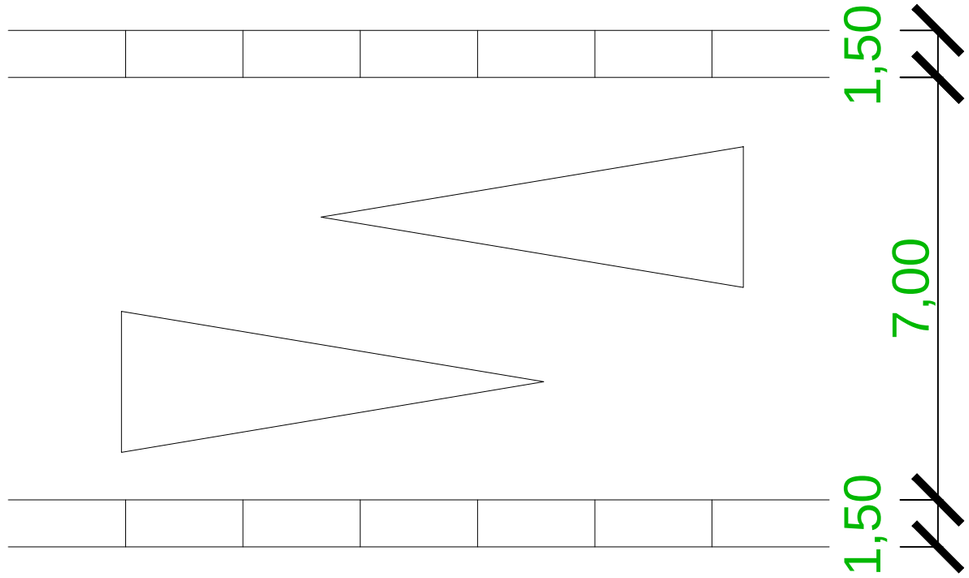

Planta de Ubicación

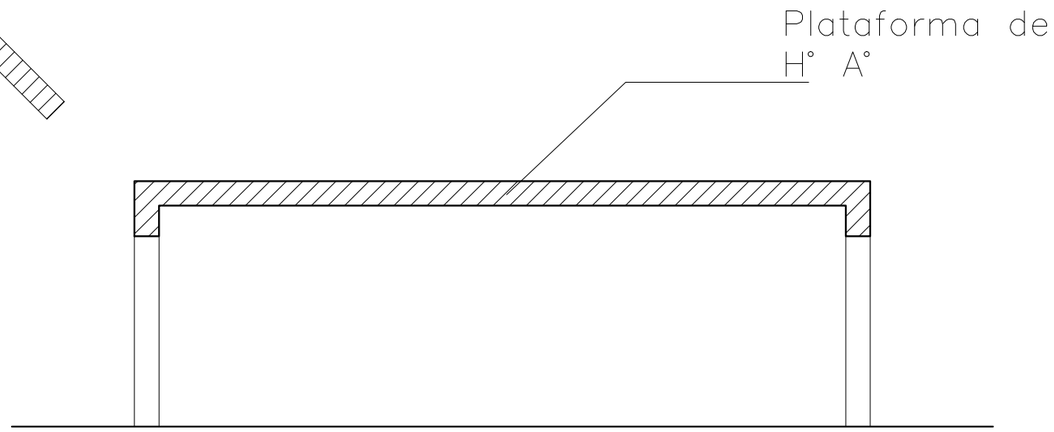

Corte

Esc.: 1/100

MUNICIPALIDAD DE SALTO DEL GUAIRA DEPARTAMENTO DE CANINDEYÚ - PY		PROYECTO PUENTE UBICACIÓN: PUERTO ADELA	PROYECTISTA: Arq. Porfiria A. F. Benitez REG.PROF.No. 1657	FECHA: MARZO DEL 2017	Lamina No. 1