# PROYECTO DE EMPEDRADO

N

PLANTA DE LOCALIZACIÓN

Coordenadas:

25°26'41.73"S 57°22'4.44"O

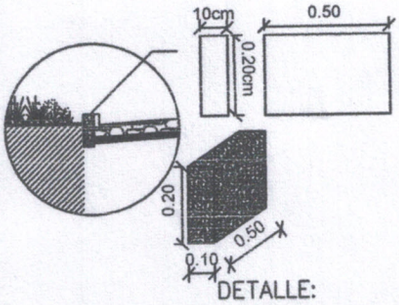


DETALLE:
CORDÓN ALTO

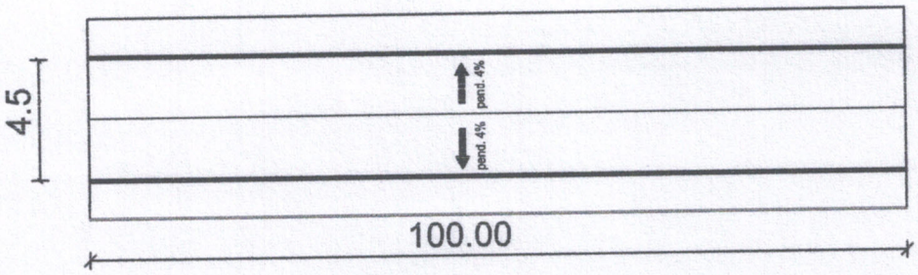


PLANTA DE LA CALLE

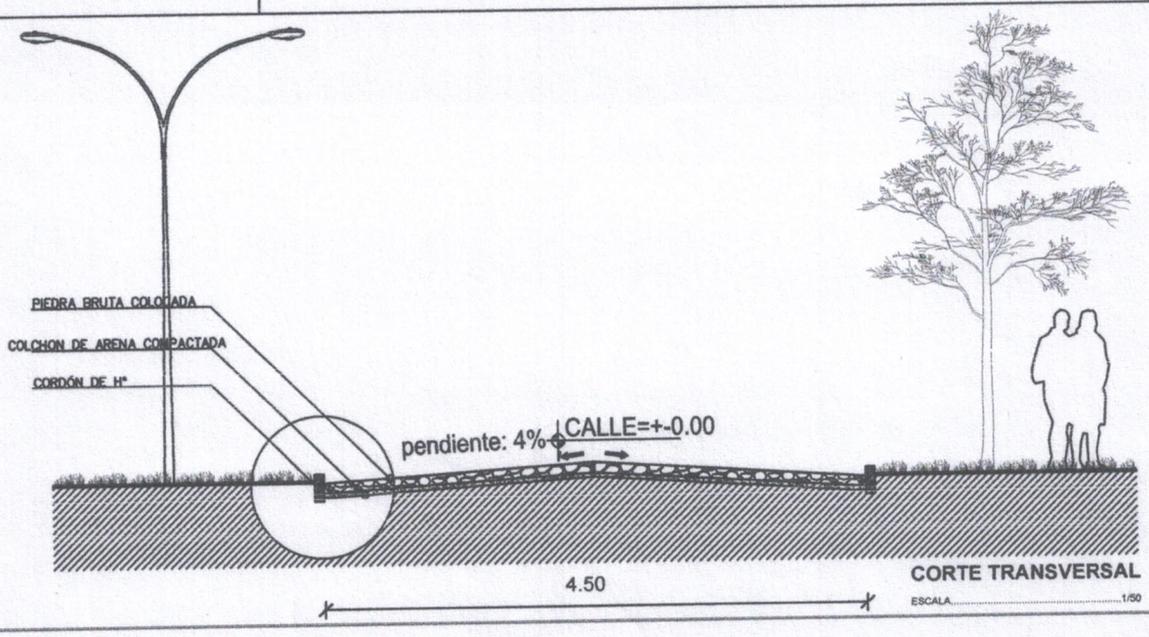


CORTE TRANSVERSAL

ESCALA.....1/50

## PROYECTO DE EMPEDRADO

CALLE: SIN NOMBRE

RESPONSABLE: MUNICIPALIDAD DE ITAUGUA

DIRECCIÓN DE OBRAS, SERVICIOS Y PROYECTOS
MUNICIPALIDAD DE ITAUGUÁ
Ana María Galeano Ostiedo
Reg. MADEC Nº 3715 - Directora de Obras

LUGAR: ITAUGUÁ GUAZÚ

DISTRITO: ITAUGUA

LONGITUD DEL TRAMO: 100.00m

ANCHO DE LA CALZADA: 4.50m

CORDÓN: 50 X 20 X 10 Cm

SUPERF. TOTAL: 450m$^2$

# PROYECTO DE EMPEDRADO

N

PLANTA DE LOCALIZACIÓN

Coordenadas:

25°24'25.08"S 57°20'41.66"O

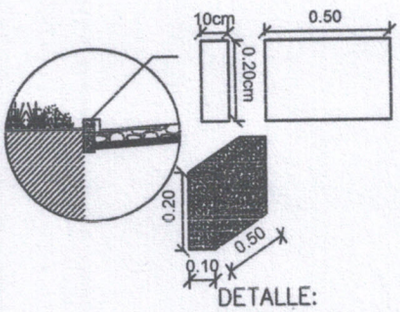


DETALLE:
CORDÓN BAJO

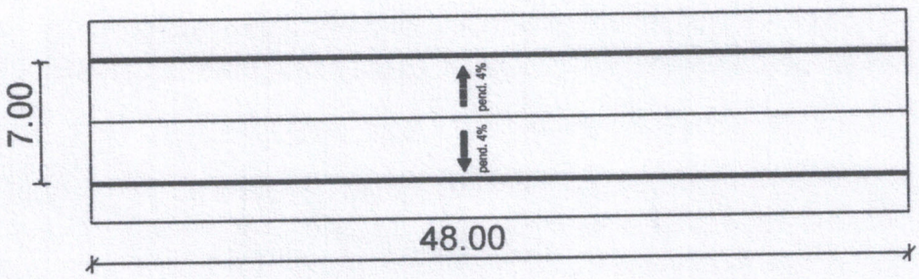


PLANTA DE LA CALLE

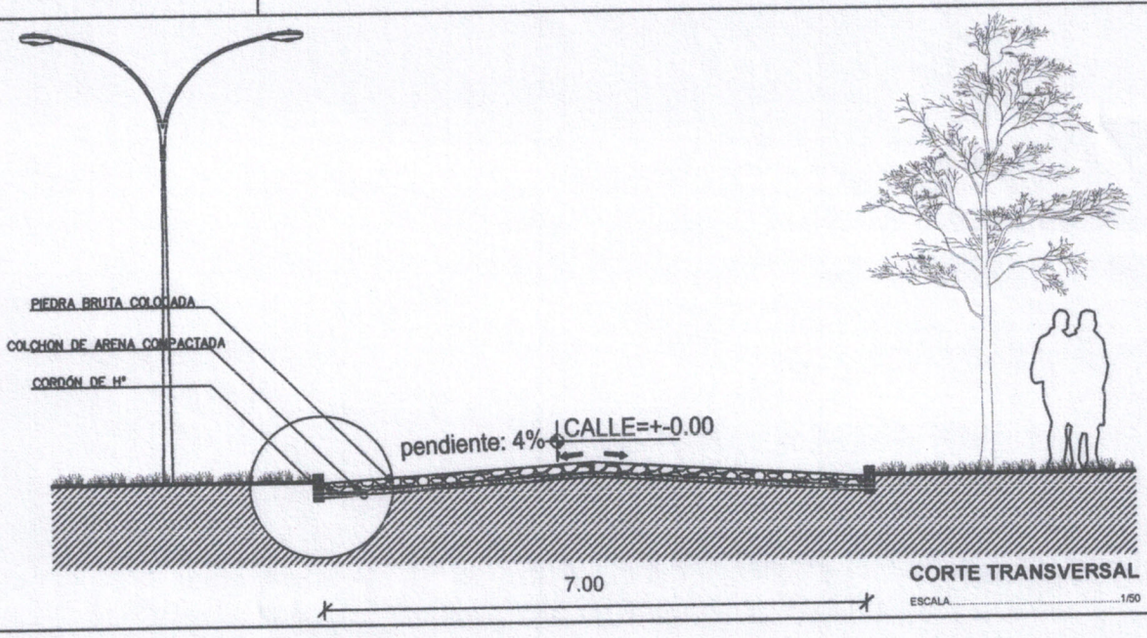


CORTE TRANSVERSAL

ESCALA.....1/50

## PROYECTO DE EMPEDRADO

CALLE: SIN NOMBRE - POTRERO

RESPONSABLE: MUNICIPALIDAD DE ITAUGUA

DIRECCIÓN DE OBRAS, SERVICIOS Y PROYECTOS · MUNICIPALIDAD DE ITAUGUÁ · Directora de Obras

LUGAR: POTRERO

DISTRITO: ITAUGUA

LONGITUD DEL TRAMO: 48.00m

ANCHO DE LA CALZADA: 7.00m

CORDÓN: 50 X 20 X 10 Cm

SUPERF. TOTAL: 336m$^2$

# PROYECTO DE EMPEDRADO

N

PLANTA DE LOCALIZACIÓN

Coordenadas:

PUNTO A:
25°25'11.33"S 57°19'57.92"O

PUNTO B:
25°25'16.94"S 57°19'57.10"O

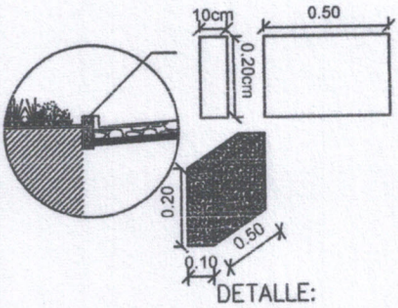


DETALLE:
CORDÓN ALTO

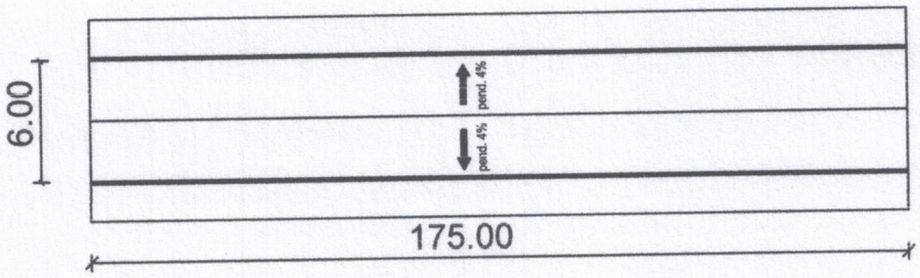


PLANTA DE LA CALLE

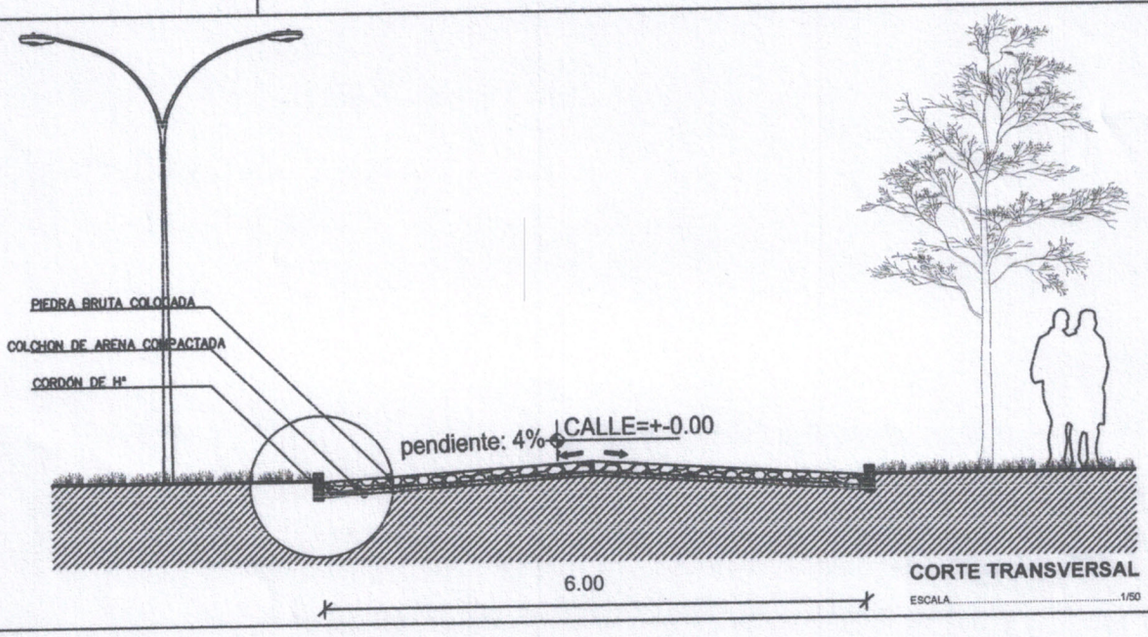


CORTE TRANSVERSAL

ESCALA.....1/50

## PROYECTO DE EMPEDRADO

CALLE: FRENTE A CLUB 20 DE JULIO TRAMO A-B

RESPONSABLE: MUNICIPALIDAD DE ITAUGUA

DIRECCIÓN DE OBRAS, SERVICIOS Y PROYECTOS · MUNICIPALIDAD DE ITAUGUÁ

Arq. María Jazmín Olmedo
Reg. M.O.P.C. Nº 3715 - Directora de Obras

LUGAR: POTRERITO

DISTRITO: ITAUGUA

LONGITUD DEL TRAMO: 175.00m

ANCHO DE LA CALZADA: 6.00m

CORDÓN: 50 X 20 X 10 Cm

SUPERF. TOTAL: 1.050 $m^2$

# PROYECTO DE EMPEDRADO

N

PLANTA DE LOCALIZACIÓN

Coordenadas:

PUNTO B:
25°25'16.94"S 57°19'57.10"O

PUNTO C:
25°25'17.83"S 57°19'57.81"O

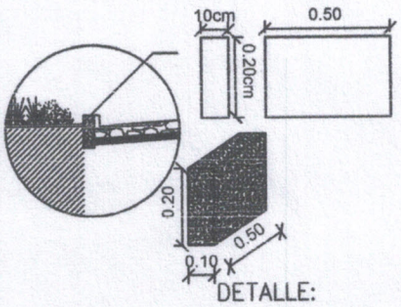


DETALLE:
CORDÓN ALTO

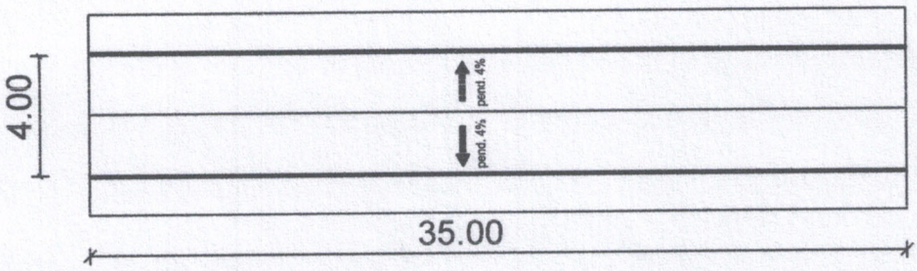


PLANTA DE LA CALLE

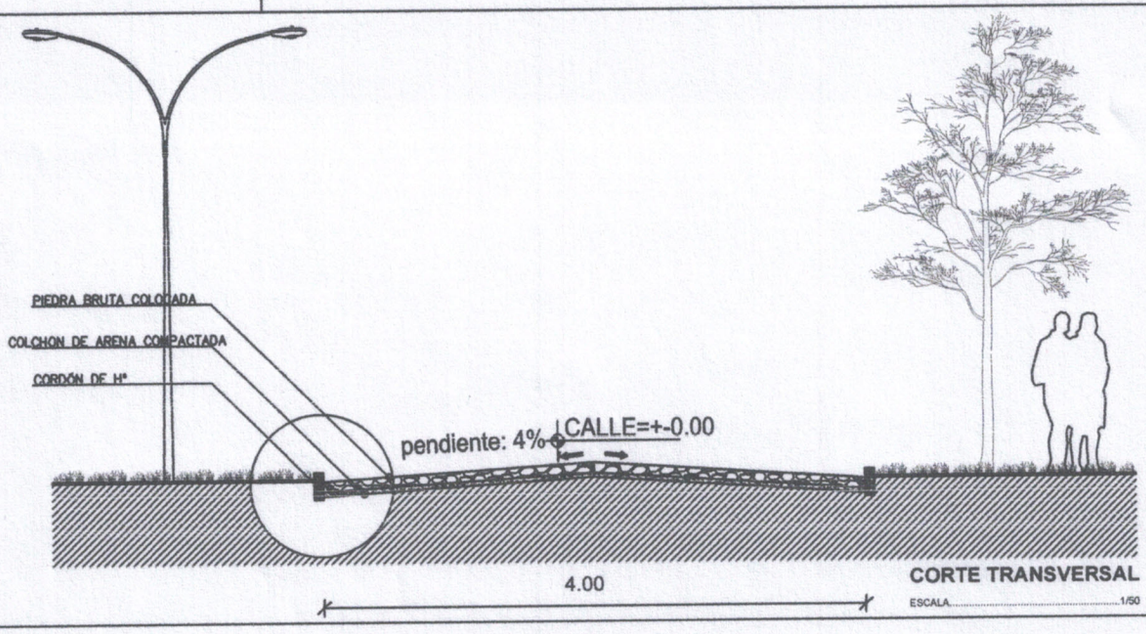


CORTE TRANSVERSAL
ESCALA.....1/50

## PROYECTO DE EMPEDRADO

CALLE: FRENTE A CLUB 20 DE JULIO TRAMO B-C

RESPONSABLE: MUNICIPALIDAD DE ITAUGUA

DIRECCIÓN DE OBRAS, SERVICIOS Y PROYECTOS
MUNICIPALIDAD DE ITAUGUÁ
Reg. M.O.P.C. N° 3715 - Directora de Obras

LUGAR: POTRERITO
DISTRITO: ITAUGUA
LONGITUD DEL TRAMO: 35.00m
ANCHO DE LA CALZADA: 4.00m
CORDÓN: 50 X 20 X 10 Cm
SUPERF. TOTAL: 140 $m^2$

# PROYECTO DE EMPEDRADO

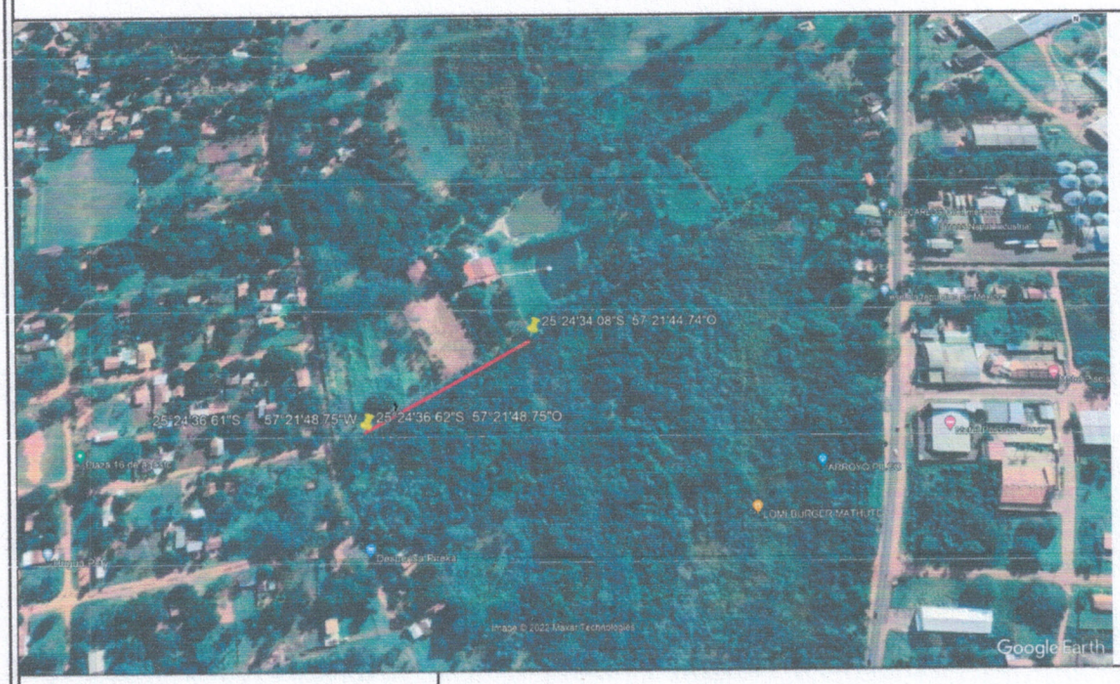


N

PLANTA DE LOCALIZACIÓN

Coordenadas:

25°24'36.61"S 57°21'48.75"O

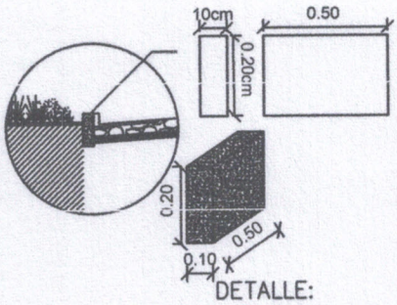


DETALLE:
CORDÓN ALTO

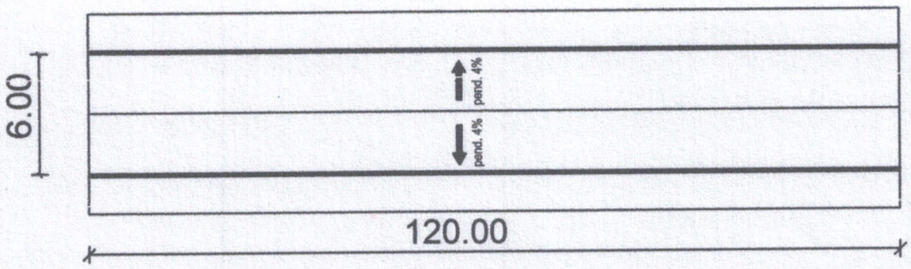


PLANTA DE LA CALLE

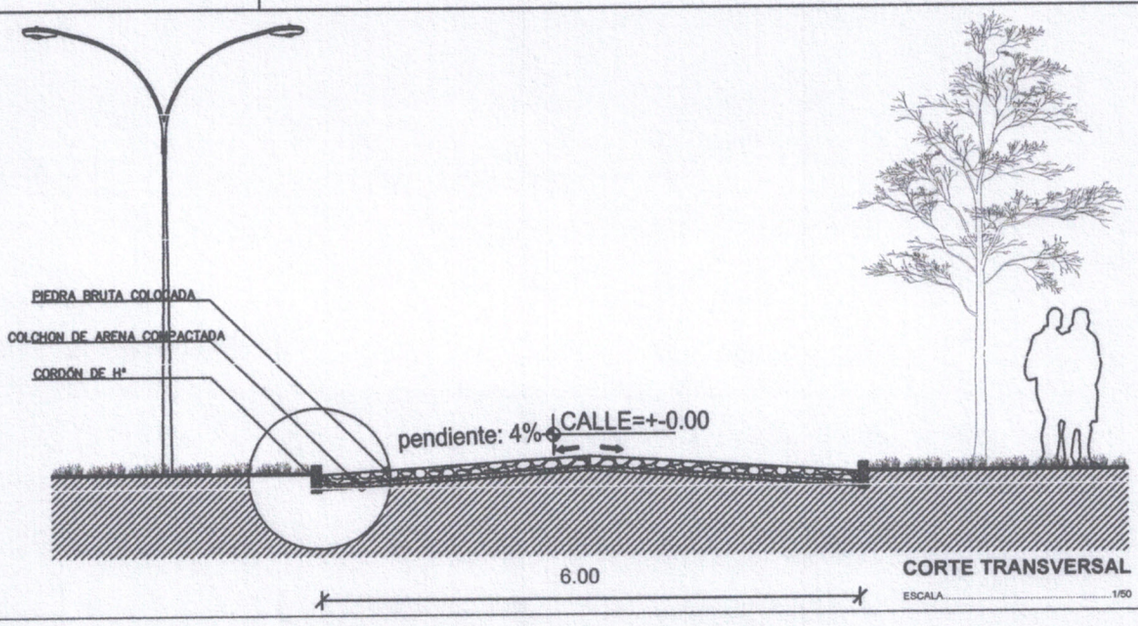


CORTE TRANSVERSAL

ESCALA.....1/50

## PROYECTO DE EMPEDRADO

CALLE: CALLE HUGUA POTI

RESPONSABLE: MUNICIPALIDAD DE ITAUGUA

DIRECCIÓN DE OBRAS, SERVICIOS Y PROYECTOS
MUNICIPALIDAD DE ITAUGUÁ
Arq. Mirtho Juanin Olmedo
MUNICIPALIDAD DE ITAUGUÁ
M.P.C. Nº 3715 - Directora de Obras

LUGAR: HUGUA POTI

DISTRITO: ITAUGUA

LONGITUD DEL TRAMO: 120.00m

ANCHO DE LA CALZADA: 6.00m

CORDÓN: 50 X 20 X 10 Cm

SUPERF. TOTAL: 720 $m^2$