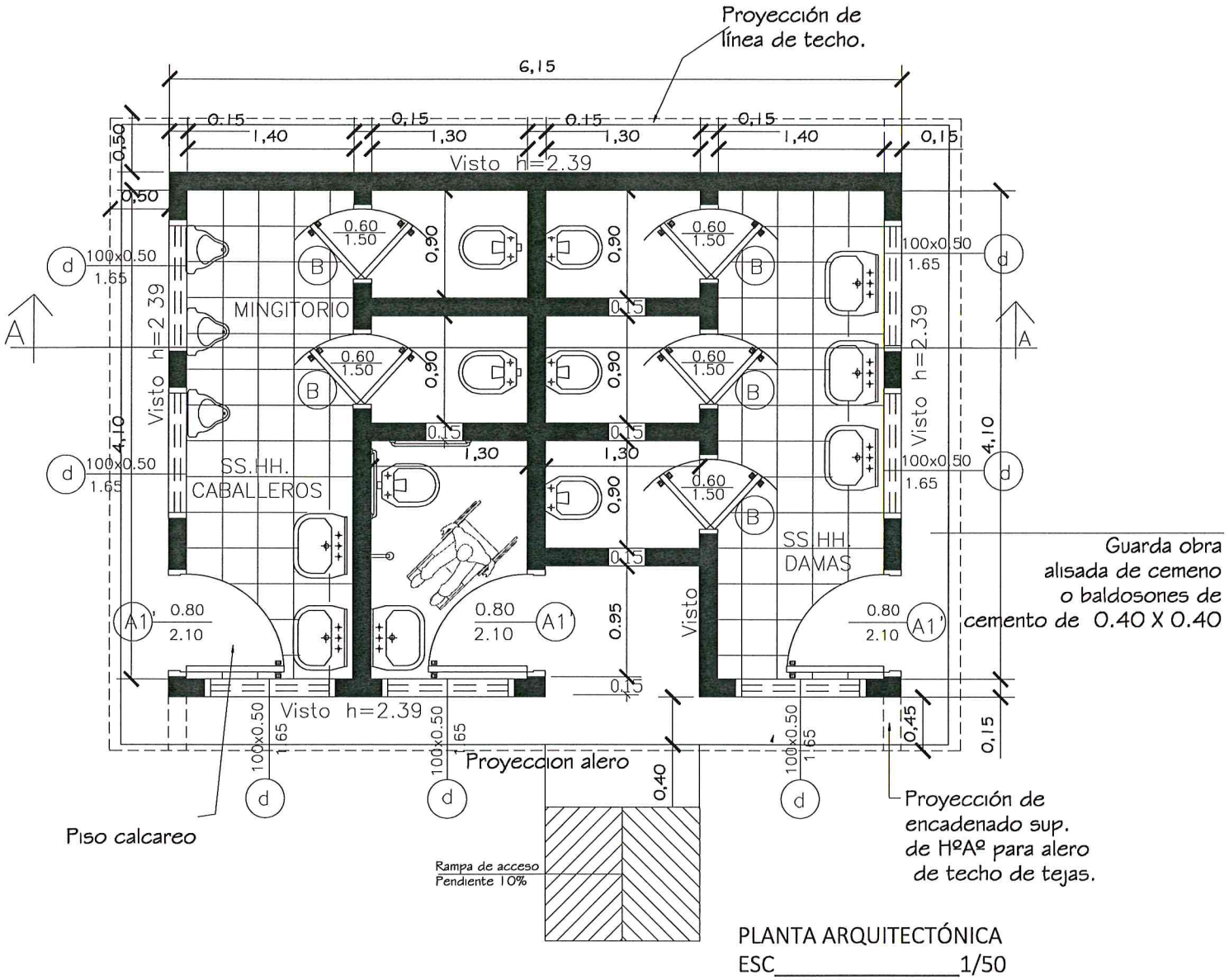

PLANTA ARQUITECTÓNICA
ESC_____1/50

PROYECTO DE CONSTRUCCIÓN DE BAÑO SEXADO 4.40X6.15M CON TECHO DE TEJAS EN PLANTA BAJA

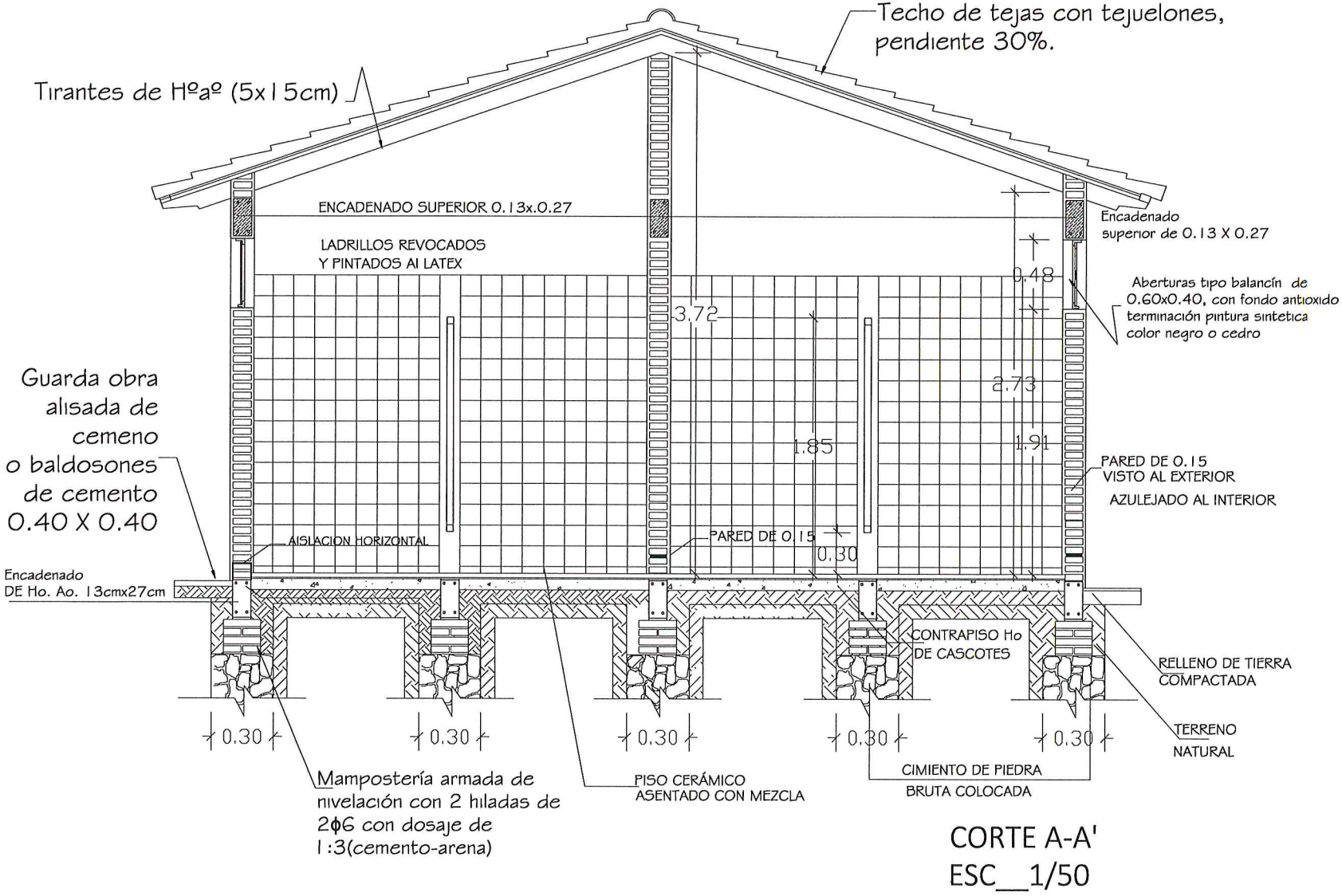

CORTE A-A'
ESC__1/50

PROYECTO DE CONSTRUCCIÓN DE BAÑO SEXADO 4.40X6.15M CON TECHO DE TEJAS EN PLANTA BAJA

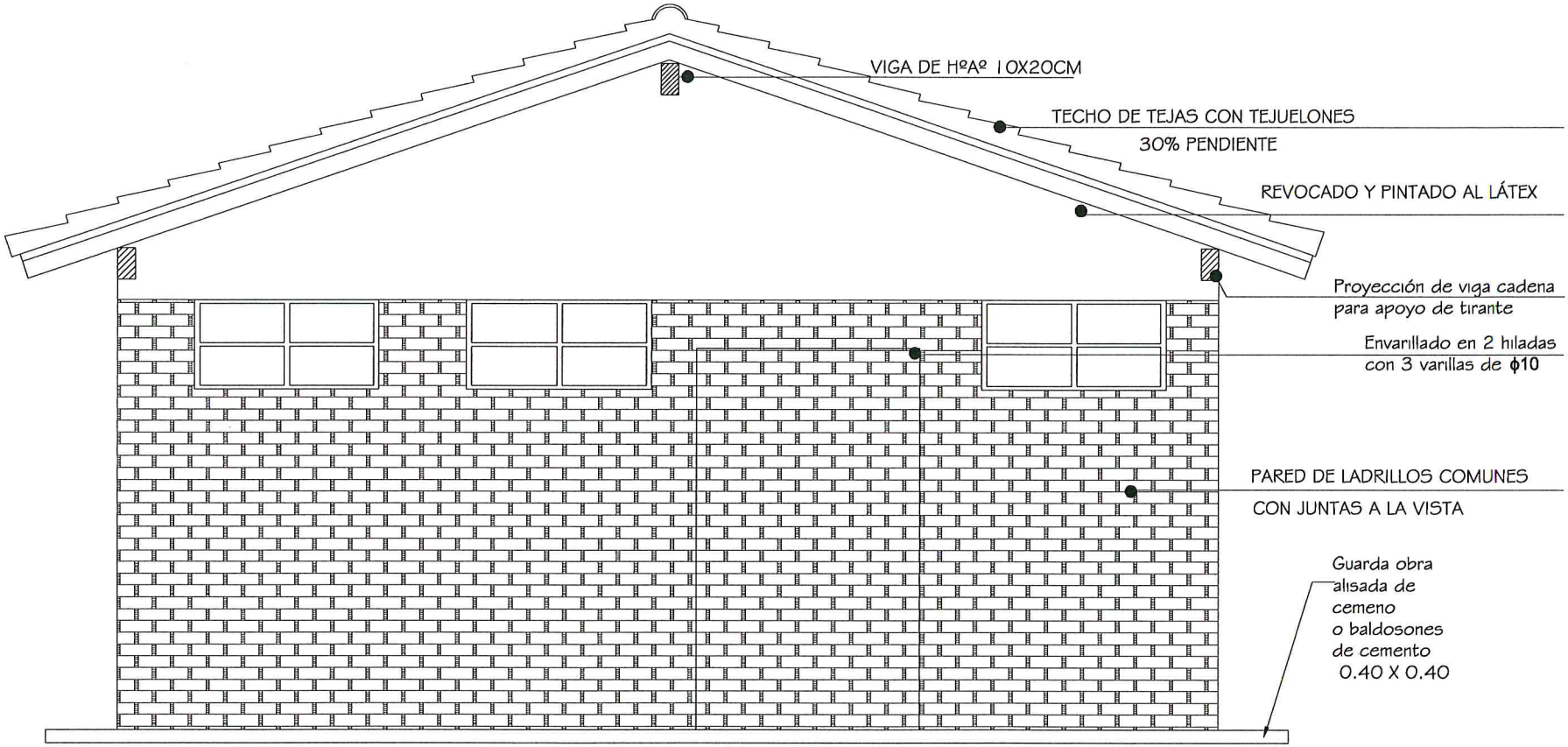

FACHADA FRONTAL
ESC_____1/50

PROYECTO DE CONSTRUCCIÓN DE BAÑO SEXADO 4.40X6.15M CON TECHO DE TEJAS EN PLANTA BAJA

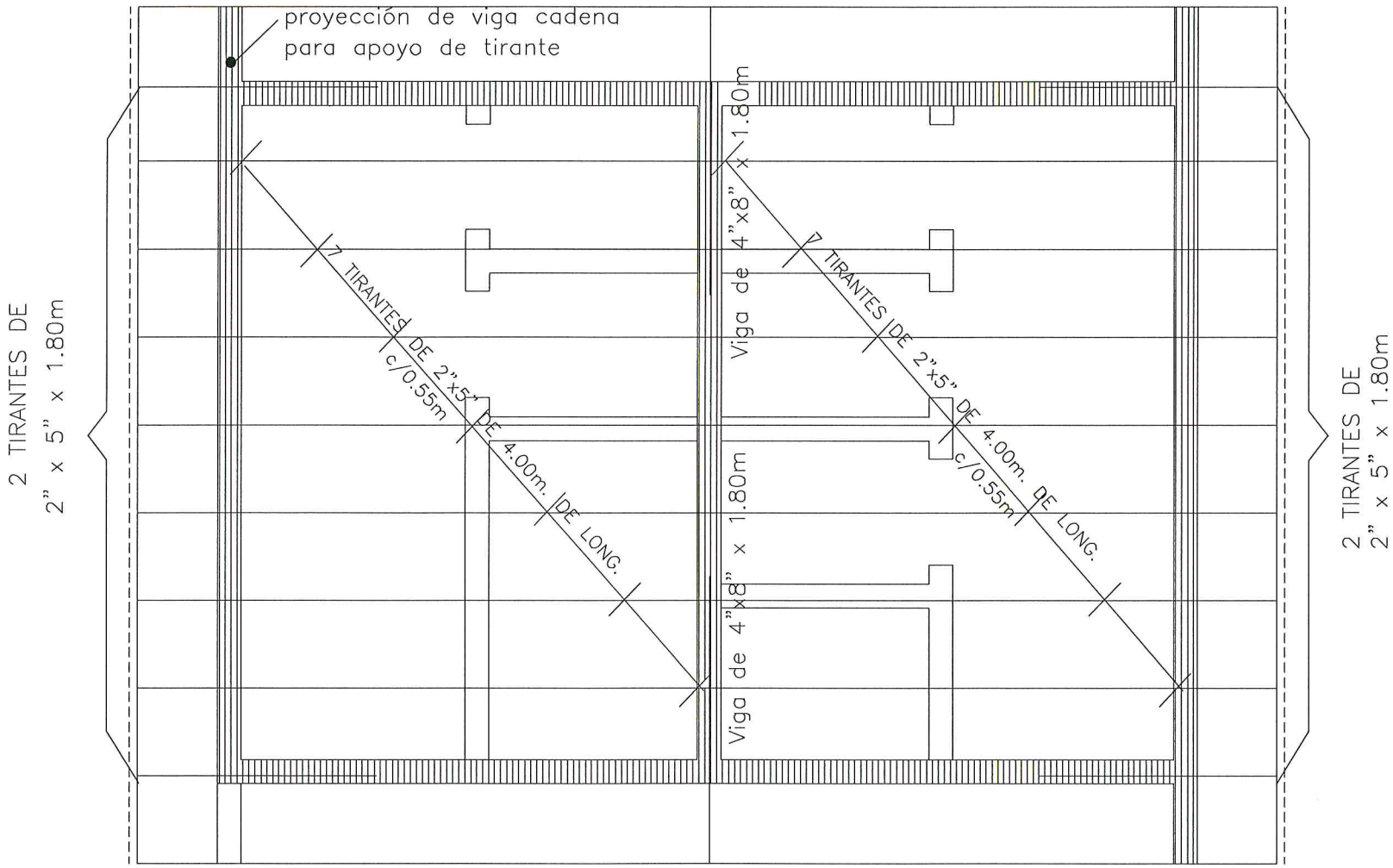

PLANTA DE TECHO
ESC_____1/50

Nivel inferior de fundación en paredes externas y cumbrera -1,00m

PROYECTO DE CONSTRUCCIÓN DE BAÑO SEXADO 4.40X6.15M CON TECHO DE TEJAS EN PLANTA BAJA

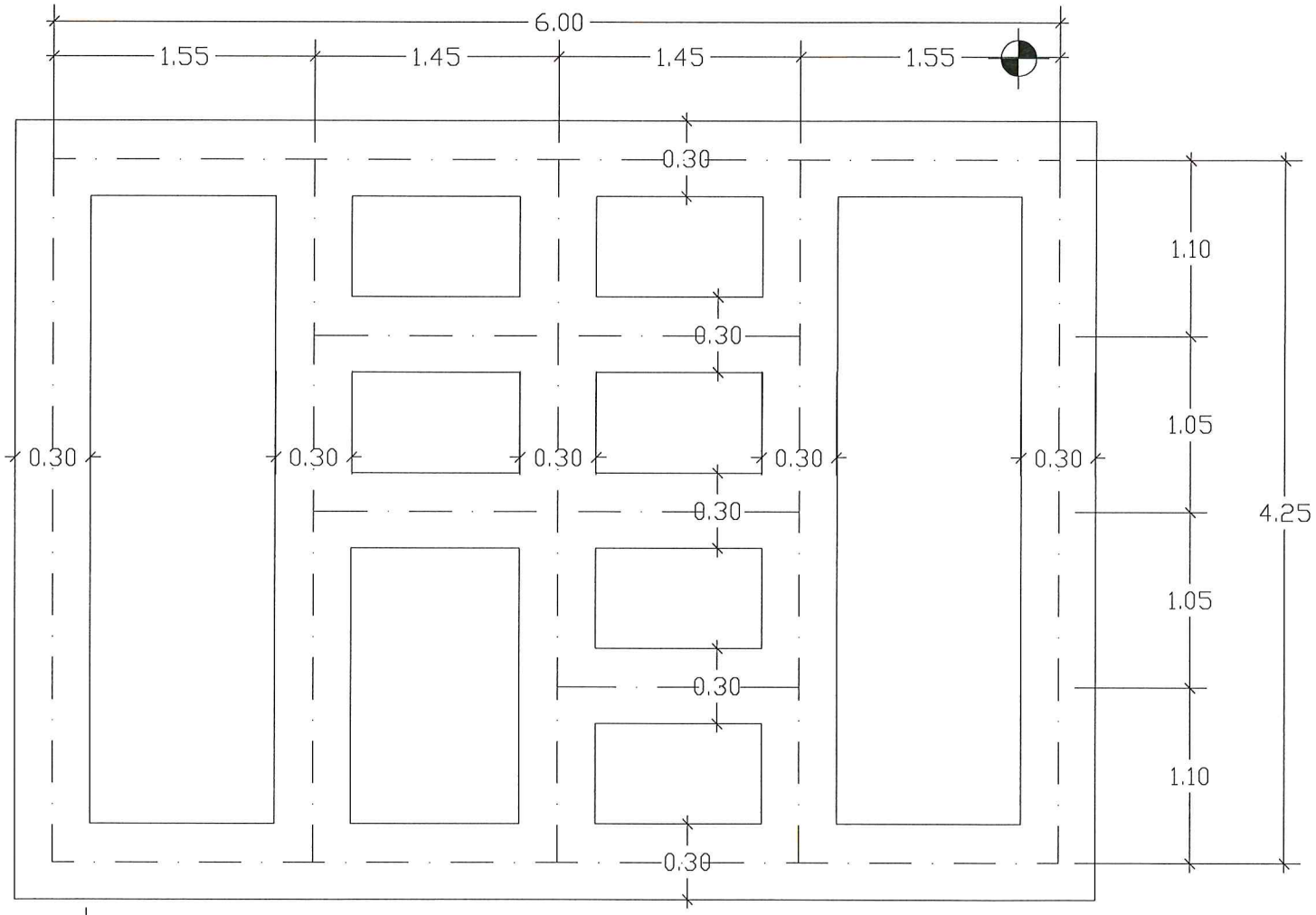

Nivel de terreno +-0,00

Nivel inferior de fundación en paredes internas -0,50m

PLANTA DE FUNDACIÓN
ESC_____1/50

PROYECTO DE CONSTRUCCIÓN DE BAÑO SEXADO 4.40X6.15M CON TECHO DE TEJAS EN PLANTA BAJA

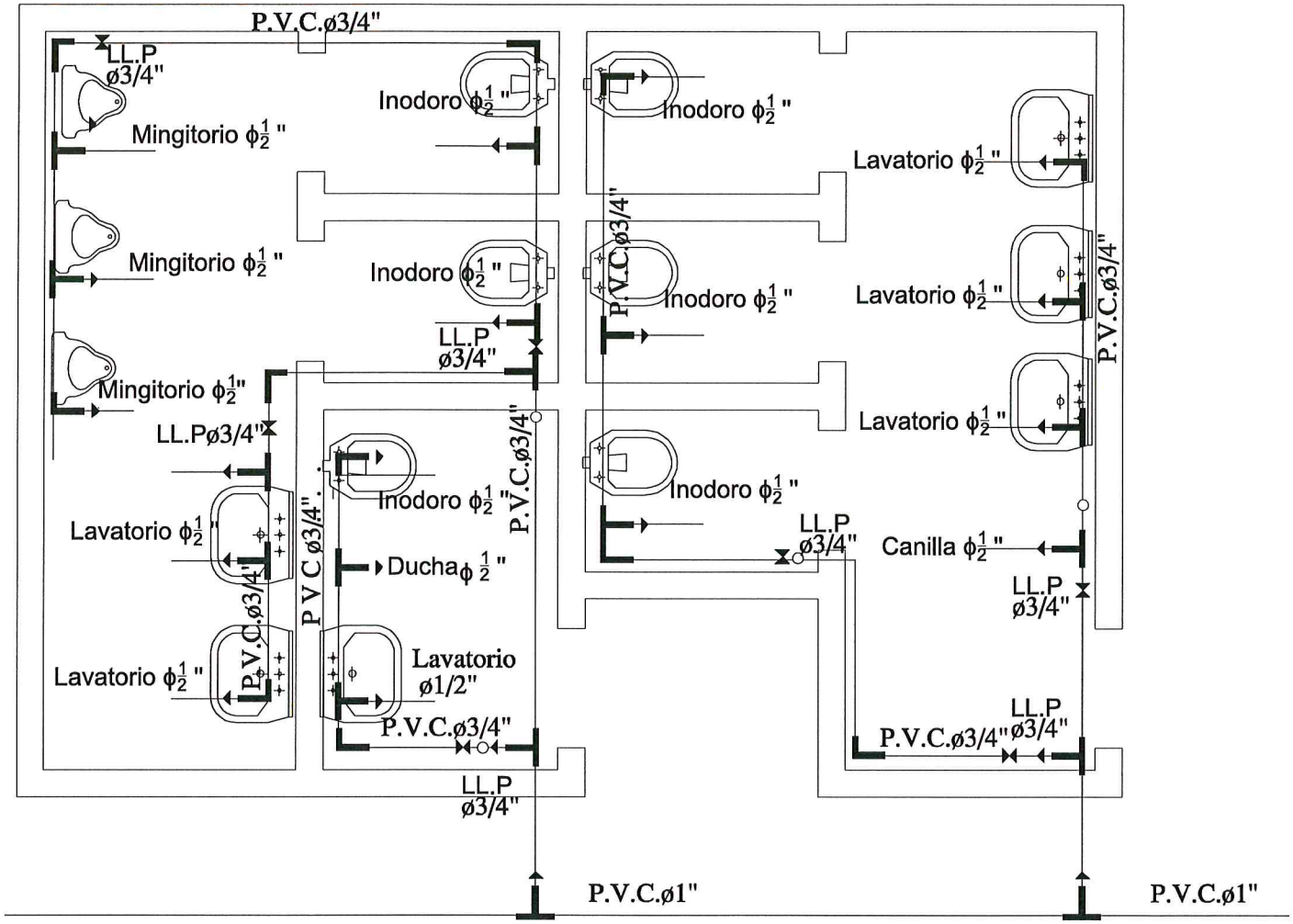

Para cada cisterna de los inodoros se debera colocar una llave de paso

INSTALACIÓN HIDRAULICA
ESC_____1/50

PROYECTO DE CONSTRUCCIÓN DE BAÑO SEXADO 4.40X6.15M CON TECHO DE TEJAS EN PLANTA BAJA

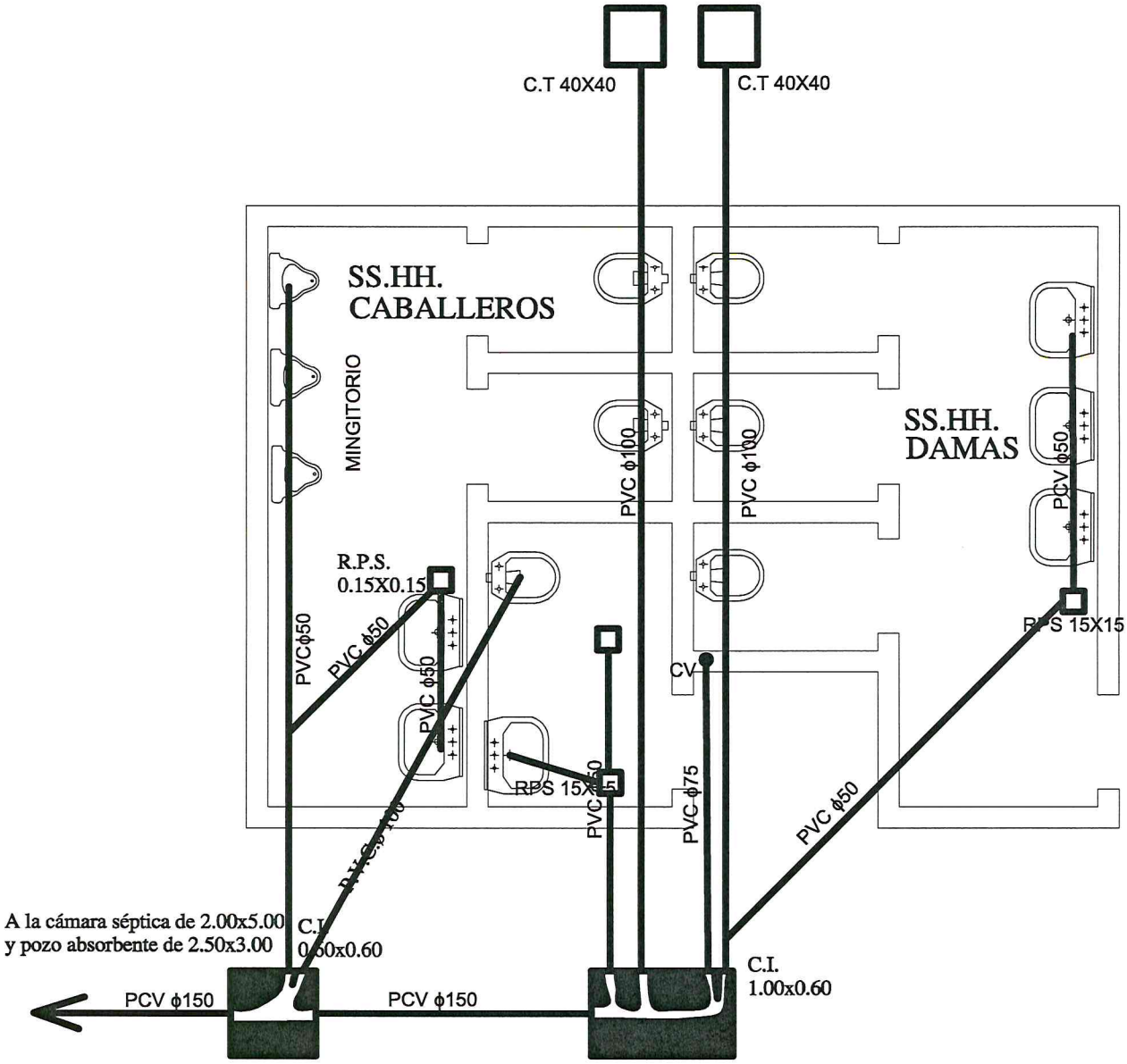

Obs:

1. La pend de las cañerias deberan ser del 0,5 %
2. En caso de tener el SSHH en el lindero colocar la camara tapada dentro del ultimo vox pegado al muro del lindero.

INSTALACIÓN DE DESAGUE CLOACAL
ESC_____1/50

PROYECTO DE CONSTRUCCIÓN DE BAÑO SEXADO 4.40X6.15 CON TECHO DE TEJAS EN PLANTA BAJA

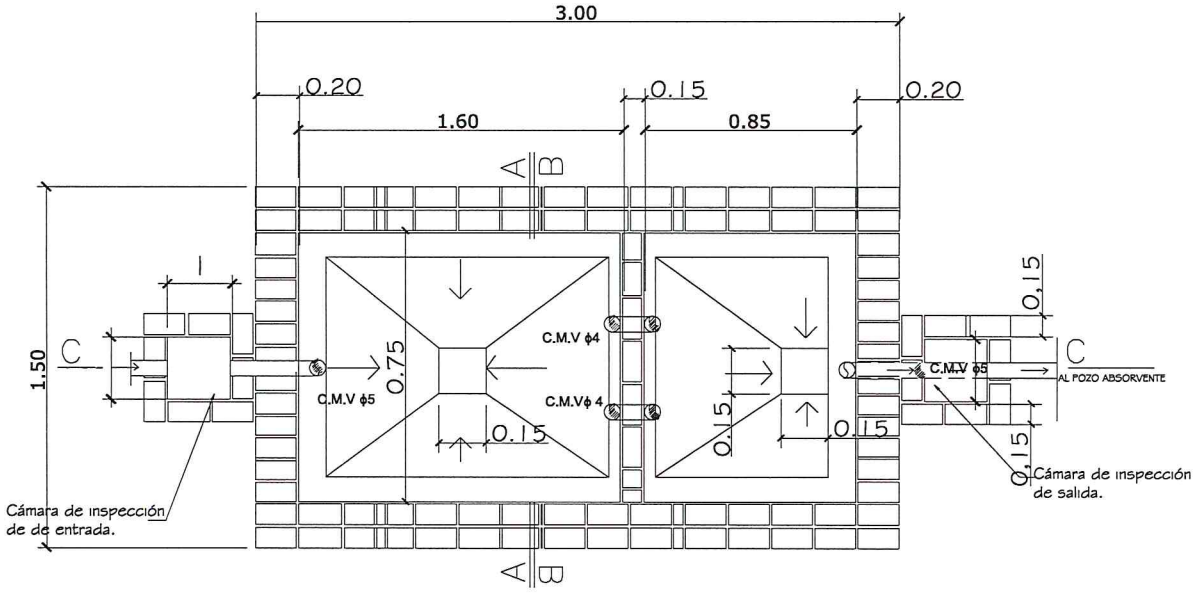

PLANTA CAMARA SEPTICA
Sin escala

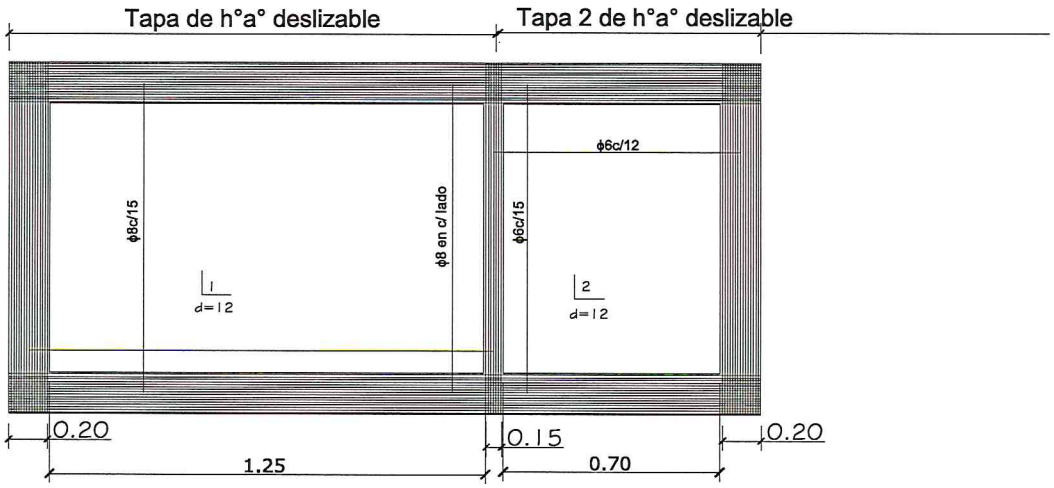

DETALLE DE LOSA TAPA CAMARA SEPTICA
Sin escala

PROYECTO DE CONSTRUCCIÓN DE BAÑO SEXADO 4.40X6.15 CON TECHO DE TEJAS EN PLANTA BAJA

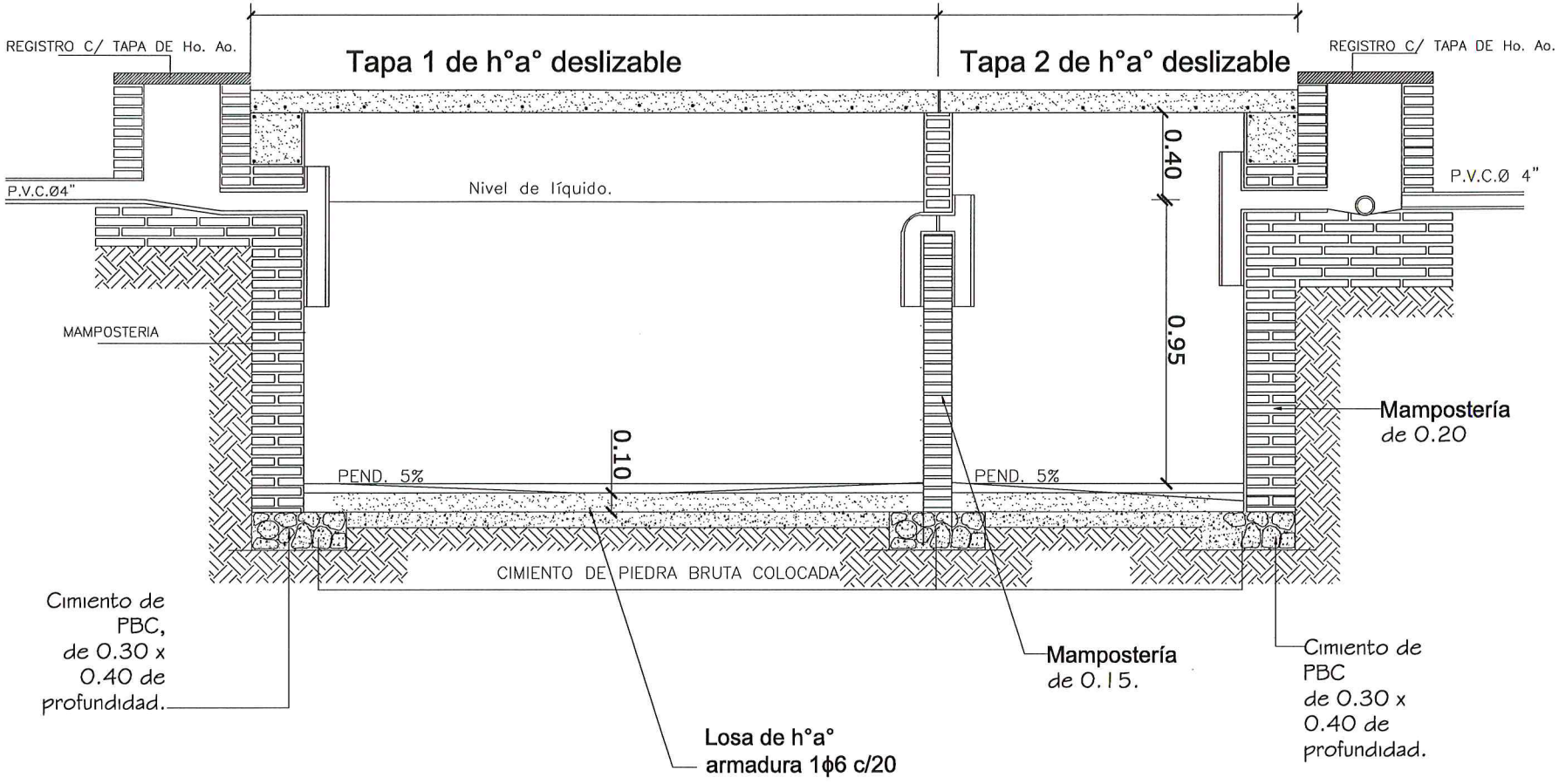

CORTE C - C
SIN ESCALA

PROYECTO DE CONSTRUCCIÓN DE BAÑO SEXADO 4.40X6.15 CON TECHO DE TEJAS EN PLANTA BAJA

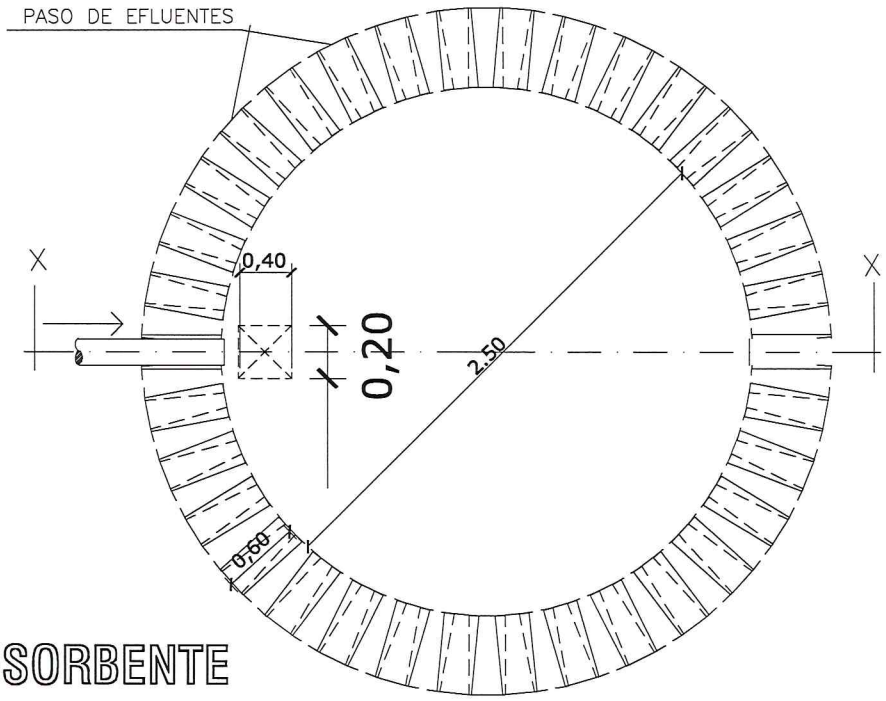

PLANTA POZO ABSORBENTE

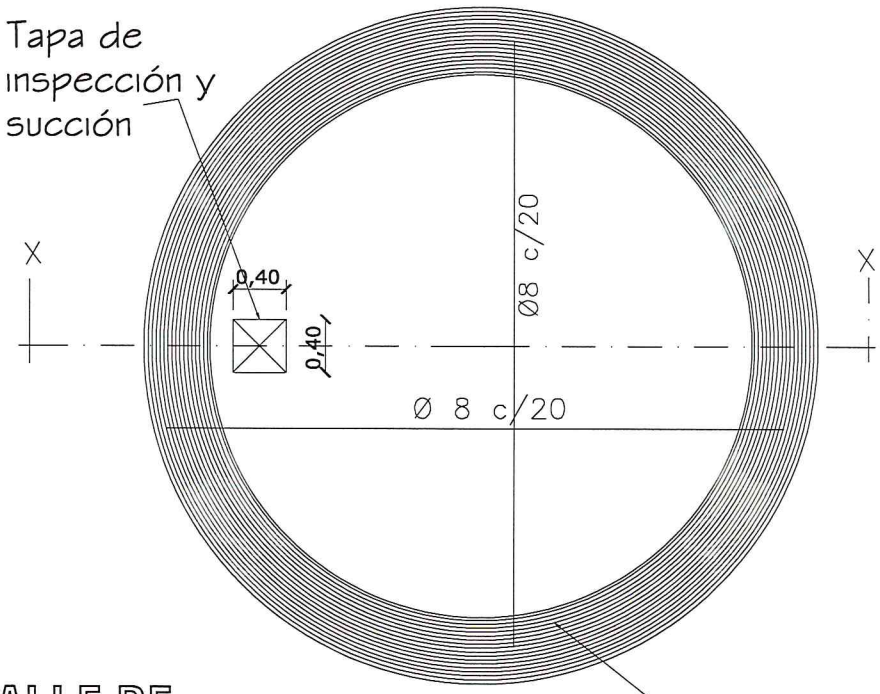

Encadenado de HºAº

0.25 x 0.25.

DETALLE DE LOSA TAPA POZO ABSORBENTE

PROYECTO DE CONSTRUCCIÓN DE BAÑO SEXADO 4.40X6.15 CON TECHO DE TEJAS EN PLANTA BAJA

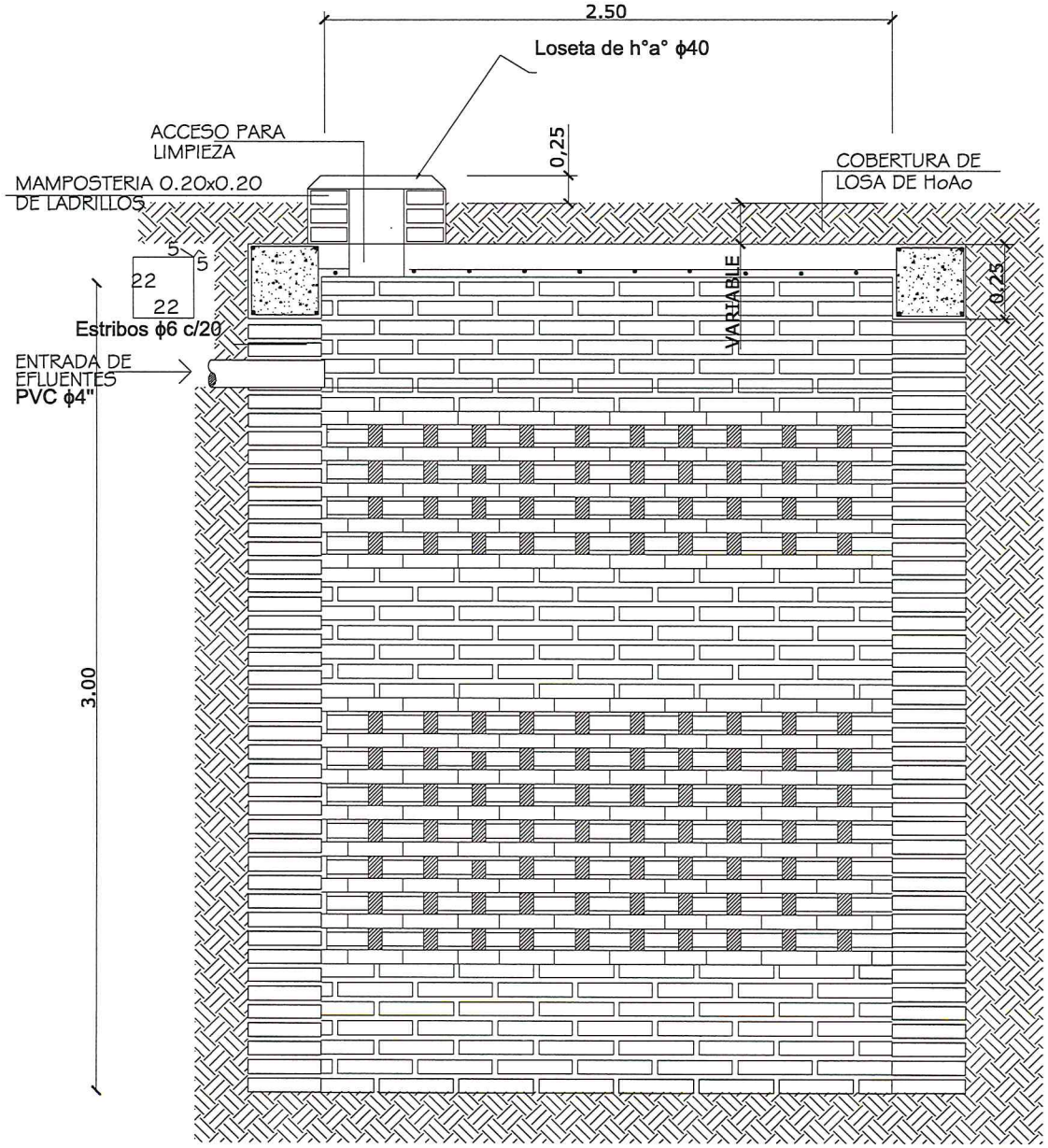

POZO ABSORBENTE

CORTE X-X

PROYECTO DE CONSTRUCCIÓN DE BAÑO SEXADO 4.40X6.15 CON TECHO DE TEJAS EN PLANTA BAJA

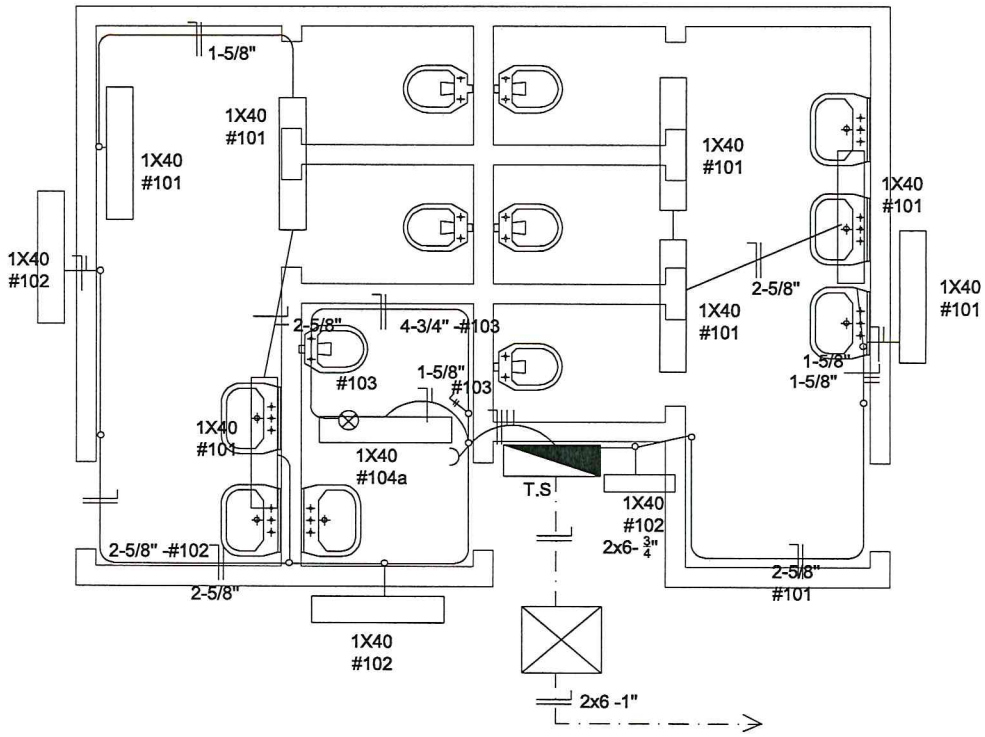

ESQUEMA DEL T.S

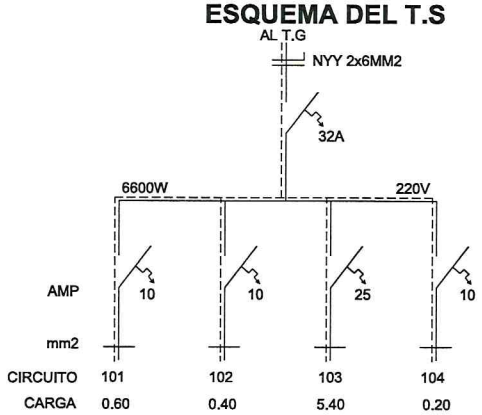

DETALLE CARGA T.S

CIRCUITO	FLUORESCENTES 1x40W	TOMAS watt	OTRAS CARGAS	TOTAL
101	6x100			600
102	4x100			400
103			5400	5400
104	1x100	1x100		200
TOTAL				6600w

INSTALACIÓN ELECTRICA
ESC_____1/50

PROYECTO DE CONSTRUCCIÓN DE BAÑO SEXADO 4.40X6.15 CON TECHO DE TEJAS EN PLANTA BAJA