REPÚBLICA DEL PARAGUAY

MINISTERIO DE OBRAS PÚBLICAS Y COMUNICACIONES

PROGRAMA DE PAVIMENTACIÓN DE CORREDORES DE INTEGRACIÓN
Y REHABILITACIÓN Y MANTENIMIENTO VIAL

BANCO INTERAMERICANO DE DESARROLLO
Contrato de Préstamo Nº 1822/OC-PR

LLAMADO MOPC Nº 158 / 2010

LICITACIÓN PÚBLICA NACIONAL PARA LA CONSTRUCCIÓN DE SISTEMAS INTEGRADOS DE ESTACIONES DE PESAJE Y CONTROL POLICIAL DE LAS RUTAS NACIONALES N°8 Y N°10

PLANOS

SISTEMA INTEGRADO DE ESTACIÓN DE PESAJE Y CONTROL POLICIAL PARA LA RUTA NACIONAL N°10 "RESIDENTAS"

AÑO 2010

ASUNCIÓN - PARAGUAY

UEP
Folio Nº 472
Cuatro Santos
Y dos

INDICE DE PLANOS

GENERALES

- GE-01-PLANTA ACOTADA
- GE-02-ACCESO ACOTADO
- GE-03-SALIDA ACOTADA
- GE-04-PLANTA GENERAL
- GE-05-SECCION TRANSVERSAL TIPO
- GE-06-PAQUETE ESTRUCTURAL
- GE-07-DETALLE DE MASTIL

OFICINA DE PESAJE

- OP-01-PLANTA Y CORTES
- OP-02-FACHADAS
- OP-03-DETALLE DE TECHO CON CHAPAS
- OP-04-ABERTURAS
- OP-05-ABERTURAS
- OP-06-PLANTA DE INSTALACION DE AGUA
- OP-07-PLANTA DE DESAGUE CLOACAL
- OP-08-PLANTA DE DESAGUE PLUVIAL
- OP-09-INSTALACION ELECTRICA EN OFICINA
- OP-10-DIAGRAMA UNIFILAR
- OP-11-PLANTA DE FUNDACION
- OP-12-ENCOFRADO
- OP-13-ZAPATAS
- OP-14-ARMADURAS
- OP-15-VIGAS

OFICINA DE POLICIA CAMINERA

- PC-01-PLANTA Y CORTES
- PC-02-FACHADAS
- PC-03-DETALLE DE TECHO CON CHAPAS
- PC-04-ABERTURAS
- PC-05-ABERTURAS
- PC-06-PLANTA DE INSTALACION DE AGUA
- PC-07-PLANTA DE DESAGUE CLOACAL
- PC-08-PLANTA DE DESAGUE PLUVIAL
- PC-09-INSTALACION ELECTRICA EN OFICINA
- PC-10-DIAGRAMA UNIFILAR
- PC-11-PLANTA DE FUNDACION
- PC-12-ENCOFRADO
- PC-13-ZAPATAS
- PC-14-ARMADURAS
- PC-15-VIGAS

INSTALACIONES GENERALES

- IG-01-DETALLE CONSTRUCTIVO
- IG-02-DETALLE DE COCINA
- IG-03-DETALLE DE BAÑO
- IG-04-AREA VERDE-INSTALACION DE AGUA
- IG-05-AREA VERDE-DESAGUE CLOACAL
- IG-06-PLANTA GENERAL ELECTRICA
- IG-07-PUESTA A TIERRA
- IG-08-DETALLE DE PUESTA A TIERRA

MINISTERIO DE OBRAS PUBLICAS Y COMUNICACIONES
D.G.V.
Dpto. Planificación y Proyecto
UEI
Folio
473

REPUBLICA DEL PARAGUAY
MINISTERIO DE OBRAS PUBLICAS Y COMUNICACIONES
GABINETE DEL VICEMINISTERIO DE OBRAS PUBLICAS Y COMUNICACIONES
DIRECCION DE VIALIDAD

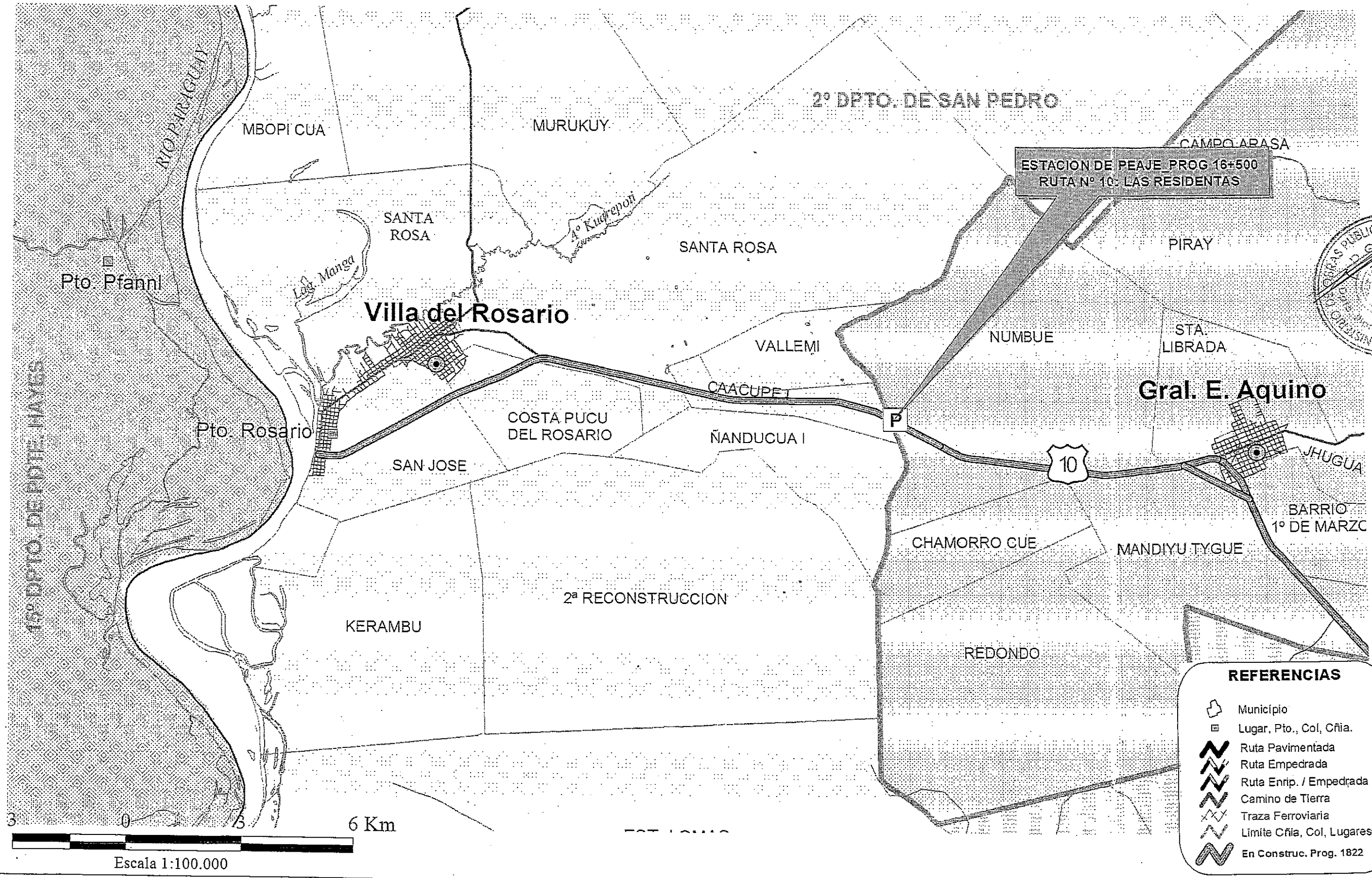

UEP
Folio Nº 474
Cuatrocientos setenta y cuatro

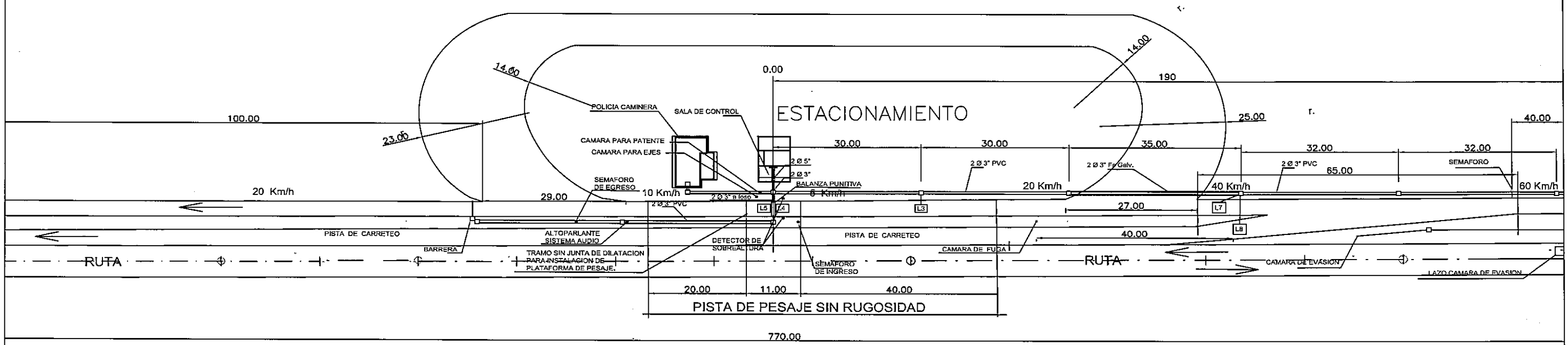

PLANTA ACOTADA DE ESTACION DE PESAJE

REPUBLICA DEL PARAGUAY

PROGRAMA DE PAVIMENTACION DE CORREDORES DE INTEGRACION Y REHABILITACION Y MANTENIMIENTO VIAL
UNIDAD EJECUTORA DEL PRESTAMO 1822

DISEÑO FINAL DE INGENIERIA PARA LA CONSTRUCCION DE ESTACION DE PESAJE

PLANTA GENERAL DE ESTACION DE PESAJE

Agosto/2007 GE-01

UEP
Folio Nº 42
cuatrocientos setenta y uno

ESTACION DE PESAJE DE VEHICULOS TIPICA *CON LAS SIGUIENTES CARACTERISTICAS :*

** CON BALANZA SELECTIVA Y BALANZA PUNITIVA.*
** CASETA DE PESAJE Y CASETA DE INFRACCIONES.*
** SISTEMA DE IMAGENES DE EVASION Y FUGA.*
** SISTEMA DE IMAGENES DE VEHICULOS EN PESAJE DE PRECISION.*

** CON INGRESOS Y SALIDAS DE BALANZAS AMPLIOS, QUE PERMITEN PASAJE POR SELECTIVA A 60 KM./HORA, PARA FLUIDO TRANSITO DE VEHICULOS POR LA RUTA.*
** CON CURVAS PARA INGRESO Y SALIDA DE ESTACIONAMIENTO AMPLIAS PARA FLUIDO TRANSITO DE VEHICULOS.*

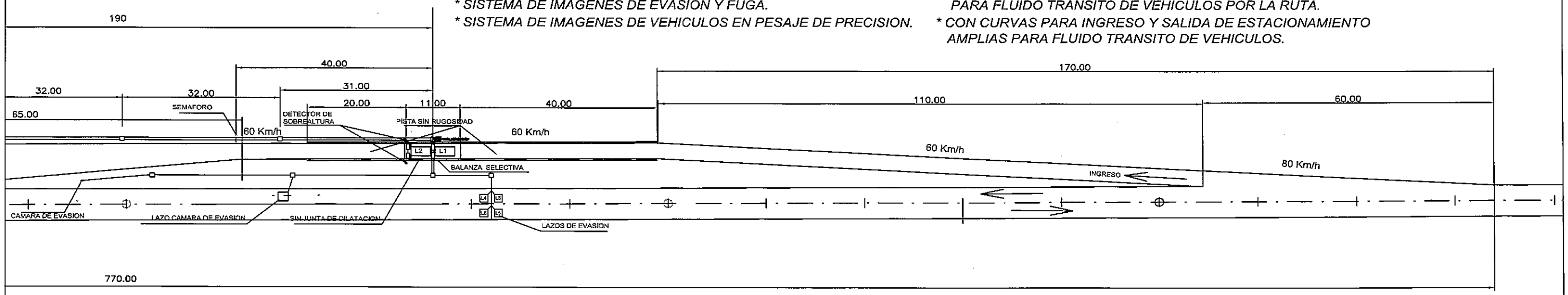

CARRIL DE ACCESO A ESTACION DE PESAJE

REPUBLICA DEL PARAGUAY

PROGRAMA DE PAVIMENTACION DE CORREDORES DE INTEGRACION Y REHABILITACION Y MANTENIMIENTO VIAL
UNIDAD EJECUTORA DEL PRESTAMO 1822

DISEÑO FINAL DE INGENIERIA PARA LA CONSTRUCCION DE ESTACION DE PESAJE

PLANTA GENERAL DE ESTACION DE PESAJE

Agosto/2010 GE-02

UEP
Folio Nº
476
Cuatro Setenta y Seis

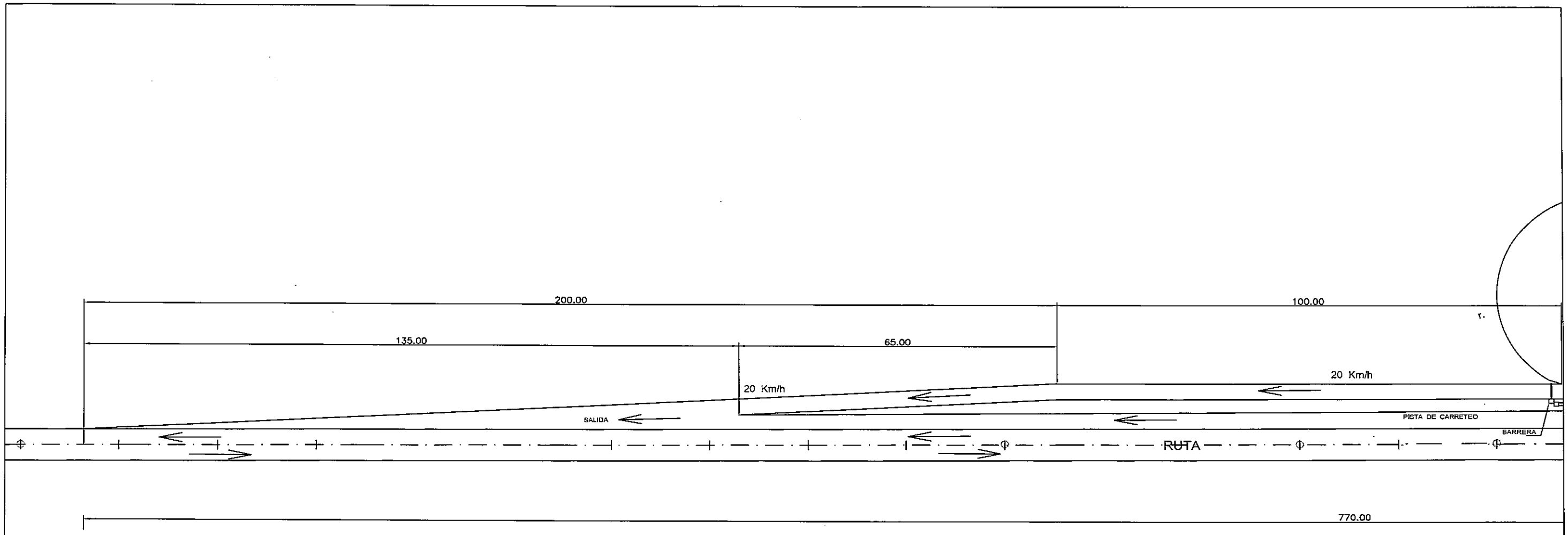

CARRIL DE SALIDA DE ESTACION DE PESAJE

REPUBLICA DEL PARAGUAY

PROGRAMA DE PAVIMENTACION DE CORREDORES DE INTEGRACION Y REHABILITACION Y MANTENIMIENTO VIAL
UNIDAD EJECUTORA DEL PRESTAMO 1822

DISEÑO FINAL DE INGENIERIA PARA LA CONSTRUCCION DE ESTACION DE PESAJE

PLANTA GENERAL DE ESTACION DE PESAJE

Agosto/2010 | GE-03

UEP
Folio Nº
477
cuatro setenta y siete

ESTACIóN DE PESAJE - PLANTA GENERAL
RUTA 10 "RESIDENTAS"

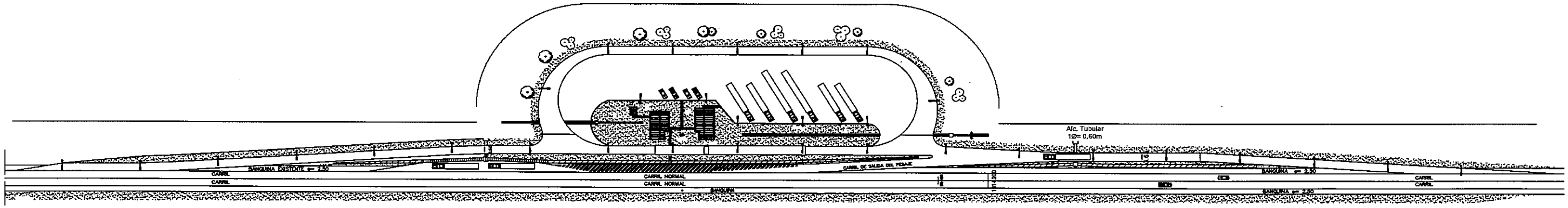

El eje de la Estacion de pesaje debe estar ubicado entre la Ciudad de Gral. Aquino y Pto. Rosario (Prog. 16+500 del actual Tramo en construccion).

Sentido de control hacia Puerto Rosario.

REPUBLICA DEL PARAGUAY MINISTERIO DE OBRAS PUBLICAS Y COMUNICACIONES GABINETE DEL VICEMINISTRO DE OBRAS PUBLICAS Y COMUNICACIONES DIRECCION DE VIALIDAD
PROGRAMA DE PAVIMENTACION DE CORREDORES DE INTEGRACION Y REHABILITACION Y MANTENIMIENTO VIAL UNIDAD EJECUTORA DEL PRESTAMO 1822
DISEÑO FINAL DE INGENIERIA PARA LA CONSTRUCCION DE ESTACION DE PESAJE
PLANTA GENERAL DE ESTACION DE PESAJE
Escala: / Fecha: Agosto/2010 / Lamina N°: GE-04

Folio N° 178
cuatrocientos setenta y ocho

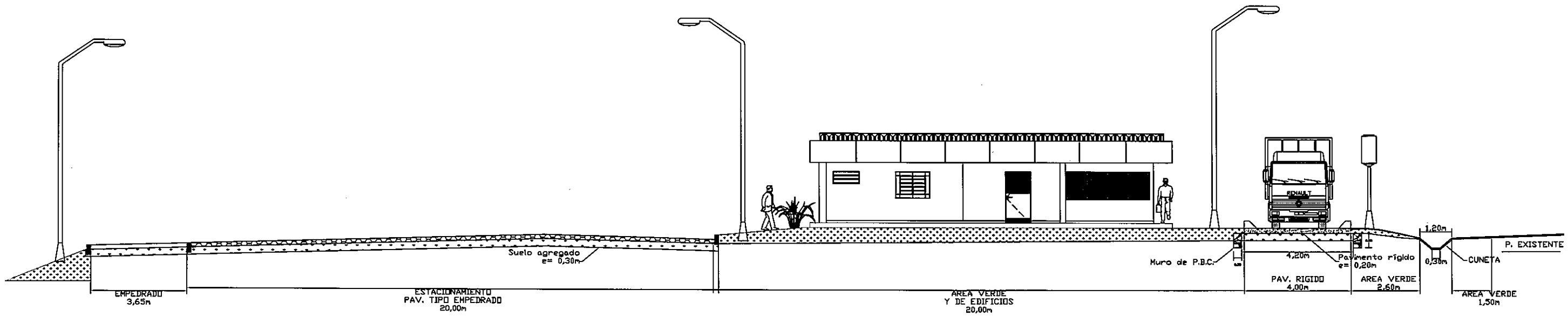

AREA DE RETORNO, ESTACIONAMIENTO Y BÁSCULA DE PRECISIÓN

REPUBLICA DEL PARAGUAY MINISTERIO DE OBRAS PUBLICAS Y COMUNICACIONES GABINETE DEL VICEMINISTRO DE OBRAS PUBLICAS Y COMUNICACIONES DIRECCION DE VIALIDAD
PROGRAMA DE PAVIMENTACION DE CORREDORES DE INTEGRACION Y REHABILITACION Y MANTENIMIENTO VIAL UNIDAD EJECUTORA DEL PRESTAMO 1822
DISEÑO FINAL DE INGENIERIA PARA LA CONSTRUCCION DE ESTACION DE PESAJE
PLANTA GENERAL DE ESTACION DE PESAJE
Escala: / Fecha: Agosto/2010 / Lámina Nº: GE-05

UEP
Folio Nº 172
ciento setenta y nueve

SECCIONES TRANSVERSALES TIPO
PESAJE

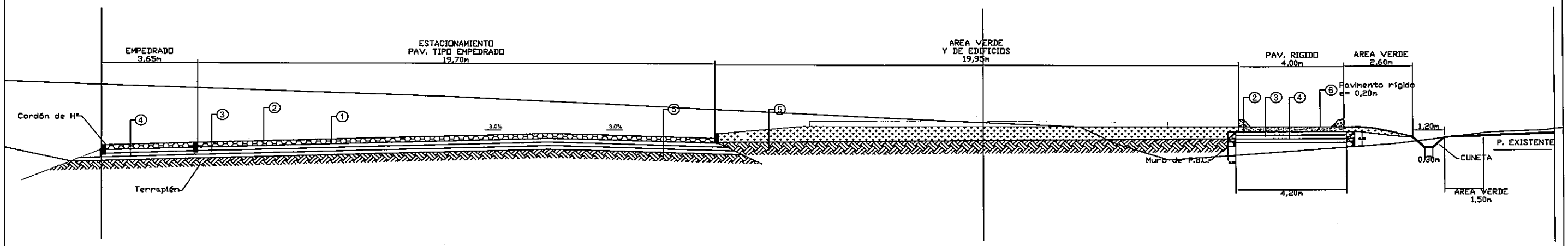

AREA DE RETORNO, ESTACIONAMIENTO Y BASCULA DE PRECISION

Nº	ITEM	DESCRIPCION DE PAVIMENTO EN AREA DE ESTACIOMAMIENTO	ESPESOR (m)	RESIST. COMPRESION SIMPLE 7 DIAS Kg/cm2	CBR%
1	3.8	PAVIMENTO TIPO EMPEDRADO	0,20m		
2	3.2	BASE GRANULAR ESTABILIZADA	0,15m		cbr>80 %
3	3.2	SUBBASE DE SUELO CEMENTO	0,15m	>15 Kg/cm2	
4	3.1	SUBRASANTE MEJORADA CON SUELO SELECCIONADO	0,00m		>10
5	1.6	TERRAPLEN			>5

Nº	ITEM	DESCRIPCION DE PAVIMENTO EN AREA DE PESAJE, ACCESO Y SALIDA	ESPESOR (m)	RESIST. COMPRESION SIMPLE 7 DIAS Kg/cm2	CBR%
2	3.2	BASE GRANULAR ESTABILIZADA	0,15m		cbr>80 %
3	3.2	SUBBASE DE SUELO CEMENTO	0,00m	>15 Kg/cm2	
4	3.1	SUBRASANTE MEJORADA CON SUELO SELECCIONADO	0,30m		>10
5	1.6	TERRAPLEN			>5
6		HORMIGON Fck 270Kg/cm2	0,20m		

REPUBLICA DEL PARAGUAY
MINISTERIO DE OBRAS PUBLICAS Y COMUNICACIONES
GABINETE DEL VICEMINISTRO DE OBRAS PUBLICAS Y COMUNICACIONES
DIRECCION DE VIALIDAD

PROGRAMA DE PAVIMENTACION DE CORREDORES DE INTEGRACION Y REHABILITACION Y MANTENIMIENTO VIAL
UNIDAD EJECUTORA DEL PRESTAMO 1822

DISEÑO FINAL DE INGENIERIA PARA LA CONSTRUCCION DE ESTACION DE PESAJE

PAQUETE ESTRUCTURAL

Escala: 1:150 | Fecha: Agosto / 2010 | Lámina Nº GE–06

UEP

Folio Nº
480
Cuatrocientos ochenta

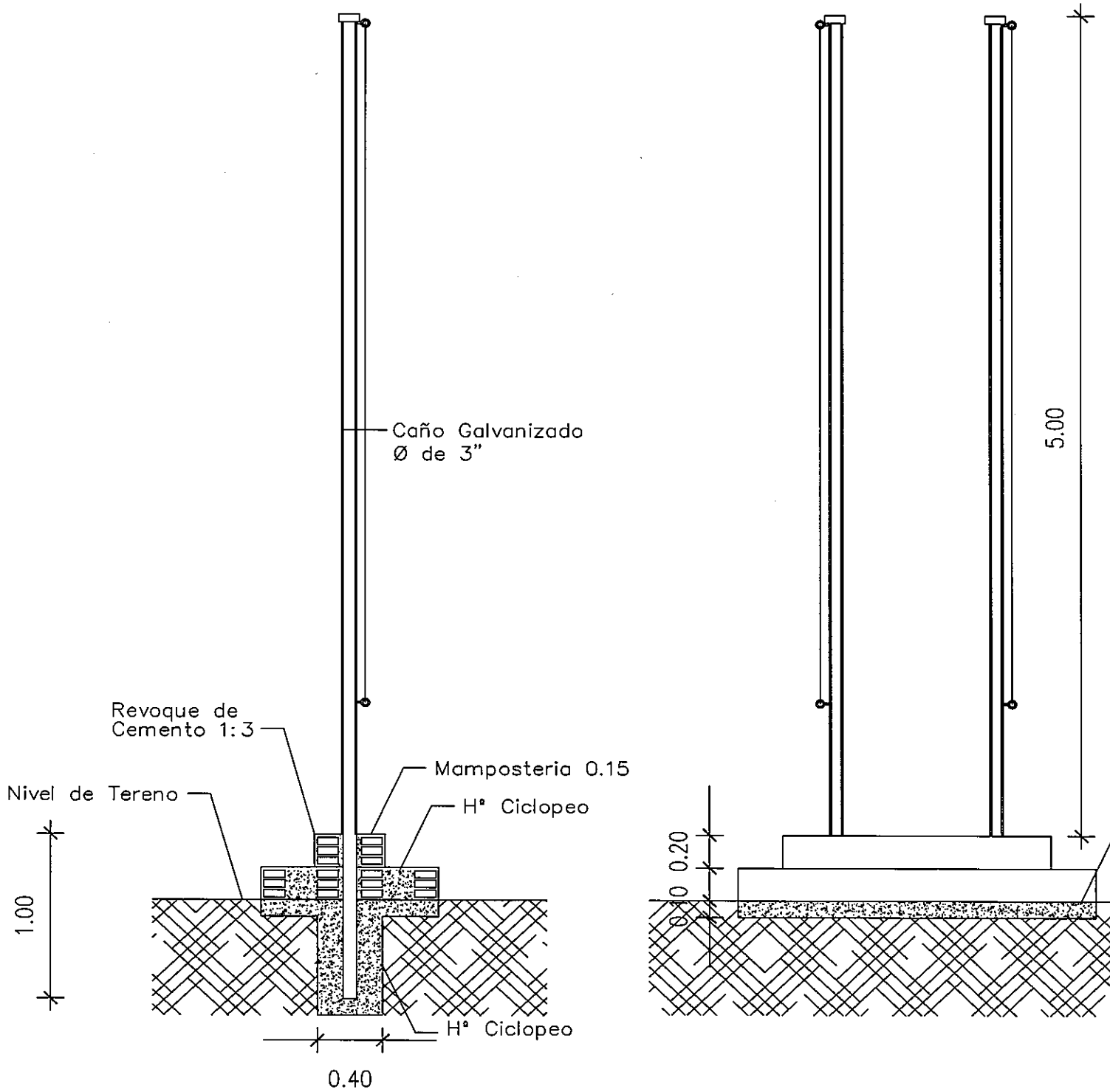

CORTE A–A Esc: 1./30

ALZADO Esc: 1./30

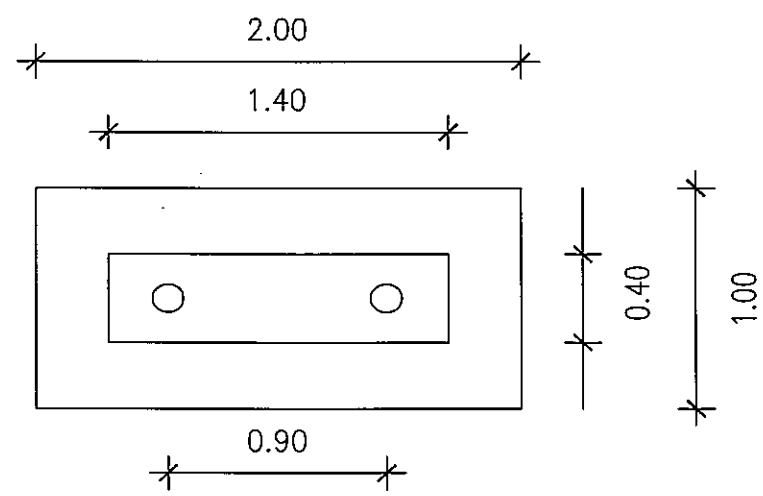

PLANTA Esc: 1./30

REPUBLICA DEL PARAGUAY
MINISTERIO DE OBRAS PUBLICAS Y COMUNICACIONES
GABINETE DEL VICEMINISTRO DE OBRAS PUBLICAS Y COMUNICACIONES
DIRECCION DE VIALIDAD

PROGRAMA PAVIMENTACION DE CORREDORES DE INTEGRACION Y REHABILITACION Y MANTENIMIENTO VIAL
UNIDAD EJECUTORA DEL PRESTAMO 1822

DISEÑO FINAL DE INGENIERIA PARA LA CONSTRUCCION DE ESTACION DE PESAJE

DETALLE DE MASTIL

Escala:	Fecha:	Lámina Nº:
1:30	Agosto/2010	GE–07

UEP
Folio Nº 487
Coatiochanza
Tomo

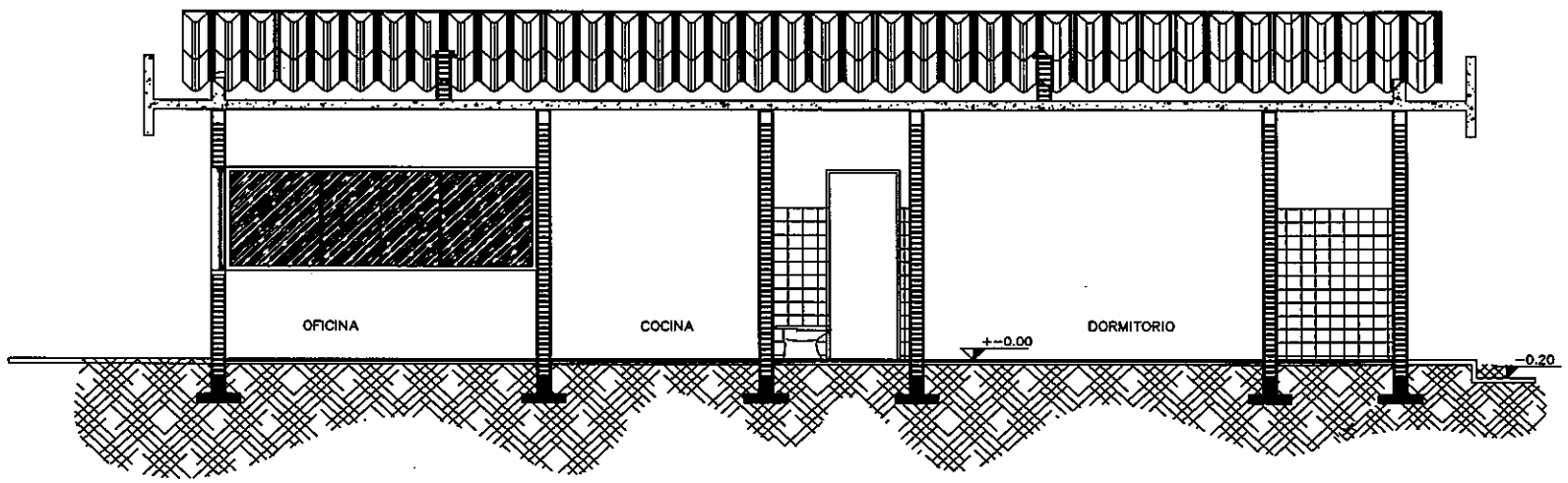

CORTE B-B'

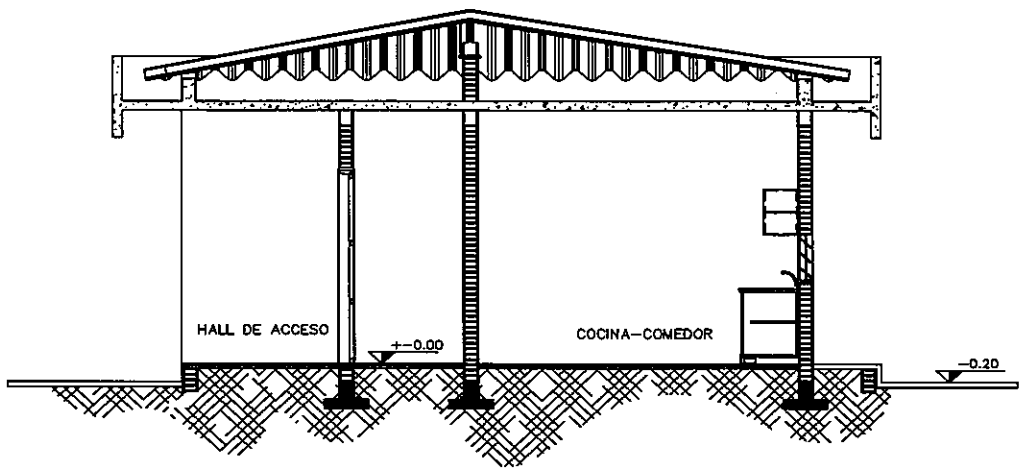

CORTE A-A'

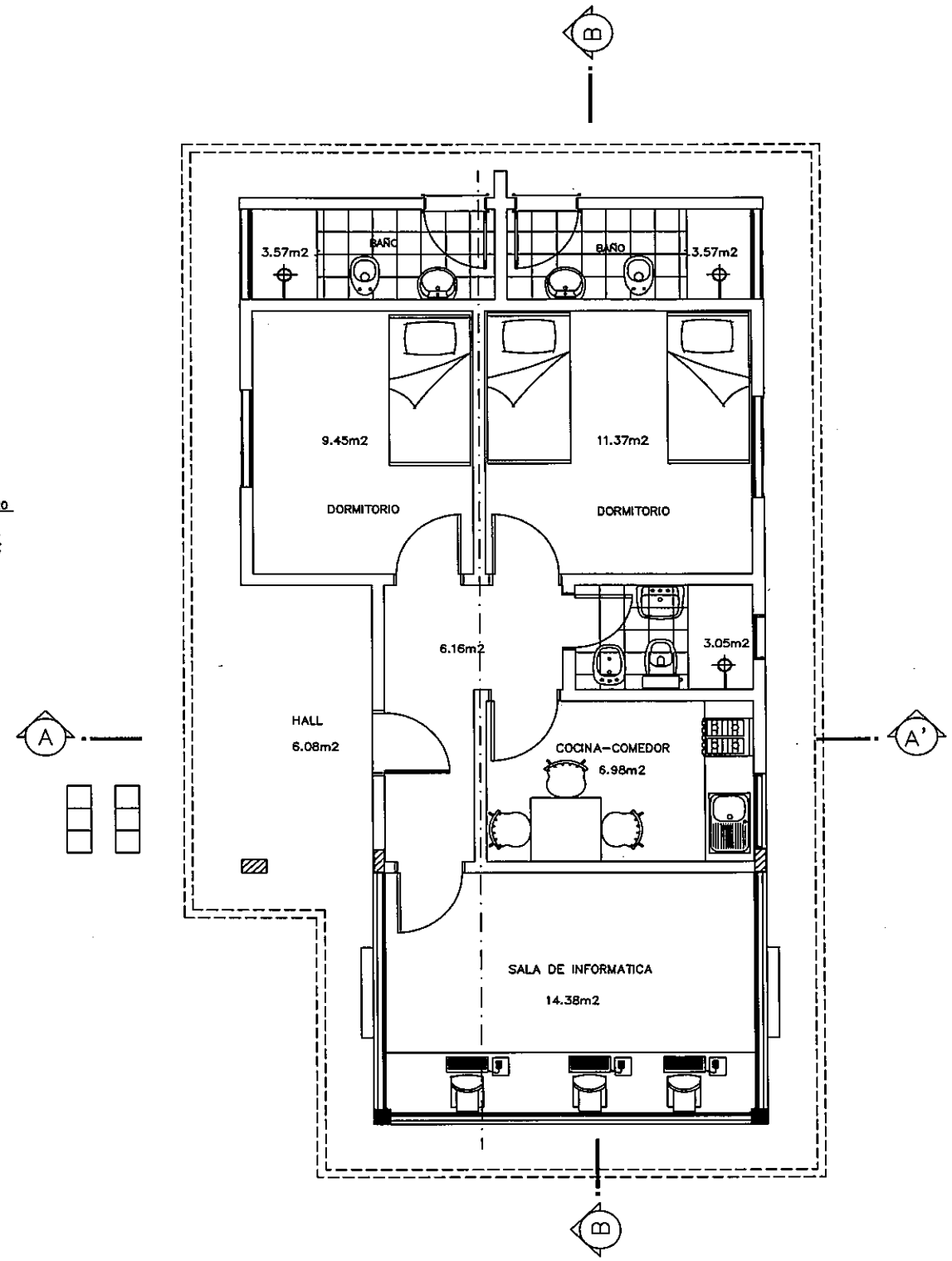

PLANTA ACOTADA

REPUBLICA DEL PARAGUAY
MINISTERIO DE OBRAS PUBLICAS Y COMUNICACIONES
GABINETE DEL VICEMINISTRO DE OBRAS PUBLICAS Y COMUNICACIONES
DIRECCION DE VIALIDAD

PROGRAMA DE PAVIMENTACION DE CORREDORES DE INTEGRACION Y REHABILITACION Y MANTENIMIENTO VIAL
UNIDAD EJECUTORA DEL PRESTAMO 1822

DISEÑO FINAL DE INGENIERIA PARA LA CONSTRUCCION DE ESTACION DE PESAJE

OFICINA DE PESAJE – PLANTA Y CORTES

Escala:	Fecha:	Plano N°:
1:75	Agosto/2010	OP-01

UEP
Folio Nº
482
cuatrocientos
ochenta y dos

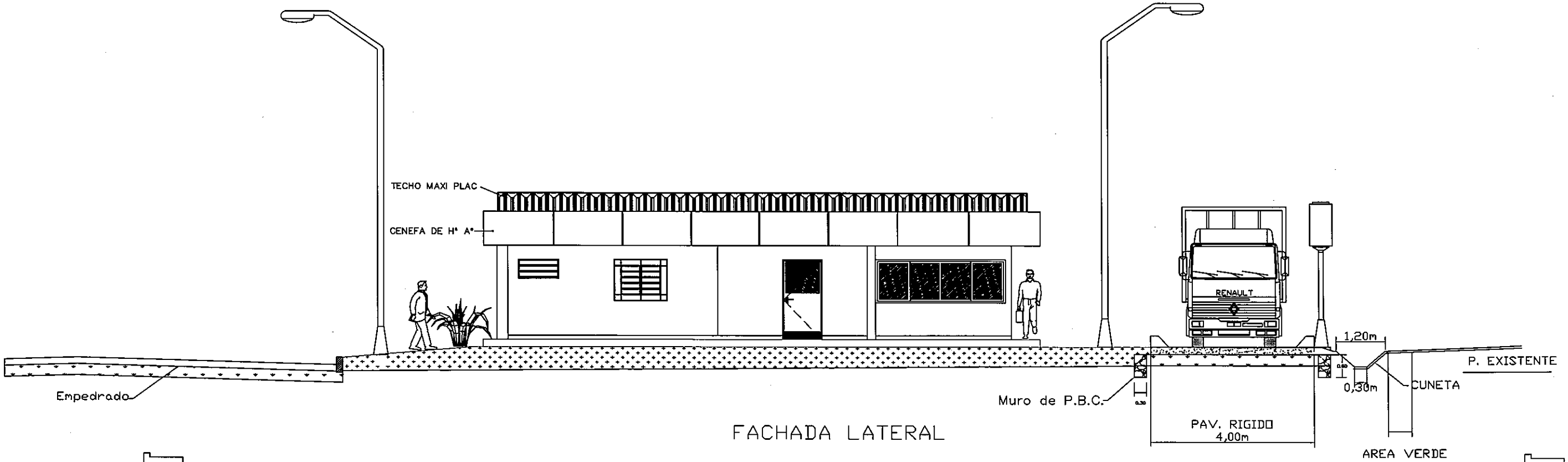

FACHADA LATERAL

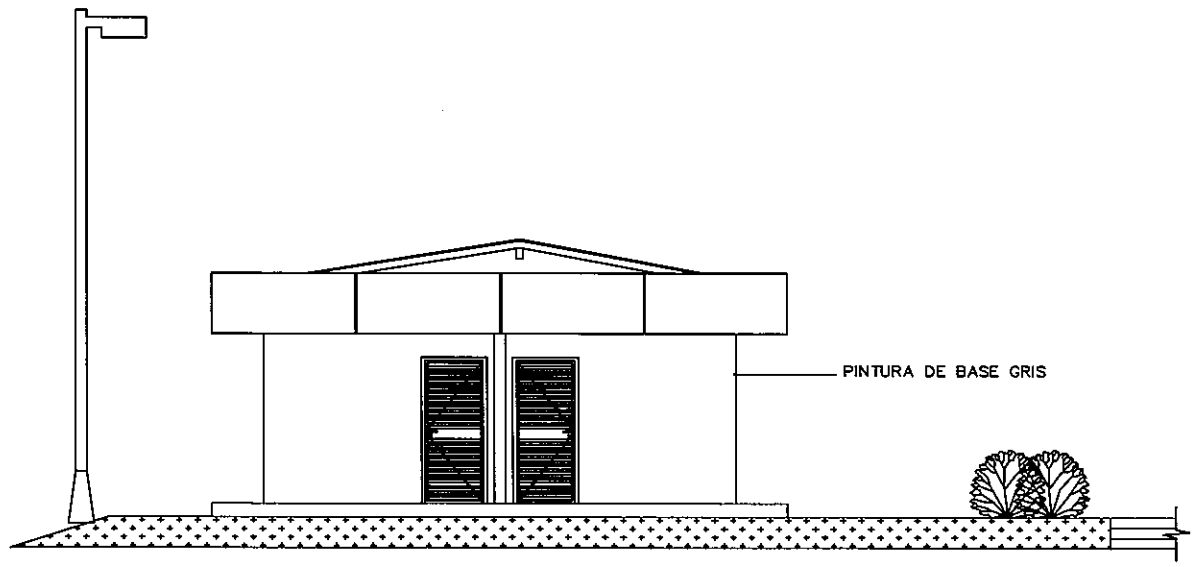

FACHADA POSTERIOR

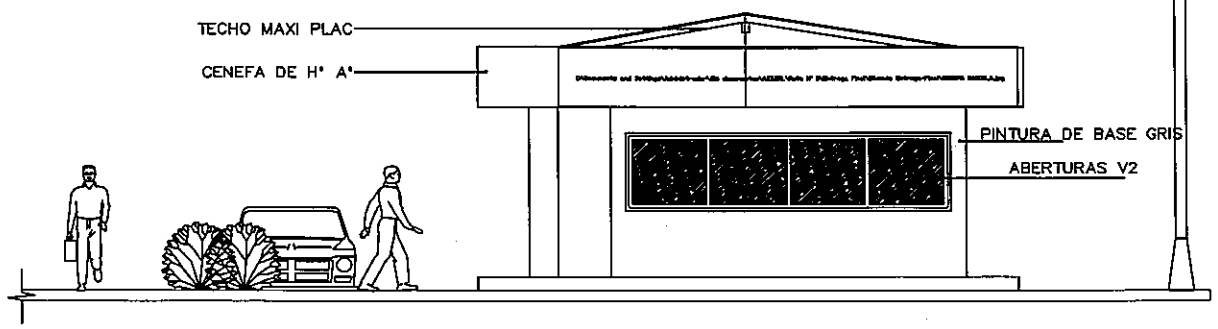

FACHADA FRONTAL

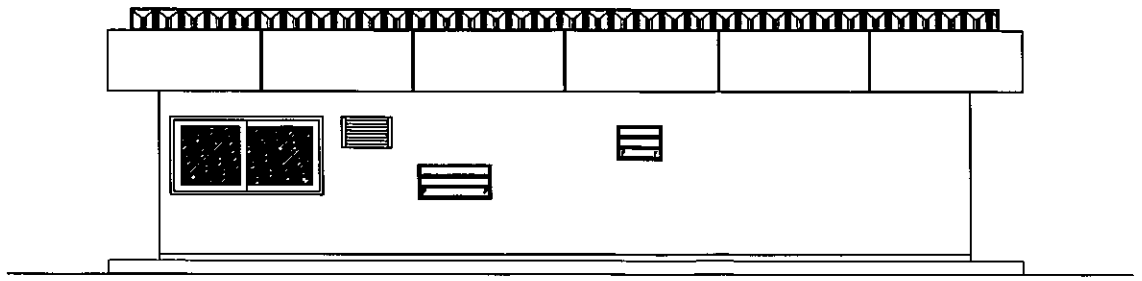

FACHADA LATERAL
Escala 1/50

REPUBLICA DEL PARAGUAY MINISTERIO DE OBRAS PUBLICAS Y COMUNICACIONES GABINETE DEL VICEMINISTRO DE OBRAS PUBLICAS Y COMUNICACIONES DIRECCION DE VIALIDAD	
PROGRAMA DE PAVIMENTACION DE CORREDORES DE INTEGRACION Y REHABILITACION Y MANTENIMIENTO VIAL UNIDAD EJECUTORA DEL PRESTAMO 1822	
DISEÑO FINAL DE INGENIERIA PARA LA CONSTRUCCION DE ESTACION DE PESAJE	
OFICINA DE PESAJE – FACHADA FRONTAL Y LATERAL	
Escala: 1:75	Fecha: Agosto/2010 — Lámina N°: OP–02

UEP
Folio Nº
483
cuatrocientos
ochenta y tres

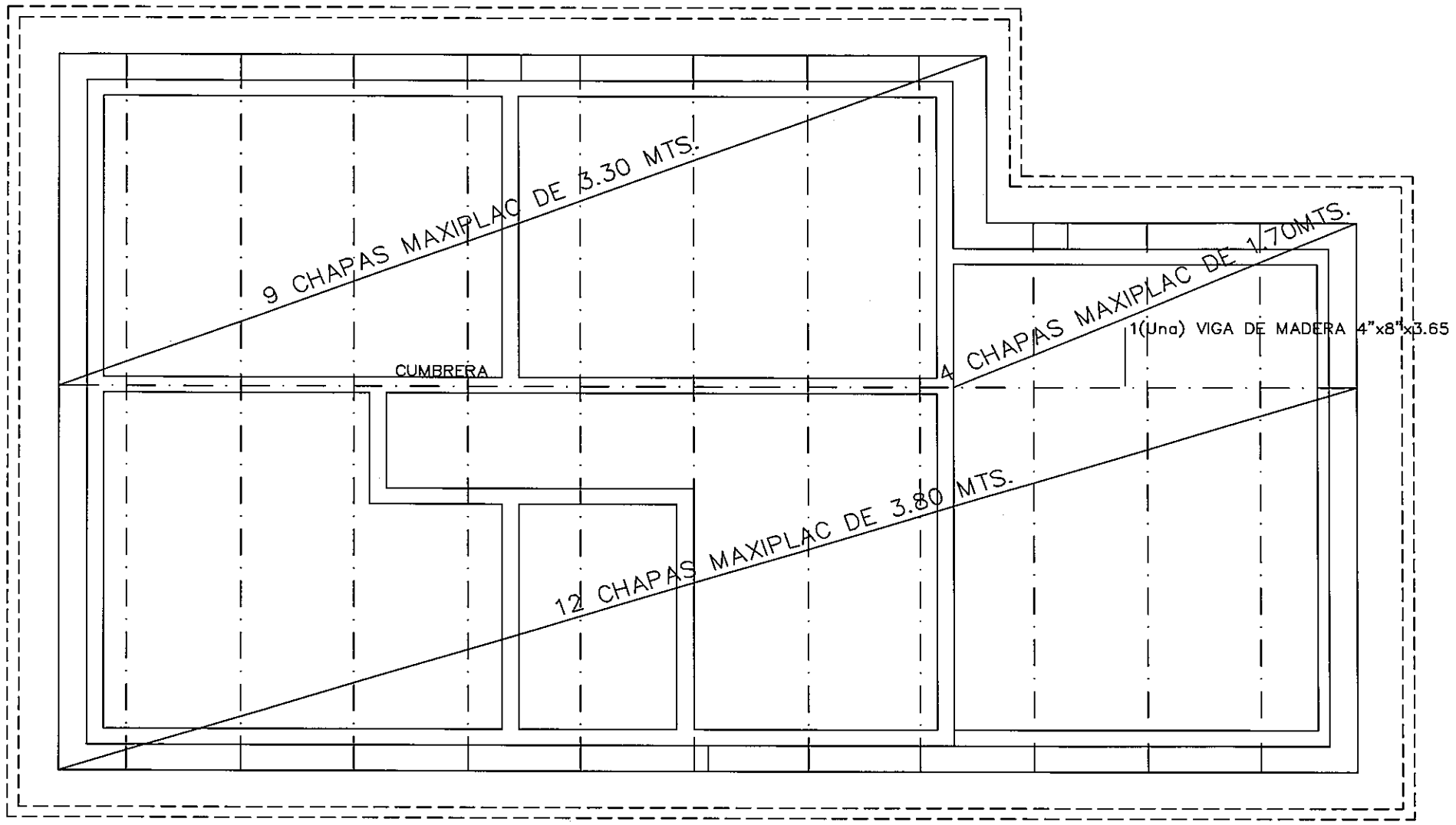

PLANTA DE TECHO

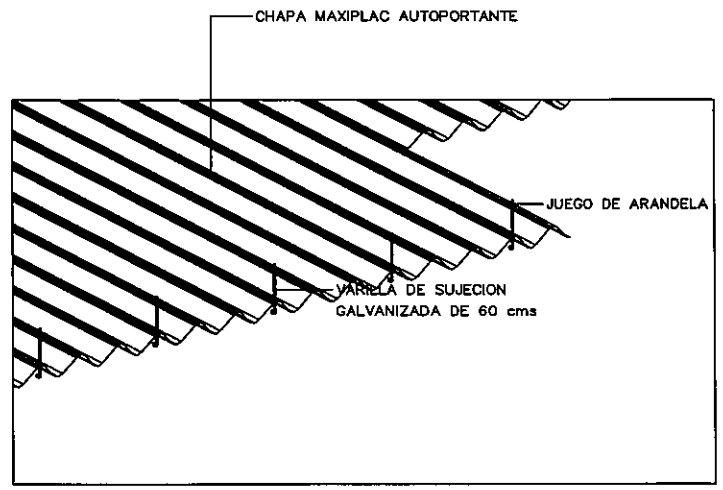

DETALLE DE
SUJECION DE CHAPA

REPUBLICA DEL PARAGUAY
MINISTERIO DE OBRAS PUBLICAS Y COMUNICACIONES
GABINETE DEL VICEMINISTRO DE OBRAS PUBLICAS Y COMUNICACIONES
DIRECCION DE VIALIDAD

PROGRAMA DE PAVIMENTACION DE CORREDORES DE INTEGRACION Y REHABILITACION Y MANTENIMIENTO VIAL
UNIDAD EJECUTORA DEL PRESTAMO 1822

DISEÑO FINAL DE INGENIERIA PARA LA CONSTRUCCION DE ESTACION DE PESAJE

PLANTA DE TECHO

Escala:	Fecha:	Lamina Nº:
1:50	Agosto/2010	DP-03

UEP
Folio Nº
484
cuatro ochenta y cuatro

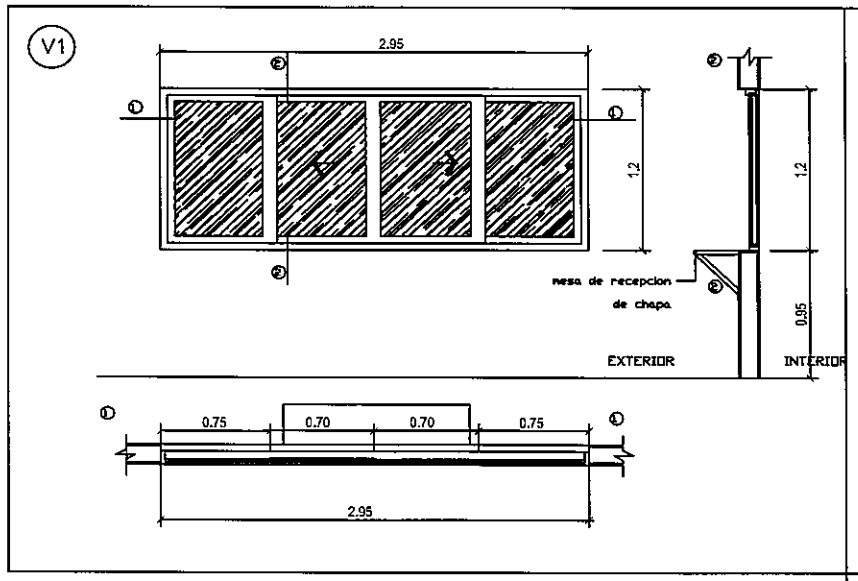

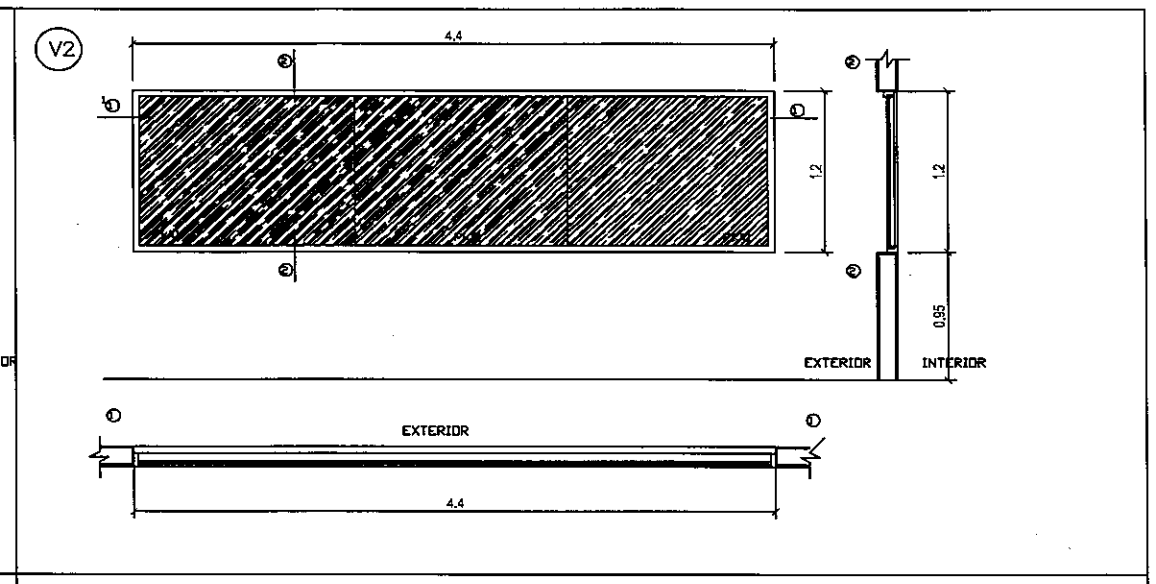

NOMBRE	V1	NOMBRE	V2
DIMENSION	3.2 X 1.15	DIMENSION	4.5 X 1.15
TIPO	BLINDEX	TIPO	BLINDEX
MARCO	MARCO DE CHAPA DOBLADA	MARCO	MARCO DE CHAPA DOBLADA
TERMINACIÓN		TERMINACION	
CANTIDAD	1	CANTIDAD	1
AMBIENTES	SALA INFORMATICA	AMBIENTES	SALA INFORMATICA
HERRAJES		HERRAJES	

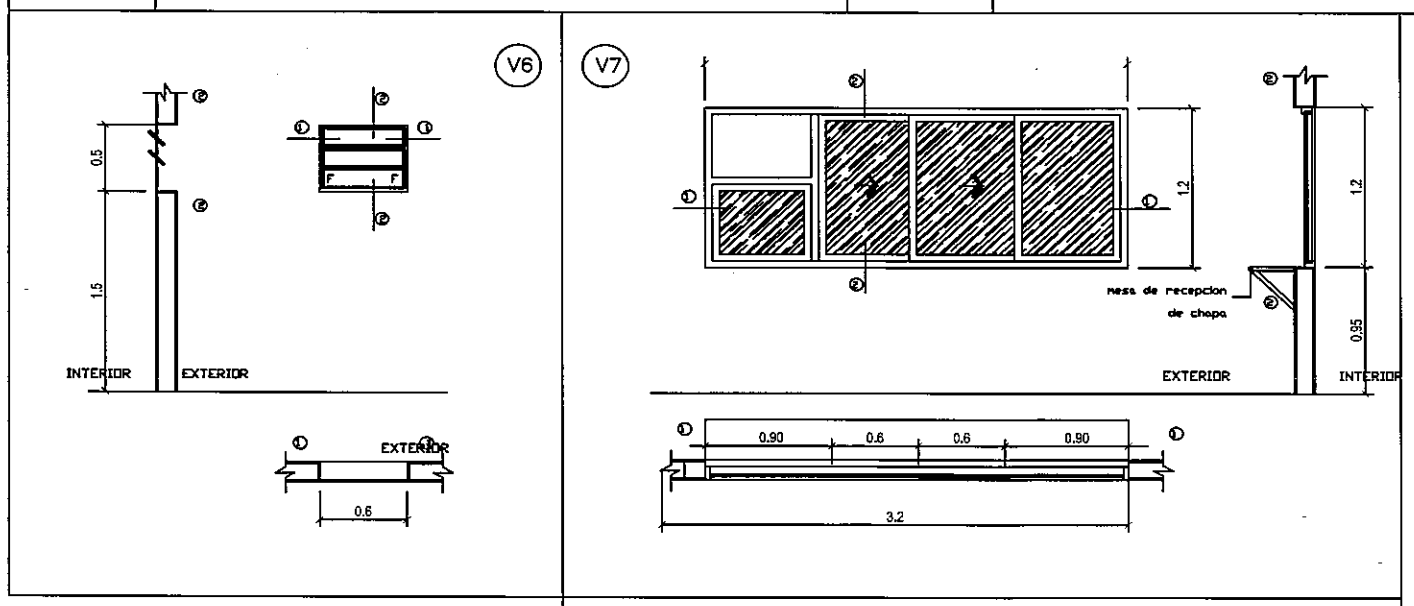

NOMBRE	V4	NOMBRE	V1
DIMENSION	0.6X0.5	DIMENSION	3.2 X 1.15
	BALANCIN	TIPO	BLINDEX
		MARCO	MARCO DE CHAPA DOBLADA + HOJAS DE ALUMINIO
TERMINACIÓN		TERMINACION	
CANTIDAD	1	CANTIDAD	1
AMBIENTES	BANOS	AMBIENTES	SALA INFORMATICA
HERRAJES		HERRAJES	

REPUBLICA DEL PARAGUAY
MINISTERIO DE OBRAS PUBLICAS Y COMUNICACIONES
GABINETE DEL VICEMINISTRO DE OBRAS PUBLICAS Y COMUNICACIONES
DIRECCION DE VIALIDAD

PROGRAMA DE PAVIMENTACION DE CORREDORES DE INTEGRACION Y REHABILITACION Y MANTENIMIENTO VIAL
UNIDAD EJECUTORA DEL PRESTAMO 1822

DISEÑO FINAL DE INGENIERIA PARA LA CONSTRUCCION DE ESTACION DE PESAJE

DETALLE DE ABERTURAS

Escala: | Fecha: Agosto/2018 | Lámina Nº: OP-04

UEP

Folio Nº 485
Cuatro cuartas y cinco

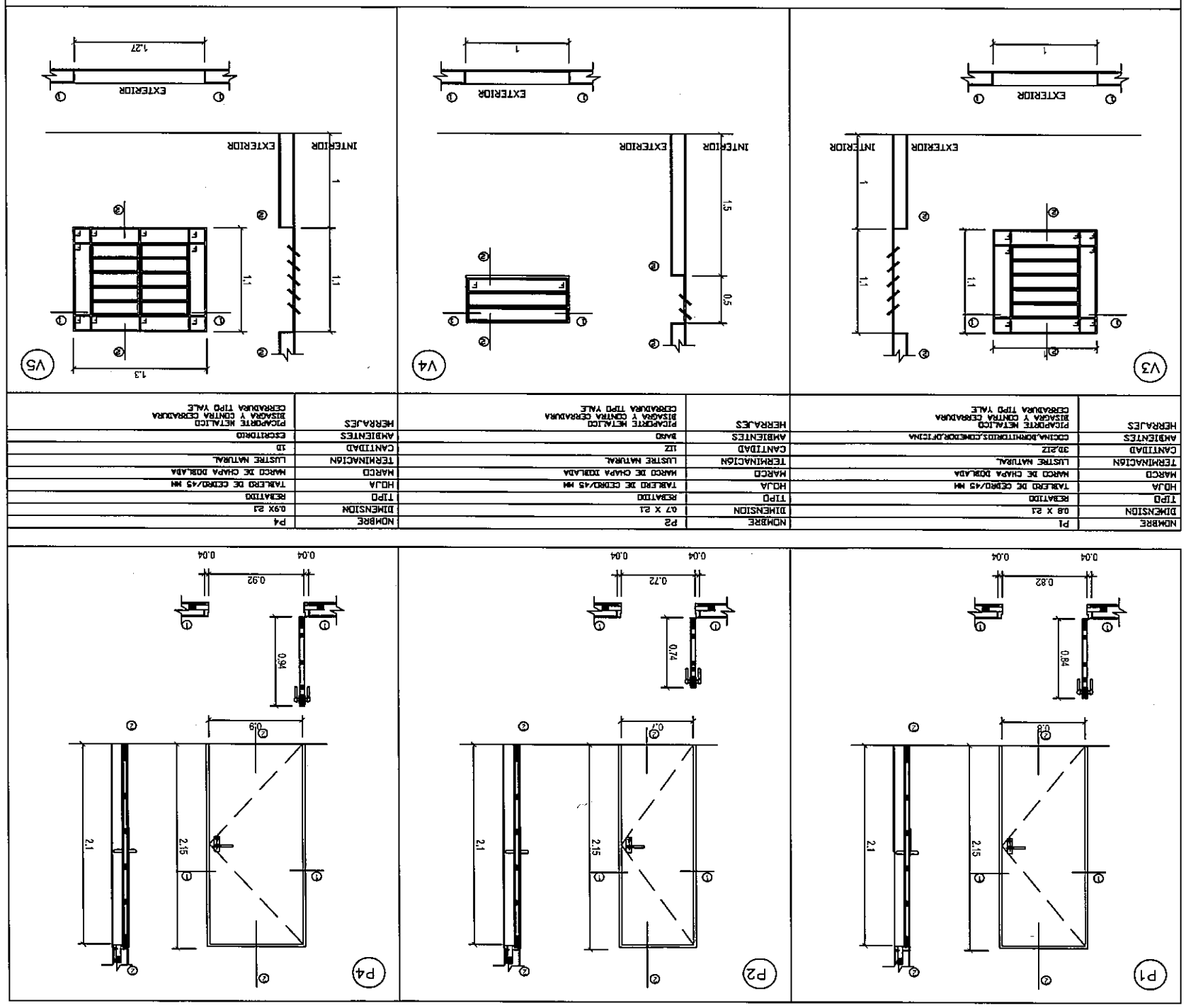

NOMBRE	V3	NOMBRE	V4	NOMBRE	V5
DIMENSION	1 X 1.1	DIMENSION	0.6X0.5	DIMENSION	1.3X1.1
TIPO	BALANCIN	TIPO	BALANCIN	TIPO	BALANCIN
HOJA		HOJA		HOJA	
MARCO		MARCO		MARCO	
TERMINACION		TERMINACION		TERMINACION	
CANTIDAD	4	CANTIDAD	1	CANTIDAD	3
AMBIENTES	DORMITORIOS	AMBIENTES	COCINA	AMBIENTES	COMEDOR,ESCRITORIO
HERRAJES		HERRAJES		HERRAJES	

NOMBRE	P1	NOMBRE	P2	NOMBRE	P4
DIMENSION	0.8 x 2.1	DIMENSION	0.7 x 2.1	DIMENSION	0.9x 2.1
TIPO	REBATIDO	TIPO	REBATIDO	TIPO	REBATIDO
HOJA	TABLERO DE CEDRO/45 MM	HOJA	TABLERO DE CEDRO/45 MM	HOJA	TABLERO DE CEDRO/45 MM
MARCO	MARCO DE CHAPA DOBLADA	MARCO	MARCO DE CHAPA DOBLADA	MARCO	MARCO DE CHAPA DOBLADA
TERMINACION	LUSTRE NATURAL	TERMINACION	LUSTRE NATURAL	TERMINACION	LUSTRE NATURAL
CANTIDAD	2D/2I	CANTIDAD	1I2	CANTIDAD	1D
AMBIENTES	COCINA,DORMITORIOS,COMEDOR,PICINA	AMBIENTES	BAÑO	AMBIENTES	ESCRITORIO
HERRAJES	PICAPORTE METALICO BISAGRA Y CONTRA CERRADURA CERRADURA TIPO YALE	HERRAJES	PICAPORTE METALICO BISAGRA Y CONTRA CERRADURA CERRADURA TIPO YALE	HERRAJES	PICAPORTE METALICO BISAGRA Y CONTRA CERRADURA CERRADURA TIPO YALE

REPUBLICA DEL PARAGUAY
MINISTERIO DE OBRAS PUBLICAS Y COMUNICACIONES
GABINETE DEL VICEMINISTRO DE OBRAS PUBLICAS Y COMUNICACIONES
DIRECCION DE VIALIDAD

PROGRAMA DE PAVIMENTACION DE CORREDORES DE INTEGRACION Y REHABILITACION Y MANTENIMIENTO VIAL
UNIDAD EJECUTORA DEL PRESTAMO 1822

DISEÑO FINAL DE INGENIERIA PARA LA CONSTRUCCION DE ESTACION DE PESAJE

DETALLE DE ABERTURAS

Escala: | Fecha: Agosto/2010 | Plano N°: OP-05

UEA
Folio Nº
428
Coelho Schmidt
PSGS.

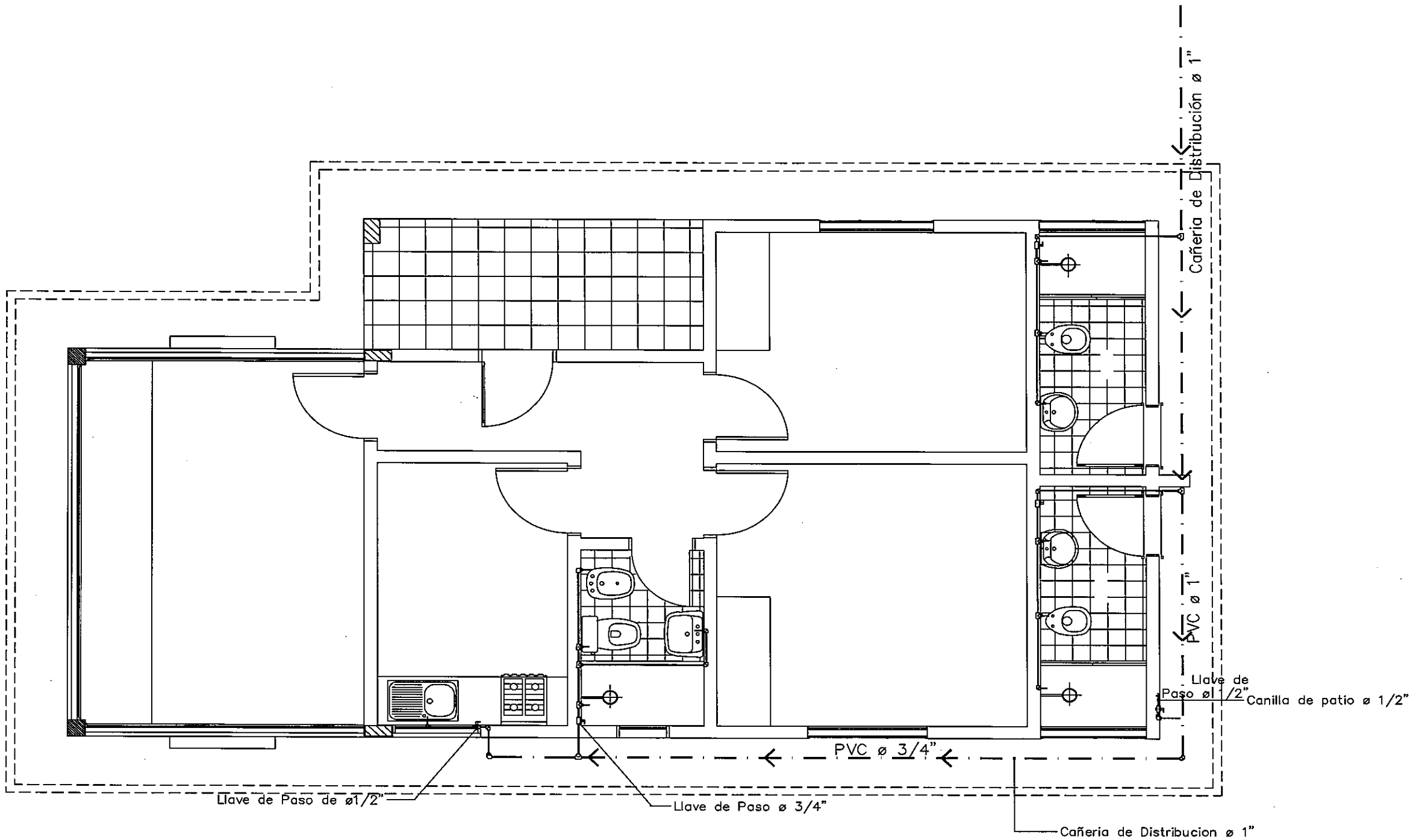

PLANTA INST. DE AGUA CORRIENTE

REPUBLICA DEL PARAGUAY
MINISTERIO DE OBRAS PUBLICAS Y COMUNICACIONES
GABINETE DEL VICEMINISTRO DE OBRAS PUBLICAS Y COMUNICACIONES
DIRECCION DE VIALIDAD

PROGRAMA DE PAVIMENTACION DE CORREDORES DE INTEGRACION Y REHABILITACION Y MANTENIMIENTO VIAL
UNIDAD EJECUTORA DEL PRESTAMO 1822

DISEÑO FINAL DE INGENIERIA PARA LA CONSTRUCCION DE ESTACION DE PESAJE

PLANTA DE INST. DE AGUA CORRIENTE

Escala:	Fecha:	Lamina N°:
1:50	Agosto/2010	DP-06

DEP
Folio Nº 487
cuatrocientos ochenta y siete

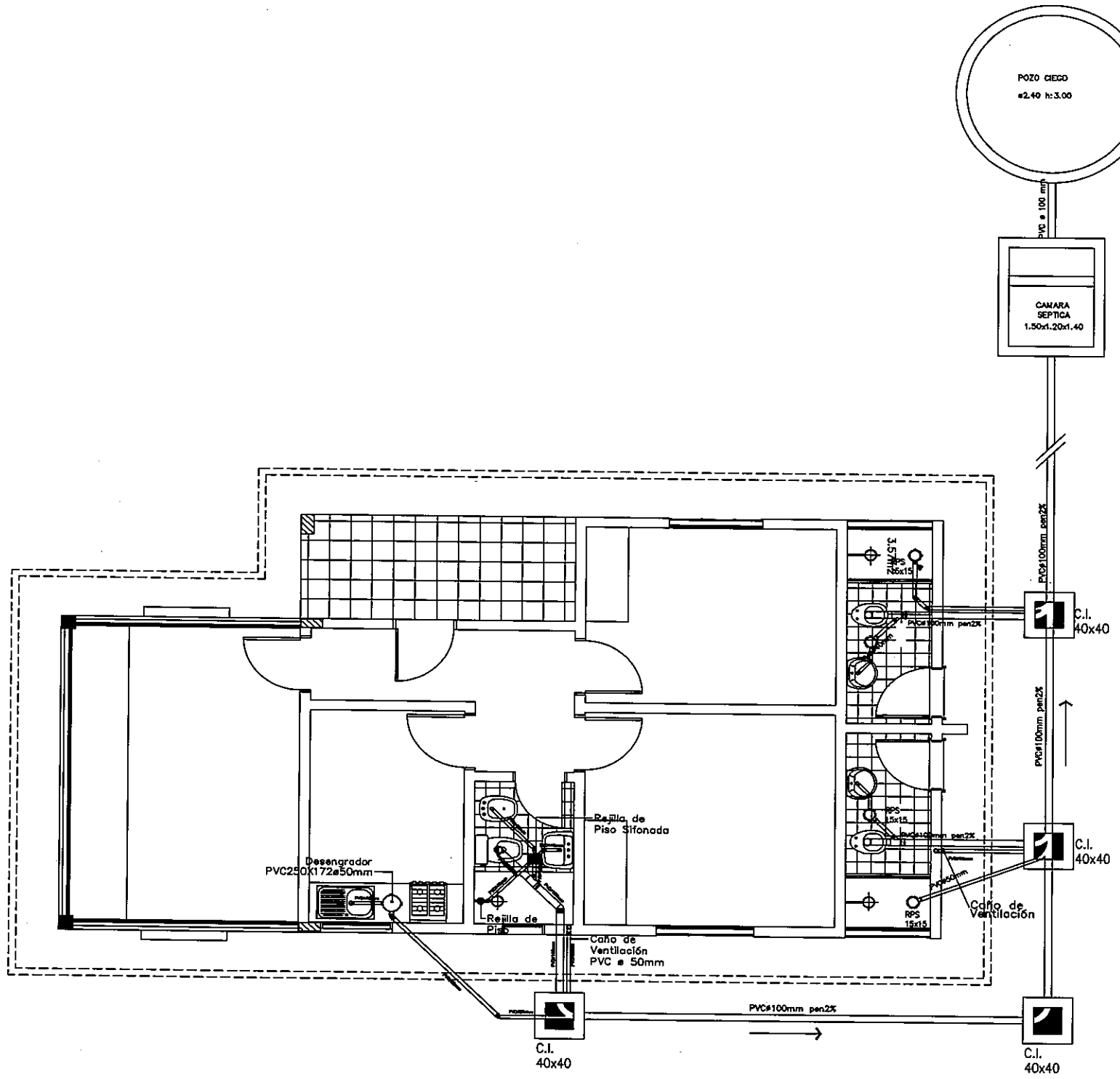

PLANTA DESAGUE CLOACAL

REPUBLICA DEL PARAGUAY
MINISTERIO DE OBRAS PUBLICAS Y COMUNICACIONES
GABINETE DEL VICEMINISTRO DE OBRAS PUBLICAS Y COMUNICACIONES
DIRECCION DE VIALIDAD

PROGRAMA DE PAVIMENTACION DE CORREDORES DE INTEGRACION Y REHABILITACION Y MANTENIMIENTO VIAL
UNIDAD EJECUTORA DEL PRESTAMO 1822

DISEÑO FINAL DE INGENIERIA PARA LA CONSTRUCCION DE ESTACION DE PESAJE

PLANTA DE DESAGUE CLOACAL

Escala:	Fecha:	Lamina Nº
1:75	Agosto 2010	OP-07

UEP
Folio Nº
488
cuatrocientos
ocho

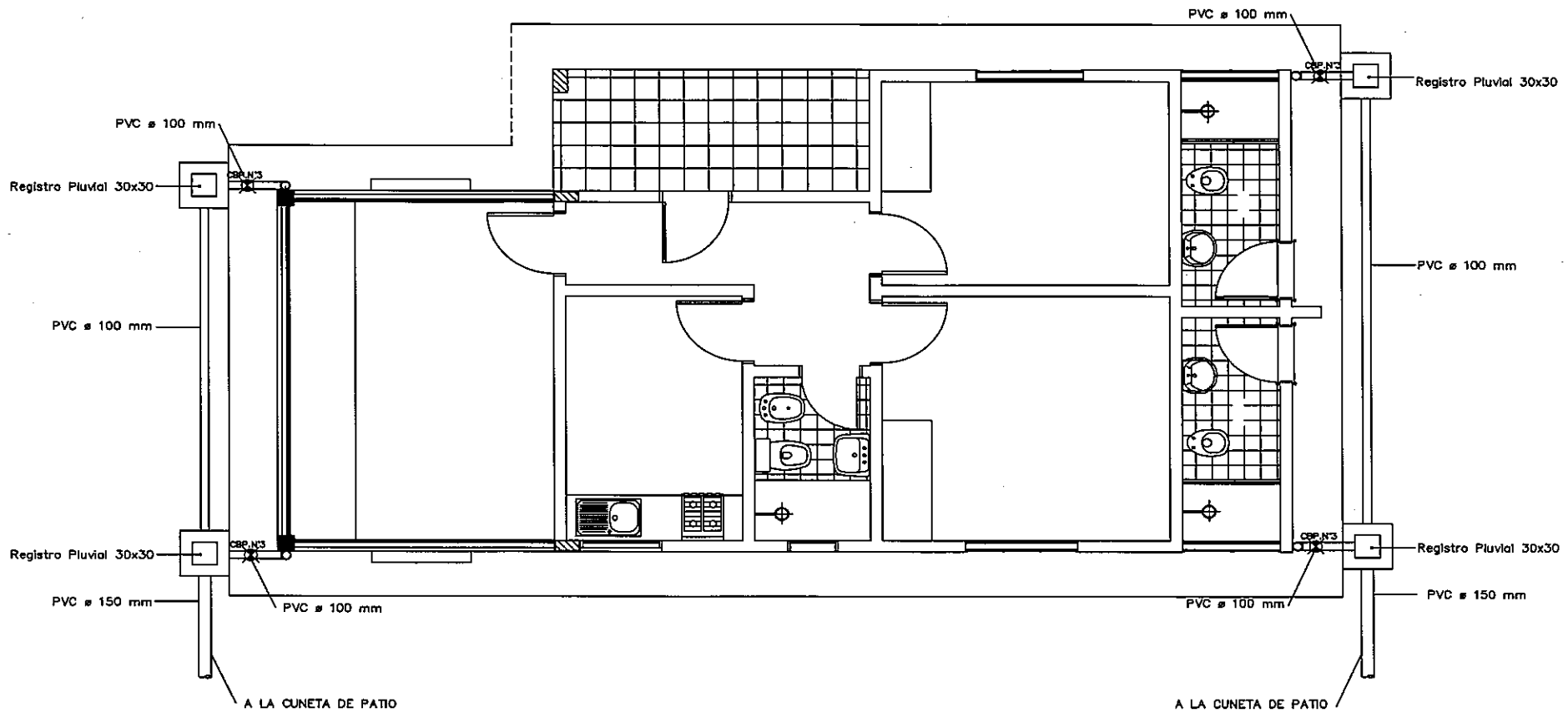

PLANTA DE DESAGUE PLUVIAL

REPUBLICA DEL PARAGUAY MINISTERIO DE OBRAS PUBLICAS Y COMUNICACIONES GABINETE DEL VICEMINISTRO DE OBRAS PUBLICAS Y COMUNICACIONES DIRECCION DE VIALIDAD		
PROGRAMA DE PAVIMENTACION DE CORREDORES DE INTEGRACION Y REHABILITACION Y MANTENIMIENTO VIAL UNIDAD EJECUTORA DEL PRESTAMO 1822		
DISEÑO FINAL DE INGENIERIA PARA LA CONSTRUCCION DE ESTACION DE PESAJE		
PLANTA DE DESAGUE PLUVIAL		
Escala: 1:75	Fecha: Agosto/2010	Lamina N°: OP–08

UEP
Folio N° 489
cuatro ochenta y nueve

ESQUEMA DE TABLERO

TSUPS

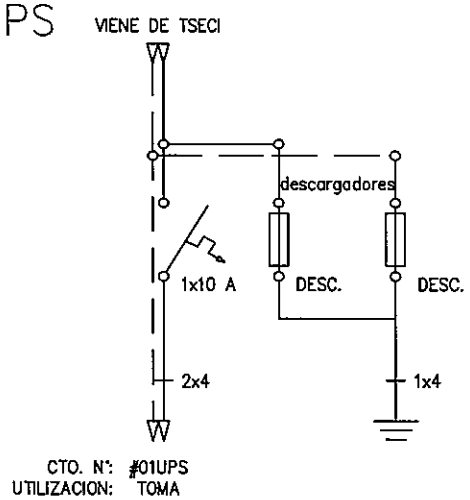

PLAFONES ANTIVANDALO 20W

1G

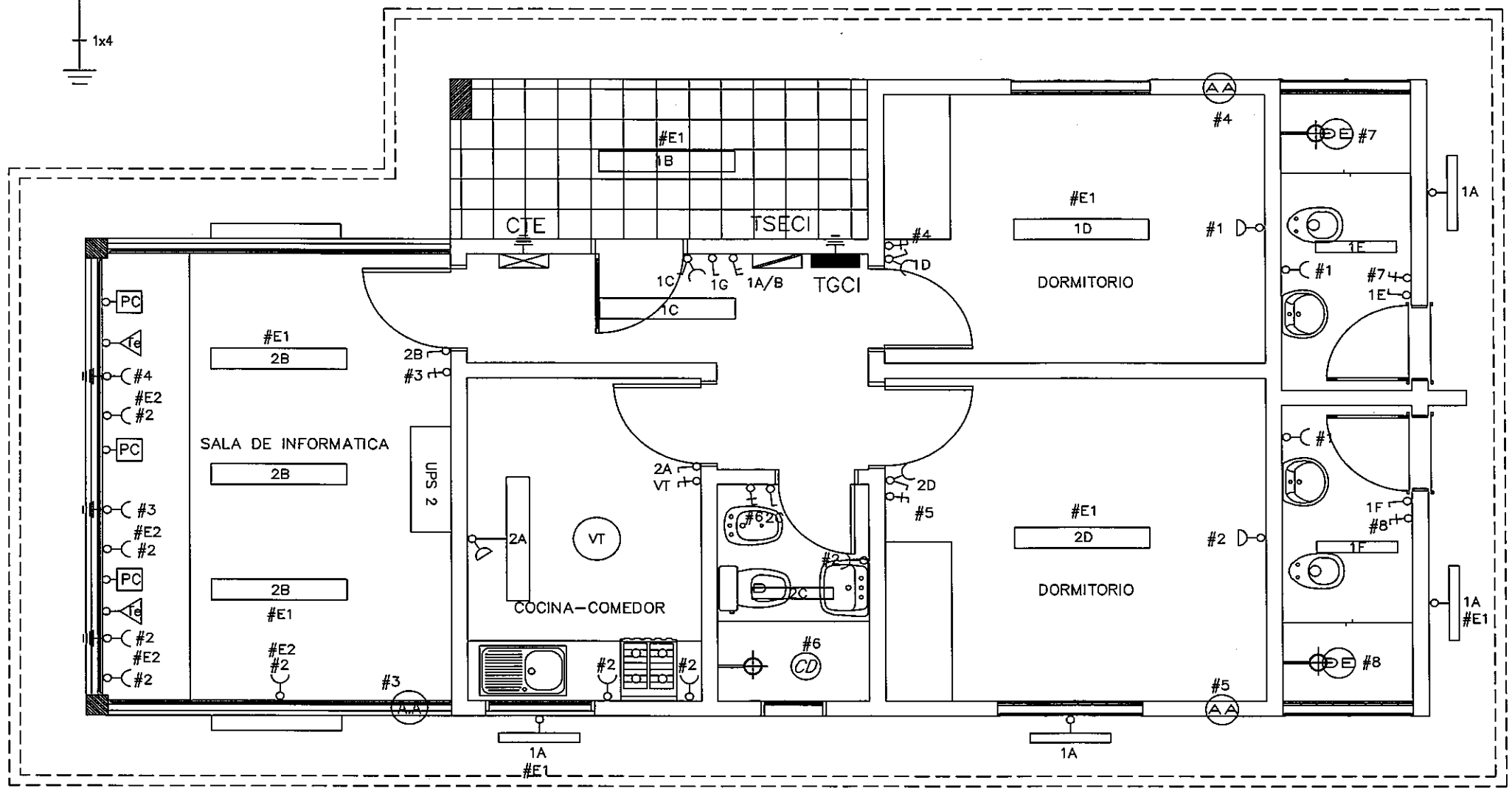

PLANTA ELECTRICO

REFERENCIAS

- FLUORESCENTE ADOSADO AL TECHO 1x20W
- FLUORESCENTE EN APLIQUE 1x20W
- FLUORESCENTE ADOSADO AL TECHO 1x40W
- TOMA CORRIENTE A BAJA ALTURA
- TOMA CORRIENTE A MEDIA ALTURA
- TOMA CORRIENTE CON PUESTA A TIERRA
- AIRE ACONDICIONADO INDIVIDUAL
- TOMA PARA Tv. POR CABLE
- Te TOMA PARA TELEFONO A BAJA ALTURA
- PC TOMA PARA RED DE DATOS PC.
- LLAVE DE UN PUNTO
- LLAVE DE DOS PUNTO
- LLAVE DE UN PUNTO Y TOMA
- LLAVE UNIOLAR 25A..
- TGCI TABLERO GENERAL CASETA DE INSPECCION
- TSECI TABLERO SECCIONAL EMERGENCIA C. DE INSPECCION
- CTE CAJA DE DISTRIBUCION PRINCIPAL DE TELEFONO

REPUBLICA DEL PARAGUAY
MINISTERIO DE OBRAS PUBLICAS Y COMUNICACIONES
GABINETE DEL VICEMINISTRO DE OBRAS PUBLICAS Y COMUNICACIONES
DIRECCION DE VIALIDAD

PROGRAMA DE PAVIMENTACION DE CORREDORES DE INTEGRACION Y REHABILITACION Y MANTENIMIENTO VIAL
UNIDAD EJECUTORA DEL PRESTAMO 1822

DISEÑO FINAL DE INGENIERIA PARA LA CONSTRUCCION DE ESTACION DE PESAJE

PLANTA DE INST. ELECTRICA EN OFICINA

Escala:	Fecha:	Lamina N°
1:50	Agosto/2010	OP-09

UEP
Folio N° 490
cuatro noventa

Tablero Seccional Caseta Policia ANDE

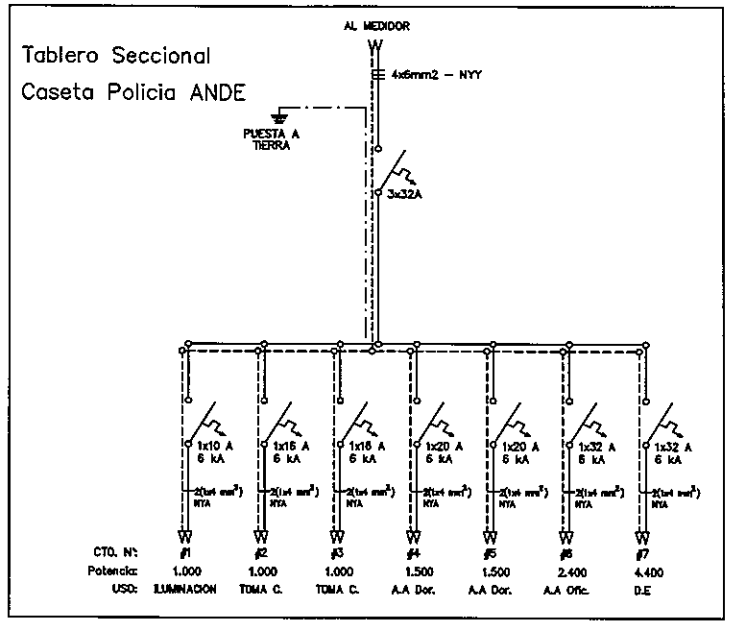

Tablero Seccional Caseta Policia S/ Generador

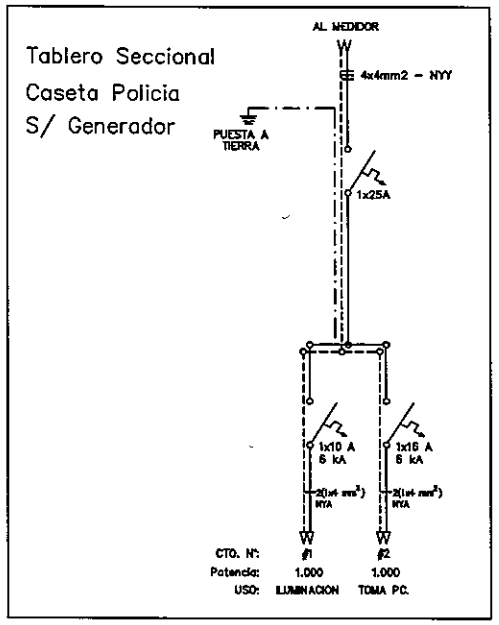

Tablero Seccional Caseta Inspección S/ ANDE

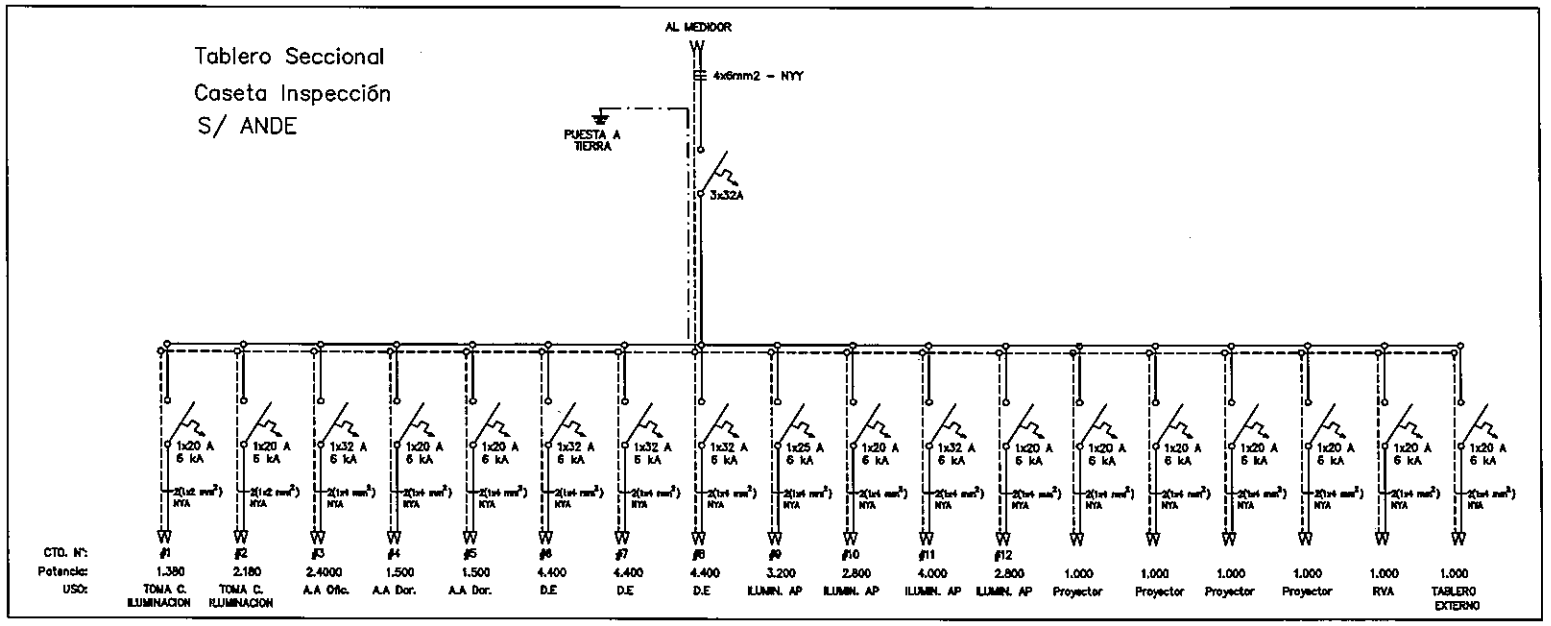

Tablero Seccional Bascula S/ Generador

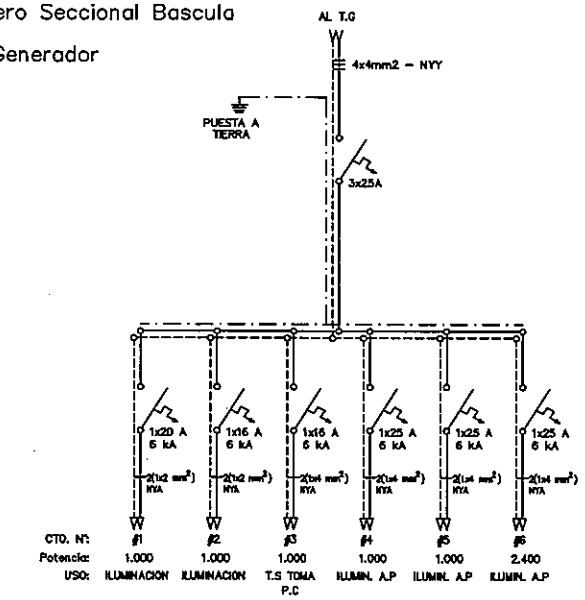

Tablero General (red ANDE)

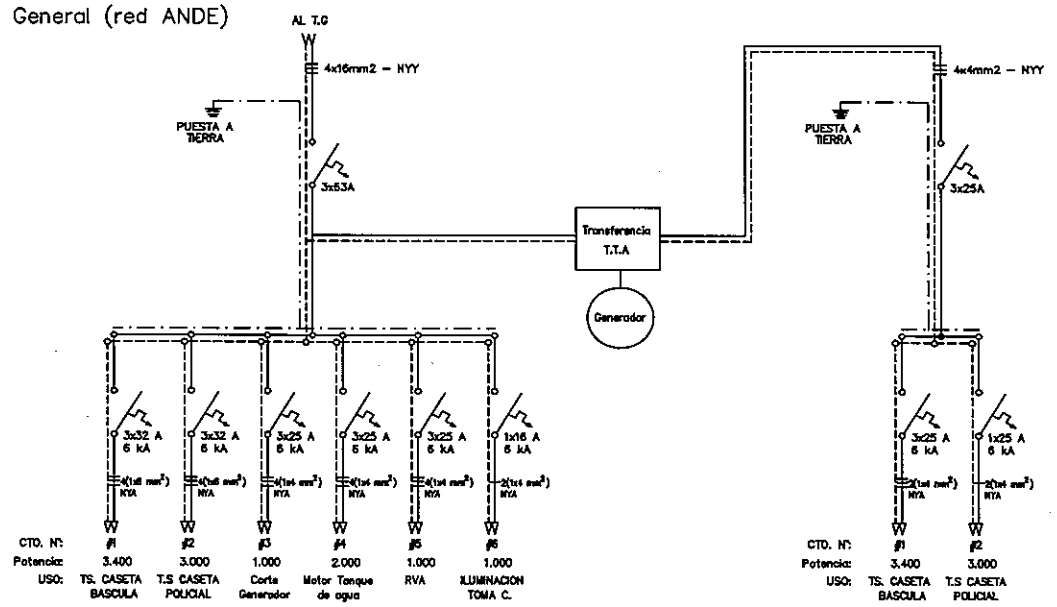

Tablero General Emergencias

SIMBOLOS	SIMBOLOS	NOTAS
INTERRUPTOR AUTOMATICO TERMOMAGNETICO INTERRUPTOR MANUAL		1) 2)

REPUBLICA DEL PARAGUAY
MINISTERIO DE OBRAS PUBLICAS Y COMUNICACIONES
GABINETE DEL VICEMINISTRO DE OBRAS PUBLICAS Y COMUNICACIONES
DIRECCION DE VIALIDAD

PROGRAMA DE PAVIMENTACION DE CORREDORES DE INTEGRACION Y REHABILITACION Y MANTENIMIENTO VIAL
UNIDAD EJECUTORA DEL PRESTAMO 1822

DISEÑO FINAL DE INGENIERIA PARA LA CONSTRUCCION DE ESTACION DE PESAJE

ESQUEMA DE TABLEROS

Escala:	Fecha:	Lamina N°:
S/E	Agosto 2010	OP–10

UEP
Folio N° 491
cuatrocientos noventa y uno

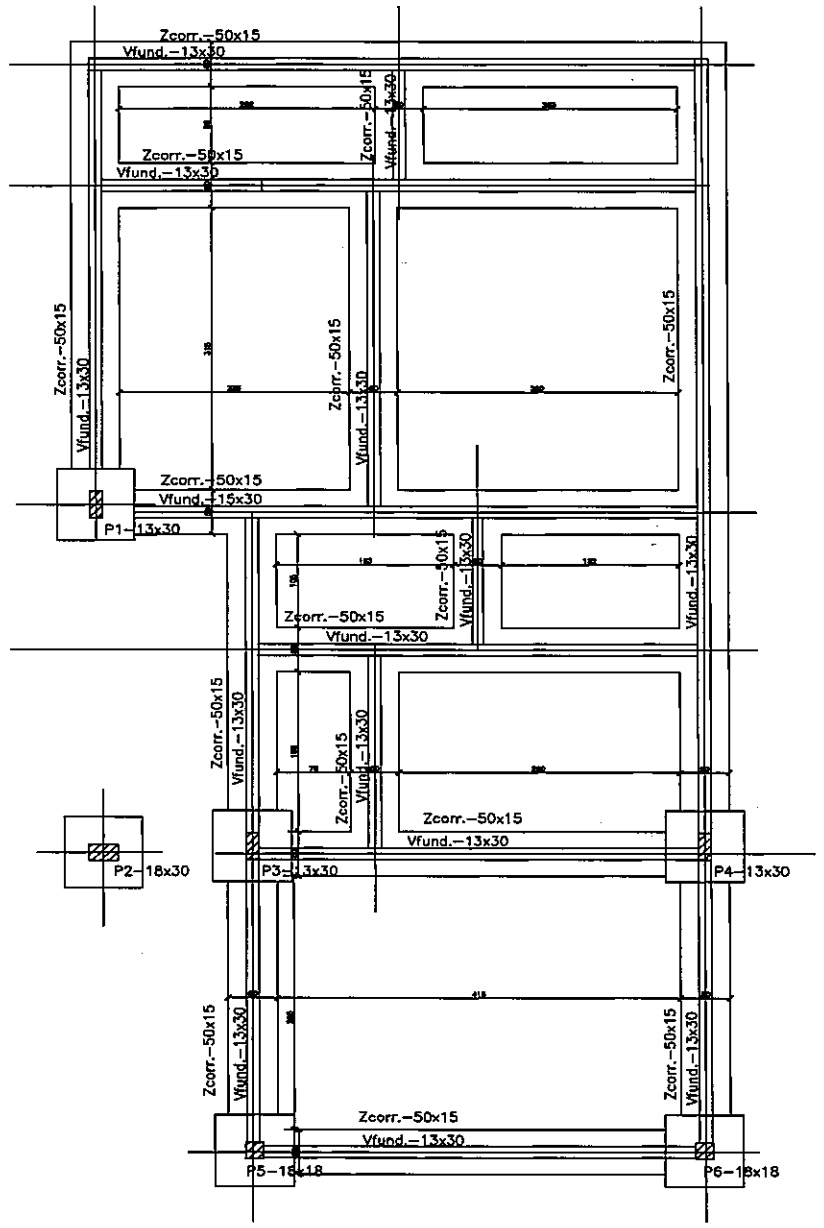

PLANTA DE FUNDACION
escala 1/75

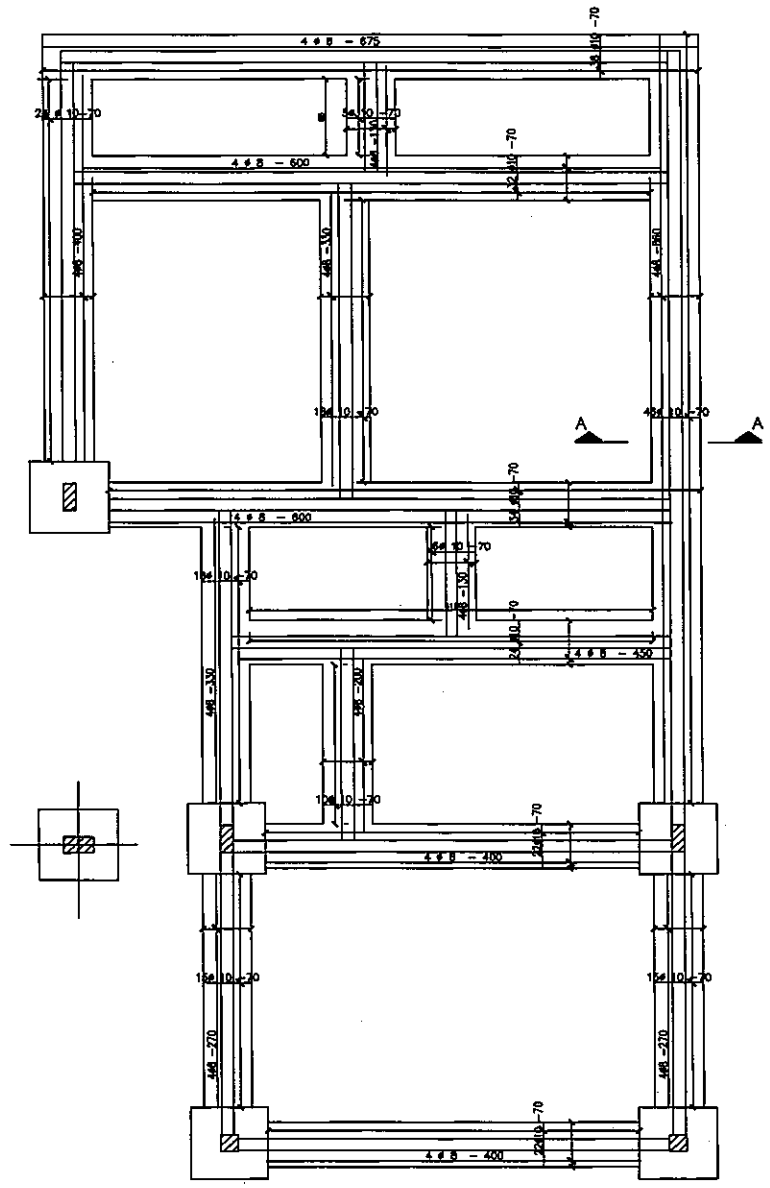

PLANTA DE FUNDACION_ARMADURAS
escala 1/75

CORTE A-A
escala 1/25

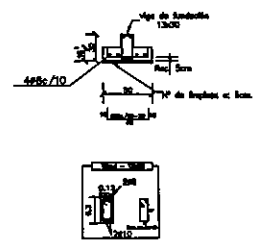

Hormigón Tipo
fck = 180 kg/cm²
Hormigón de Limpieza
fck = 90 kg/cm²

REPUBLICA DEL PARAGUAY
MINISTERIO DE OBRAS PUBLICAS Y COMUNICACIONES
GABINETE DEL VICEMINISTRO DE OBRAS PUBLICAS Y COMUNICACIONES
DIRECCION DE VIALIDAD

PROGRAMA DE PAVIMENTACION DE CORREDORES DE INTEGRACION Y REHABILITACION Y MANTENIMIENTO VIAL
UNIDAD EJECUTORA DEL PRESTAMO 1822

DISEÑO FINAL DE INGENIERIA PARA LA CONSTRUCCION DE ESTACION DE PESAJE

PLANTA DE FUNDACION

Escala:	Fecha:	Lámina Nº
1:75	Agosto/2010	OP-11

Folio Nº 492
cuatrocientos noventa y dos

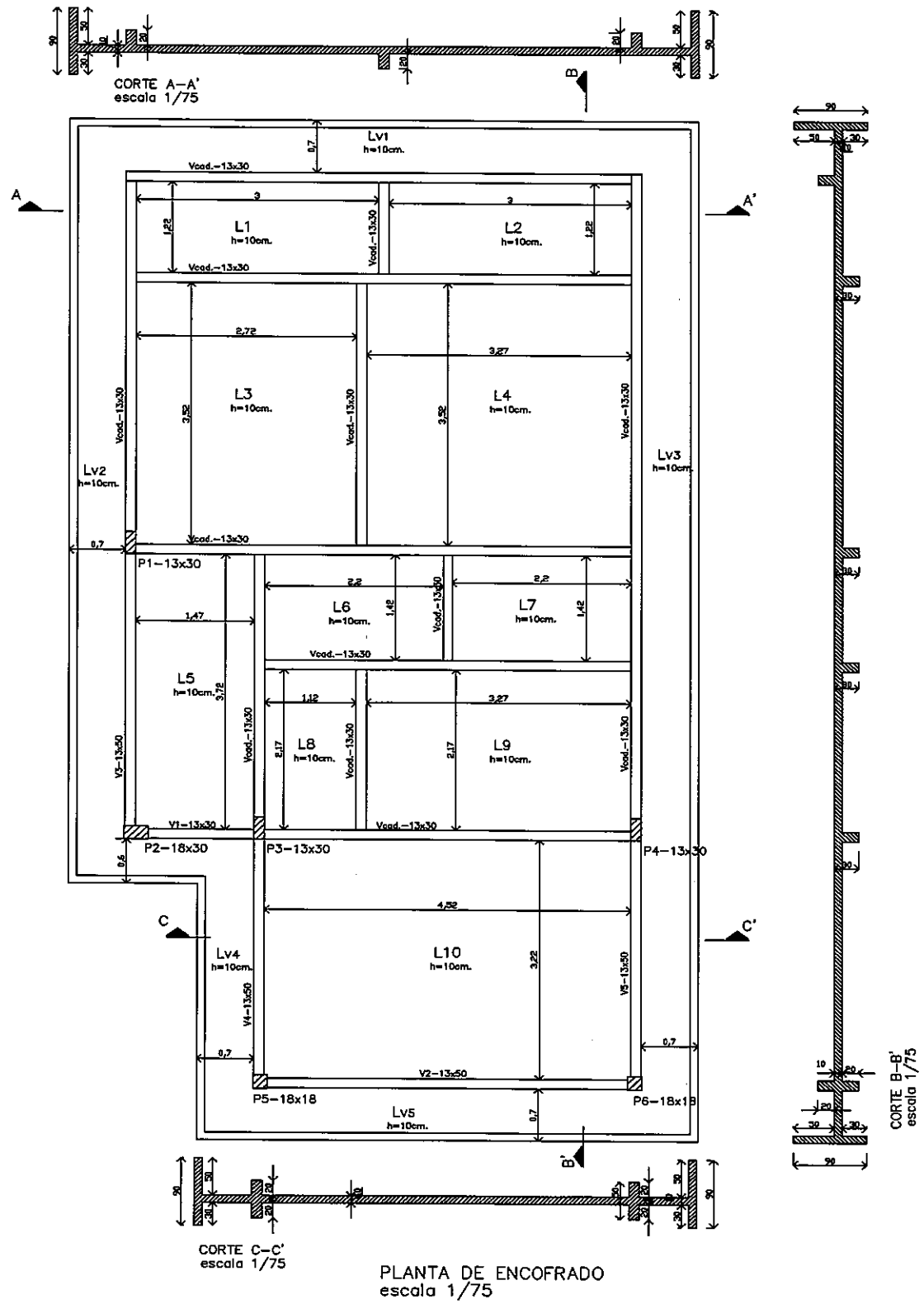

PLANTA DE ENCOFRADO
escala 1/75

Hormigón Tipo
fck = 180 kg/cm ²

Hormigón de Limpieza
fck = 90 kg/cm ²

REPUBLICA DEL PARAGUAY
MINISTERIO DE OBRAS PUBLICAS Y COMUNICACIONES
GABINETE DEL VICEMINISTRO DE OBRAS PUBLICAS Y COMUNICACIONES
DIRECCION DE VIALIDAD

PROGRAMA DE PAVIMENTACION DE CORREDORES DE INTEGRACION Y REHABILITACION Y MANTENIMIENTO VIAL
UNIDAD EJECUTORA DEL PRESTAMO 1822

DISEÑO FINAL DE INGENIERIA PARA LA CONSTRUCCION DE ESTACION DE PESAJE

PLANTA DE ENCOFRADO

Escala:	Fecha:	Lamina Nº
1:75	Agosto/2010	OP–12

UEP
Folio Nº 493

DETALLE DE ZAPATAS
ESCALA 1/25

Z1=Z2=Z3=Z4=Z5
Z6 – 80x80x30

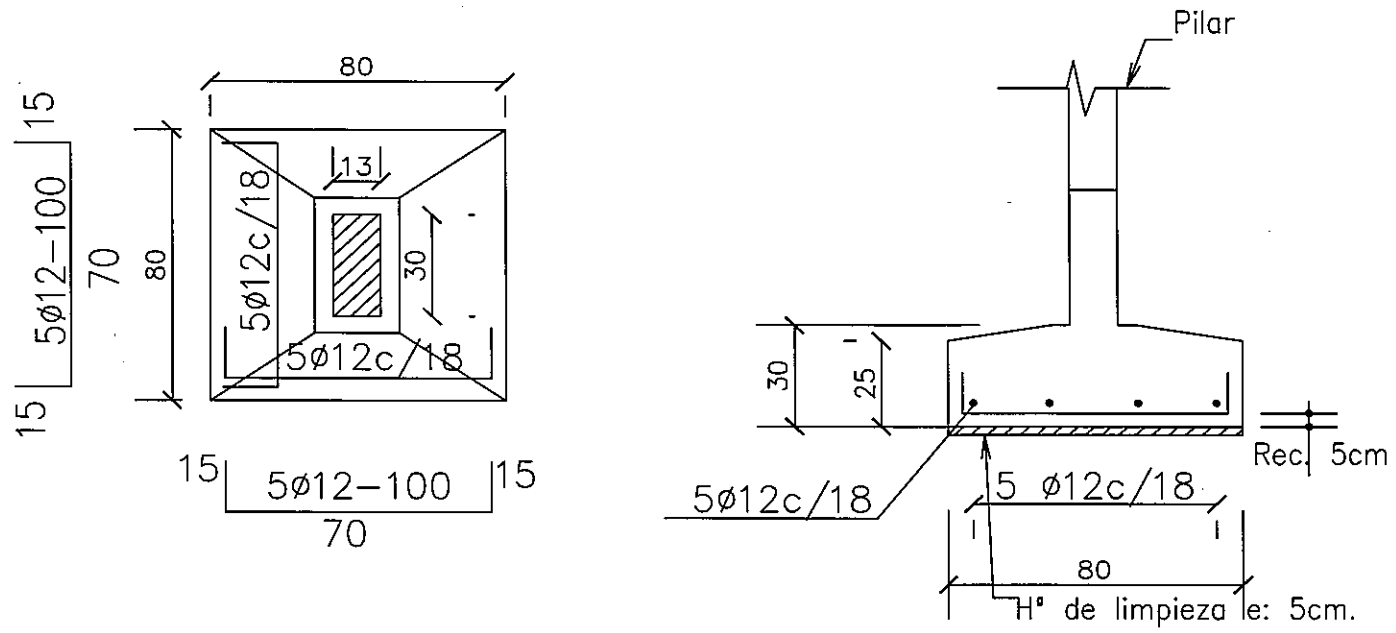

DETALLE DE PILARES DE CIMENTACION A T.P.B.
ESCALA 1/10

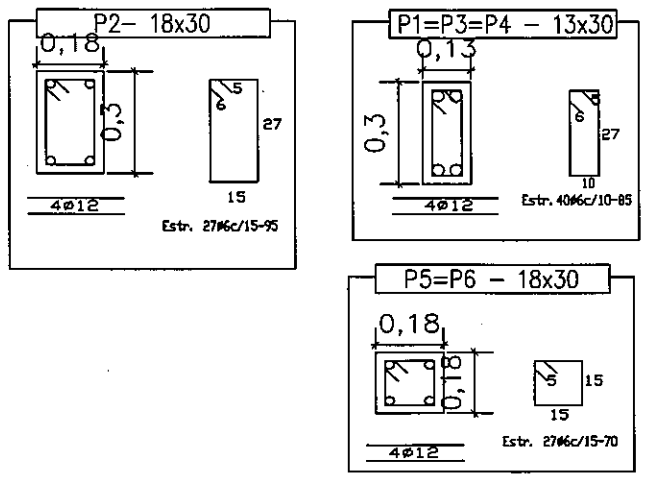

Hormigón Tipo
fck = 180 kg/cm ^{2}

Hormigón de Limpieza
fck = 90 kg/cm ^{2}

REPUBLICA DEL PARAGUAY MINISTERIO DE OBRAS PUBLICAS Y COMUNICACIONES GABINETE DEL VICEMINISTRO DE OBRAS PUBLICAS Y COMUNICACIONES DIRECCION DE VIALIDAD			
PROGRAMA DE PAVIMENTACION DE CORREDORES DE INTEGRACION Y REHABILITACION Y MANTENIMIENTO VIAL UNIDAD EJECUTORA DEL PRESTAMO 1822			
DISEÑO FINAL DE INGENIERIA PARA LA CONSTRUCCION DE ESTACION DE PESAJE			
DETALLE DE ZAPATAS			
Escala: 1:75	Fecha: Agosto 2010	Lamina Nº:	OP–13

VEP
Folio Nº
424
cuatrocientos veinticuatro

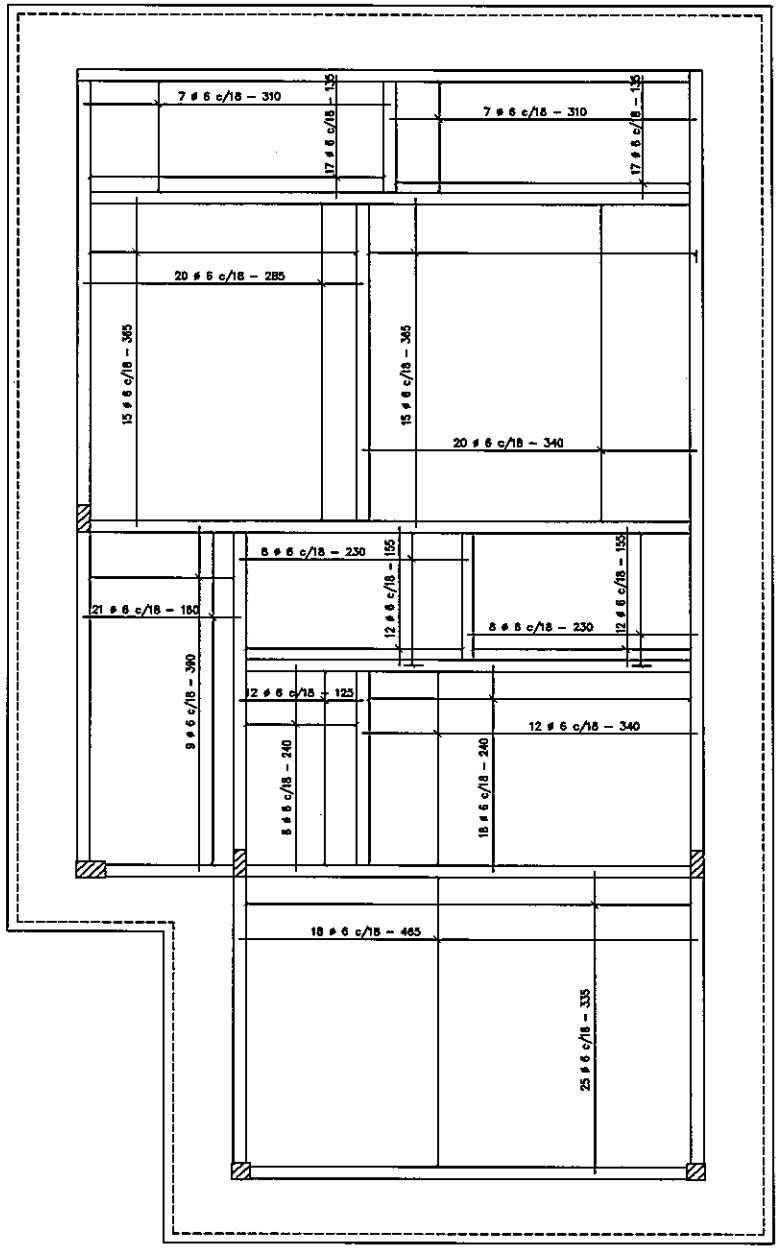

ARMADURAS POSITIVAS
escala 1/75

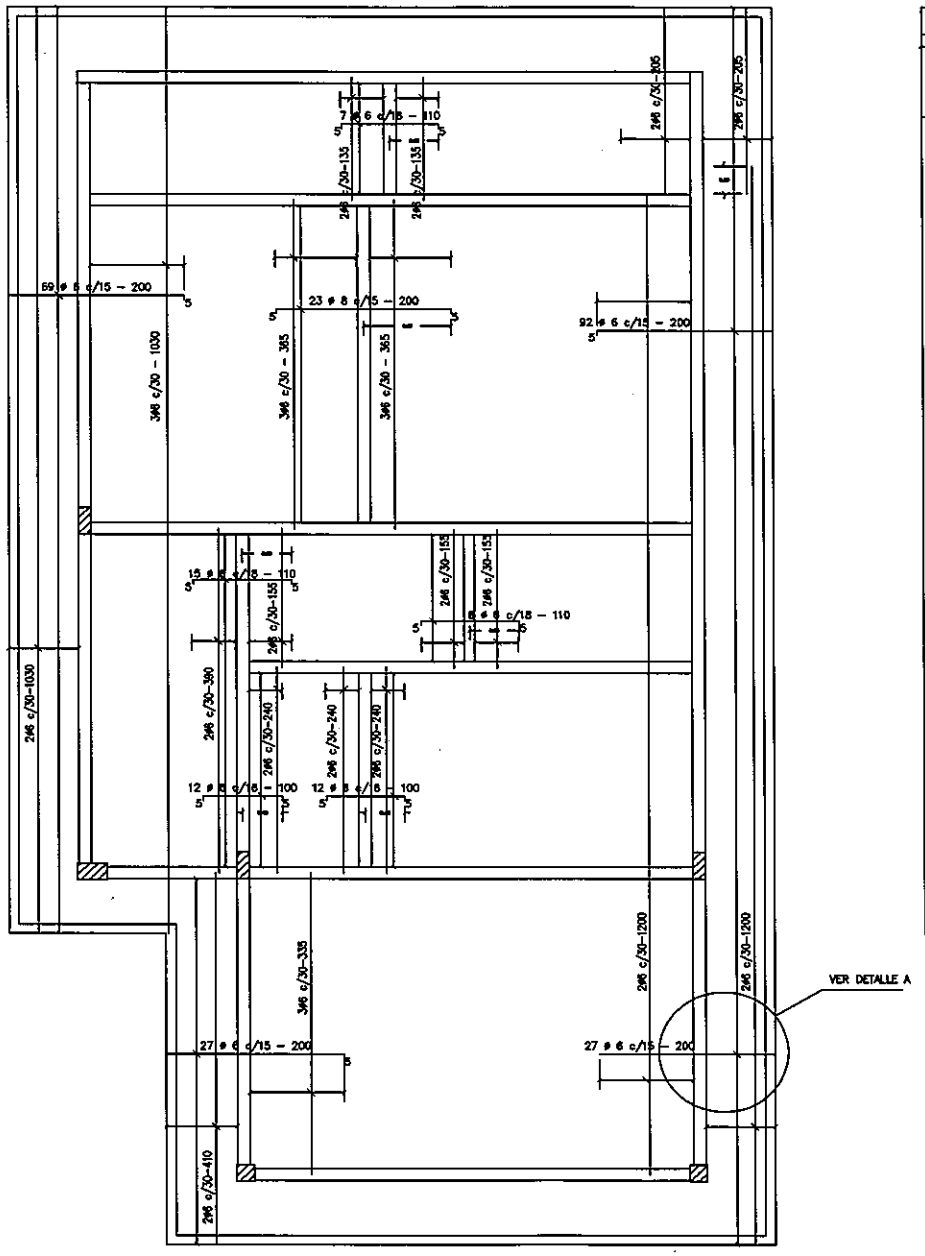

ARMADURAS NEGATIVAS X–X'
escala 1/75

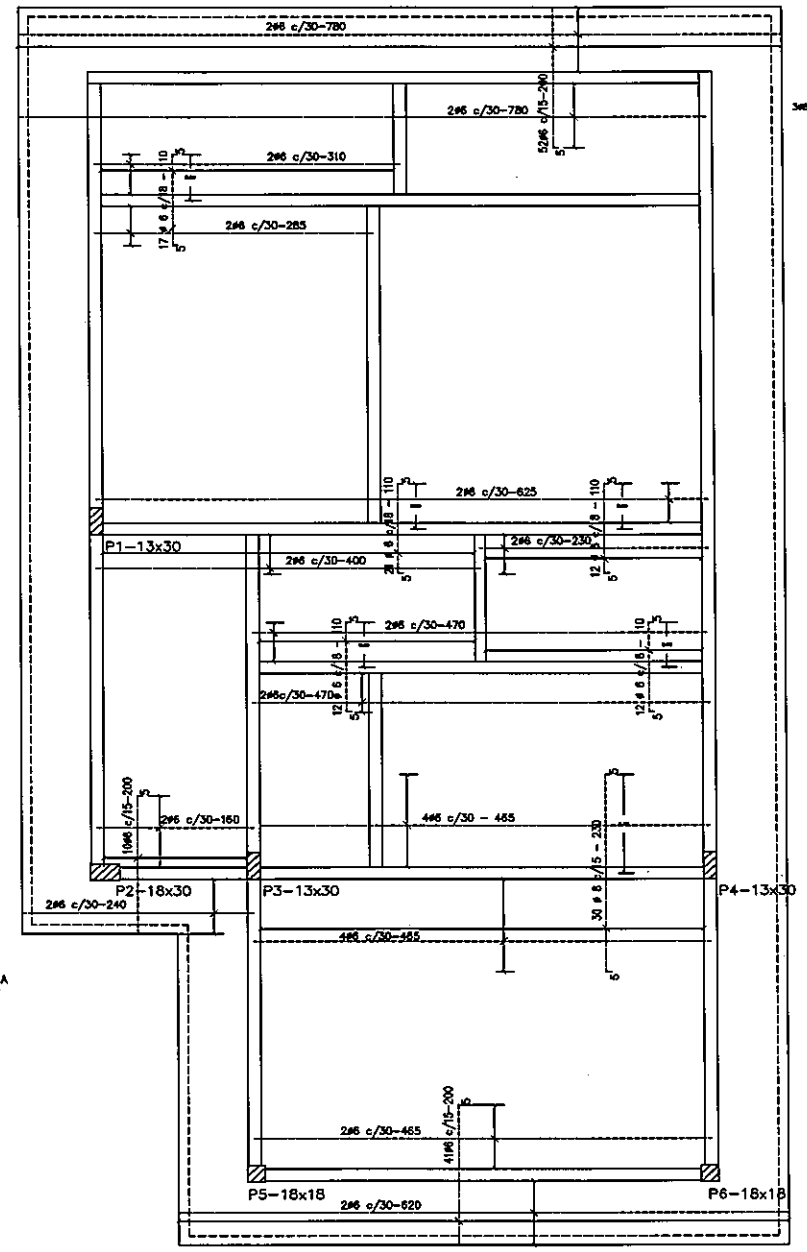

ARMADURAS NEGATIVAS Y–Y'
escala 1/75

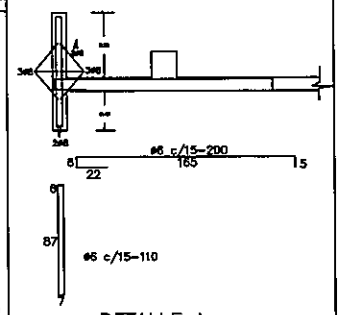

DETALLE A

REPUBLICA DEL PARAGUAY
MINISTERIO DE OBRAS PUBLICAS Y COMUNICACIONES
GABINETE DEL VICEMINISTRO DE OBRAS PUBLICAS Y COMUNICACIONES
DIRECCION DE VIALIDAD

PROGRAMA DE PAVIMENTACION DE CORREDORES DE INTEGRACION Y REHABILITACION Y MANTENIMIENTO VIAL
UNIDAD EJECUTORA DEL PRESTAMO 1822

DISEÑO FINAL DE INGENIERIA PARA LA CONSTRUCCION DE ESTACION DE PESAJE

PLANTA DE ARMADURAS

Escala:	Fecha:	Lamina N°:
1:75	Agosto 2010	OP–14

UEP
Folio N° 1/95
cuatrocientos noventa y cinco

DETALLE DE VIGAS T.P.B.
escala 1/50

V1 – 13x30

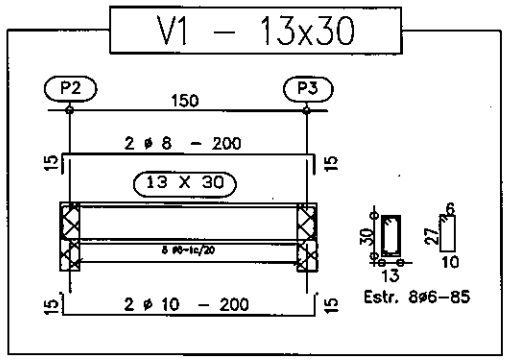

V2 – 13x50

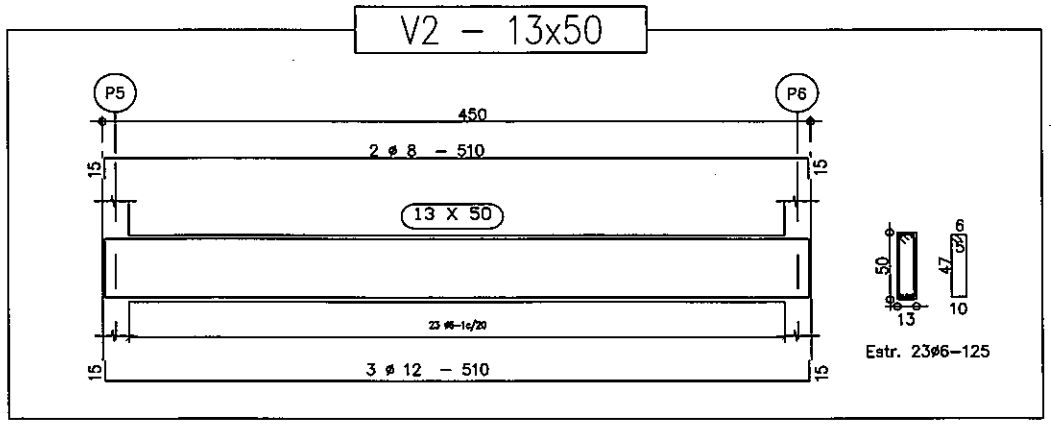

V3 – 13x50

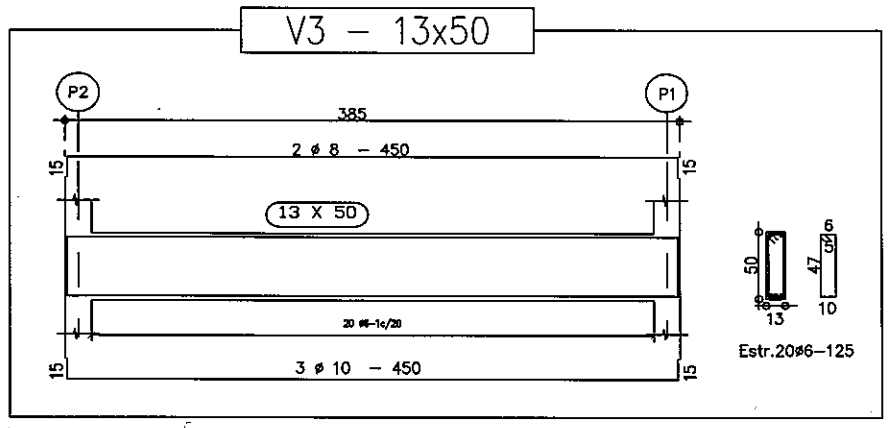

V4=V5 – 13x50

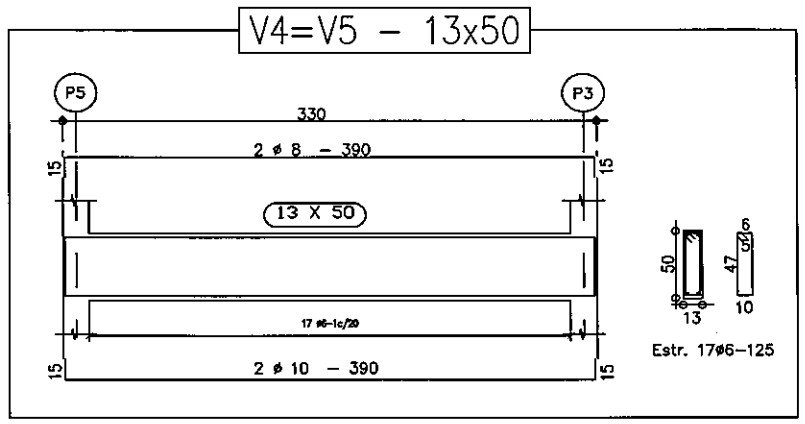

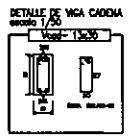

Hormigón Tipo
fck = 180 kg/cm ^{2}

Hormigón de Limpieza
fck = 90 kg/cm ^{2}

REPUBLICA DEL PARAGUAY MINISTERIO DE OBRAS PUBLICAS Y COMUNICACIONES GABINETE DEL VICEMINISTRO DE OBRAS PUBLICAS Y COMUNICACIONES DIRECCION DE VIALIDAD			
PROGRAMA DE PAVIMENTACION DE CORREDORES DE INTEGRACION Y REHABILITACION Y MANTENIMIENTO VIAL UNIDAD EJECUTORA DEL PRESTAMO 1822			
DISEÑO FINAL DE INGENIERIA PARA LA CONSTRUCCION DE ESTACION DE PESAJE			
DETALLE DE VIGAS			
Escala: 1:75	Fecha: agosto 2010	Lamina Nº:	OP–15

SEP
Folio Nº
426
Cuatrocientos
y Seis

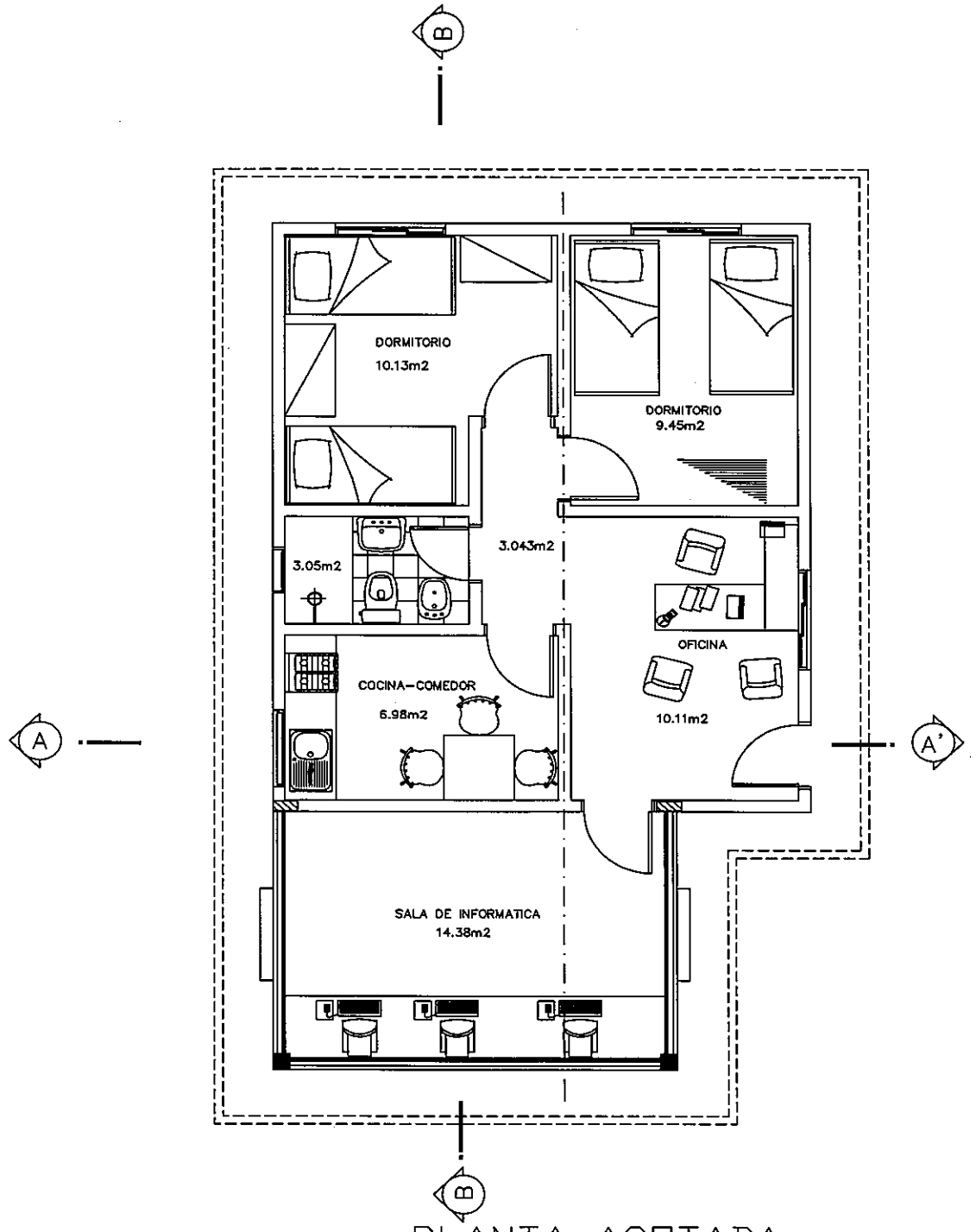

PLANTA ACOTADA

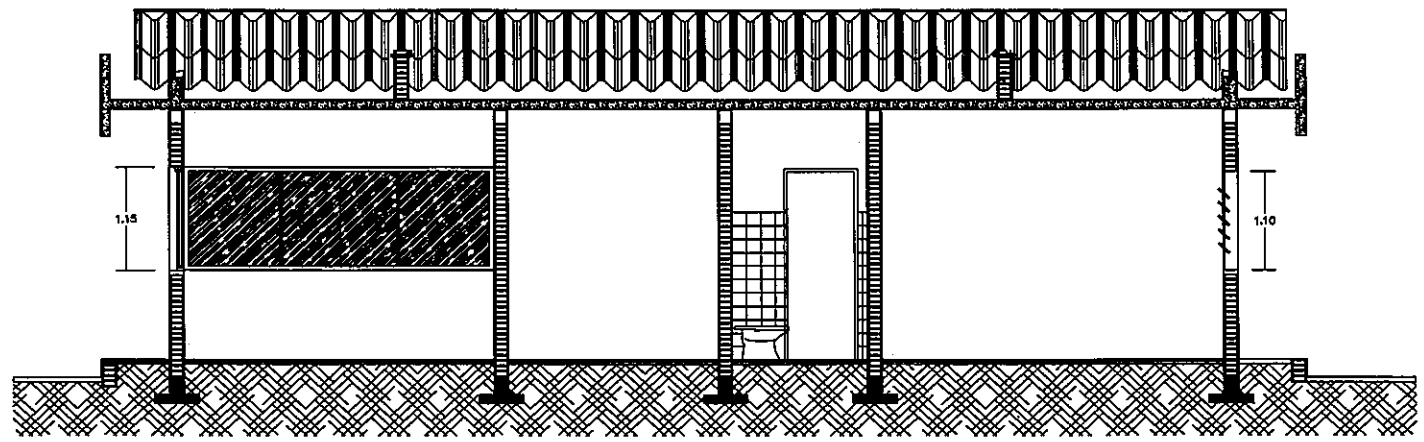

CORTE B-B'

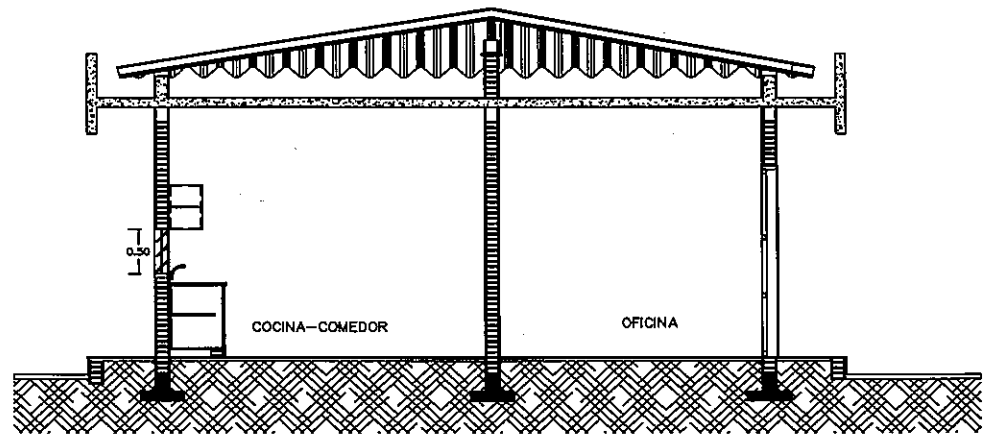

CORTE A-A'

REPUBLICA DEL PARAGUAY
MINISTERIO DE OBRAS PUBLICAS Y COMUNICACIONES
GABINETE DEL VICEMINISTRO DE OBRAS PUBLICAS Y COMUNICACIONES
DIRECCION DE VIALIDAD

PROGRAMA DE PAVIMENTACION DE CORREDORES DE INTEGRACION Y REHABILITACION Y MANTENIMIENTO VIAL
UNIDAD EJECUTORA DEL PRESTAMO 1822

DISEÑO FINAL DE INGENIERIA PARA LA CONSTRUCCION DE PUESTO DE CONTROL DE POLICIA CAMINERA

PLANTA ACOTADA – CORTES

Escala: | Fecha: Agosto/2010 | Plano N°: PC-01

Folio Nº 497
cuatrocientos noventa y siete

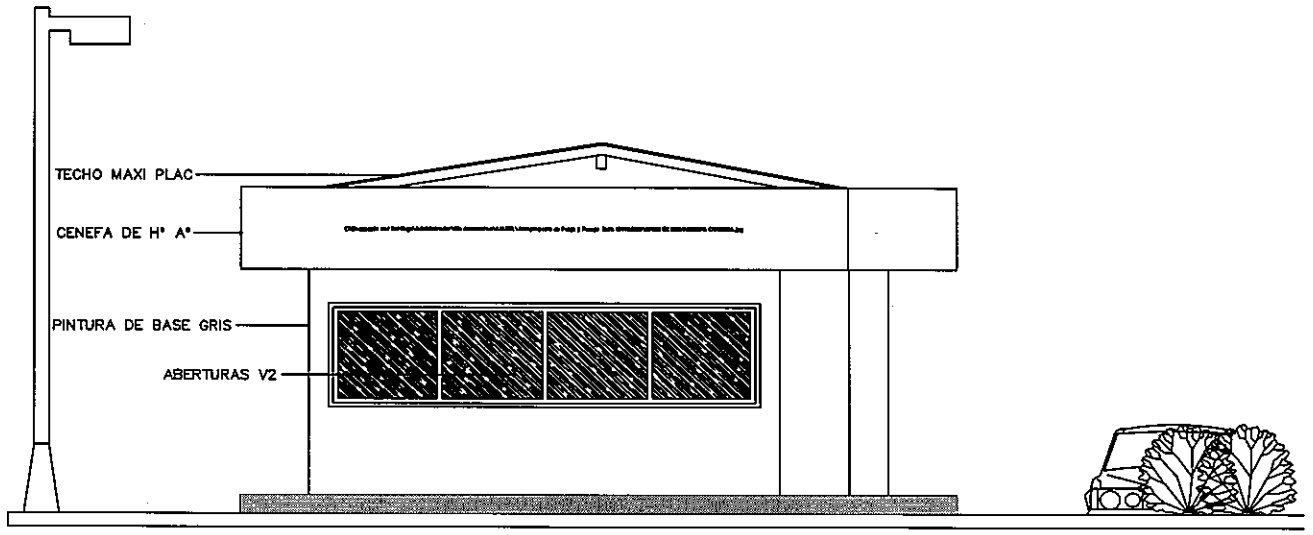

FACHADA FRONTAL

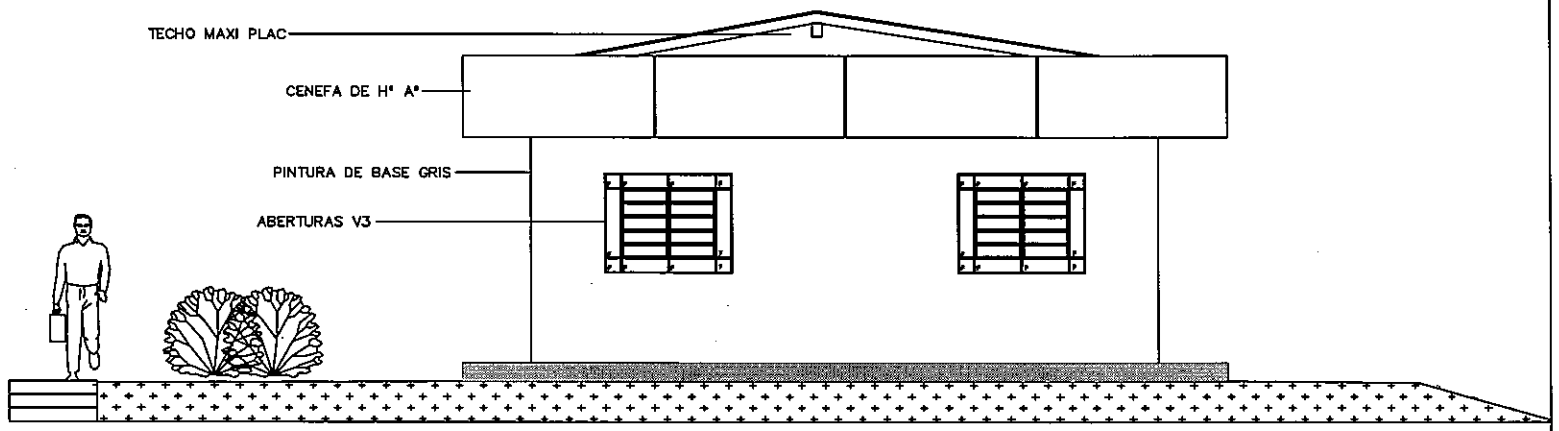

FACHADA POSTERIOR

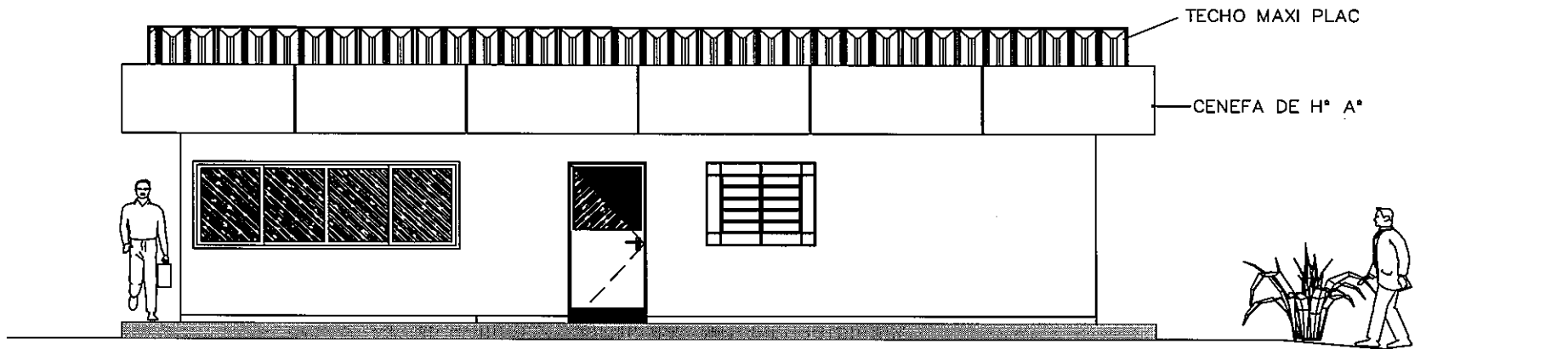

FACHADA LATERAL

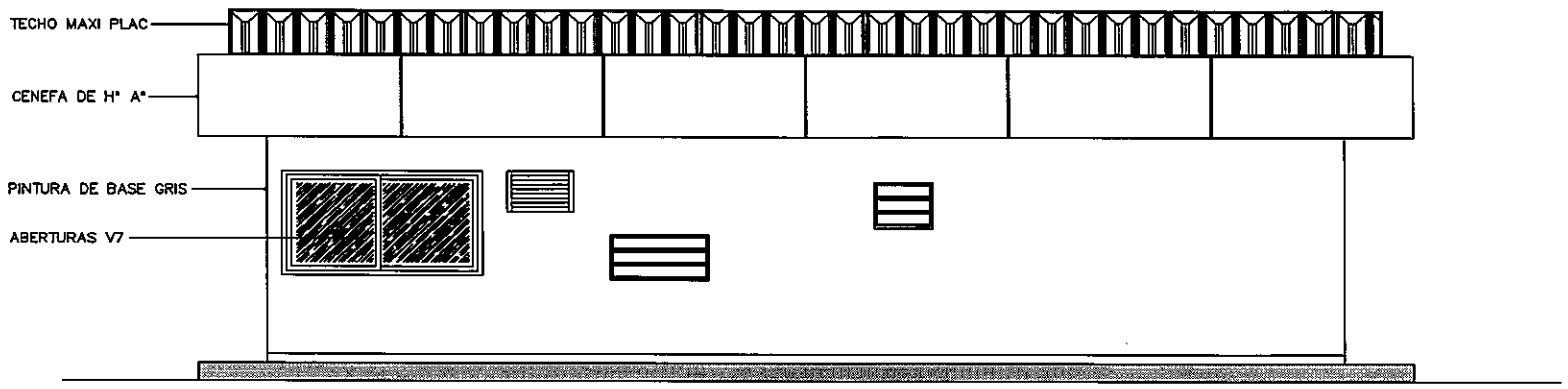

FACHADA LATERAL

REPUBLICA DEL PARAGUAY
MINISTERIO DE OBRAS PUBLICAS Y COMUNICACIONES
GABINETE DEL VICEMINISTRO DE OBRAS PUBLICAS Y COMUNICACIONES
DIRECCION DE VIALIDAD

PROGRAMA DE PAVIMENTACION DE CORREDORES DE INTEGRACION Y REHABILITACION Y MANTENIMIENTO VIAL
UNIDAD EJECUTORA DEL PRESTAMO 1822

DISEÑO FINAL DE INGENIERIA PARA LA CONSTRUCCION DE PUESTO DE CONTROL DE POLICIA CAMINERA

FACHADA FRONTAL Y LATERAL

Escala:	Fecha: Agosto/2010	Lamina N°: PC-02

UEP
Folio N° 498
cuatro noventa y ocho

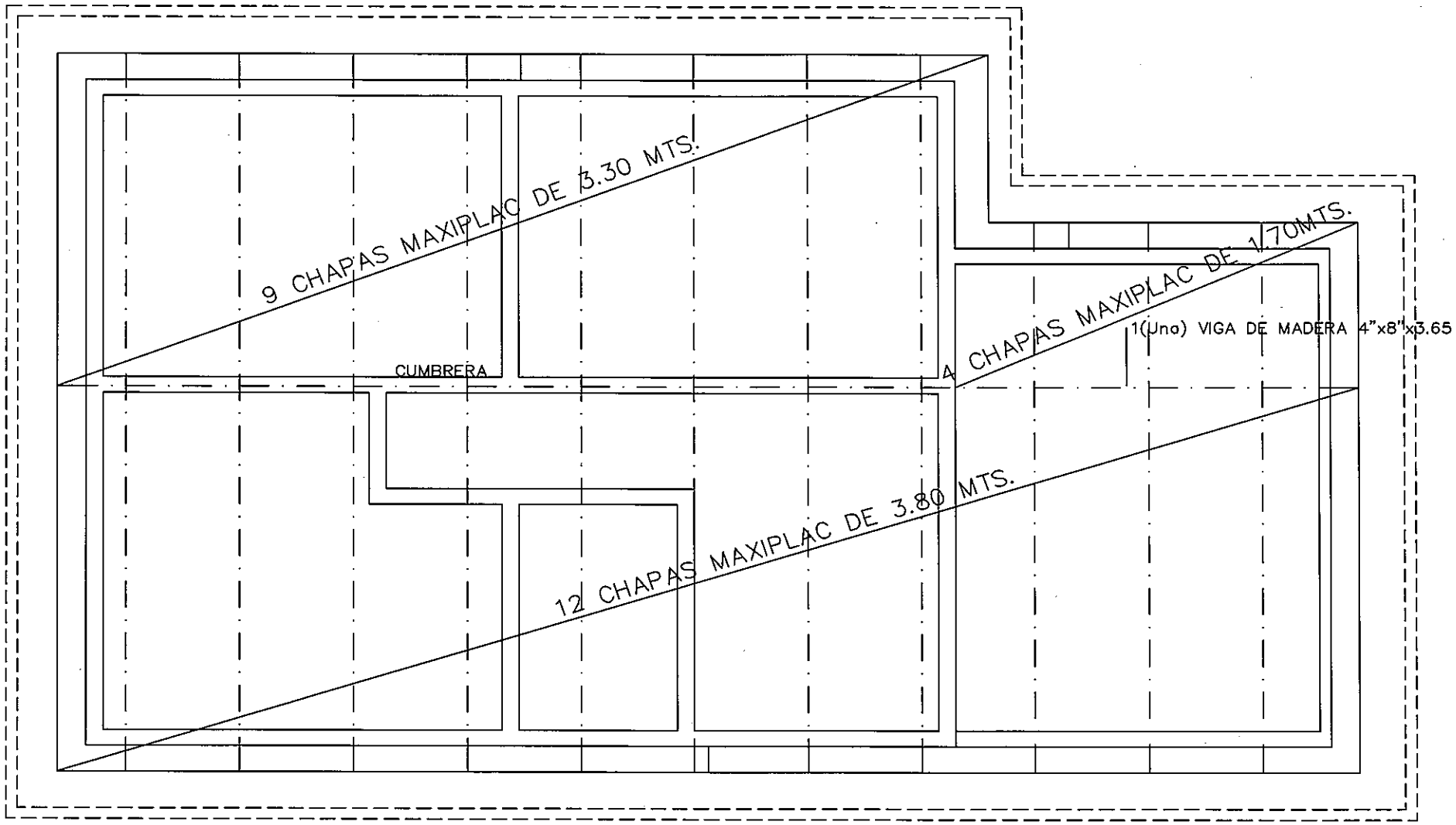

PLANTA DE TECHO

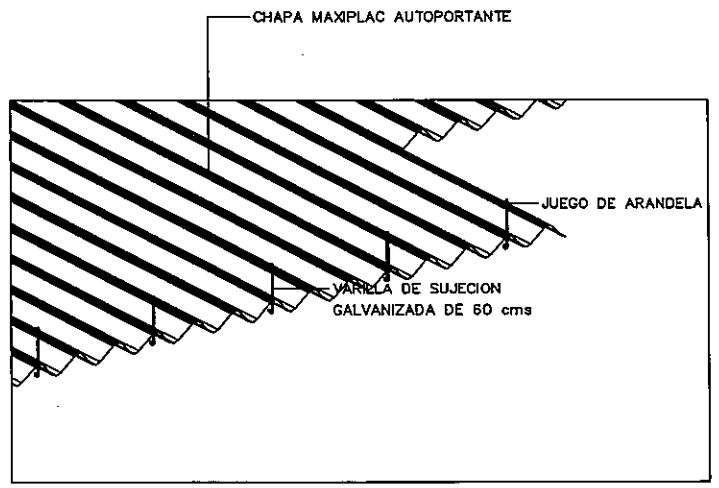

DETALLE DE
SUJECION DE CHAPA

REPUBLICA DEL PARAGUAY
MINISTERIO DE OBRAS PUBLICAS Y COMUNICACIONES
GABINETE DEL VICEMINISTRO DE OBRAS PUBLICAS Y COMUNICACIONES
DIRECCION DE VIALIDAD

PROGRAMA DE PAVIMENTACION DE CORREDORES DE INTEGRACION Y REHABILITACION Y MANTENIMIENTO VIAL
UNIDAD EJECUTORA DEL PRESTAMO 1822

DISEÑO FINAL DE INGENIERIA PARA LA CONSTRUCCION DE PUESTO DE CONTROL DE POLICIA CAMINERA

PLANTA DE TECHO

Escala:	Fecha:	Plano N°:
1:50	Agosto/2010	PC-03

UEP
Folio Nº
479
Cuatro noventa
y nueve

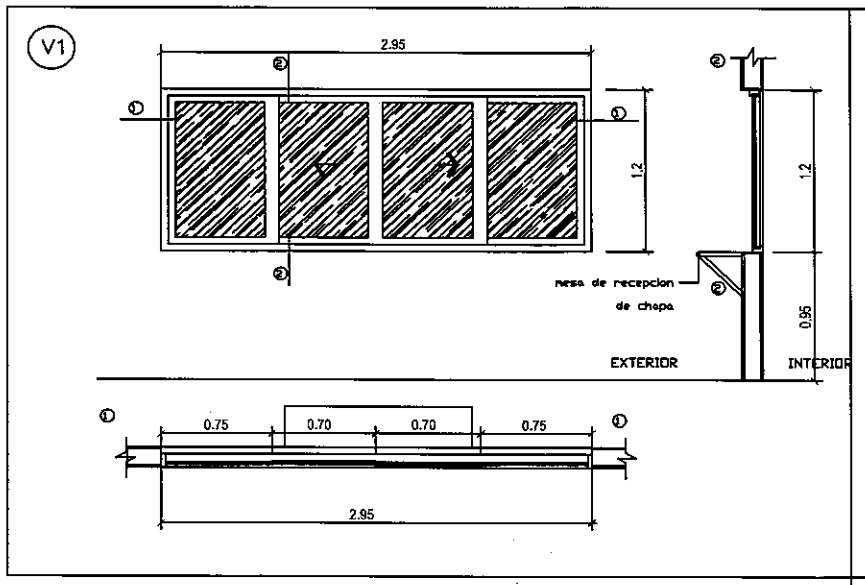

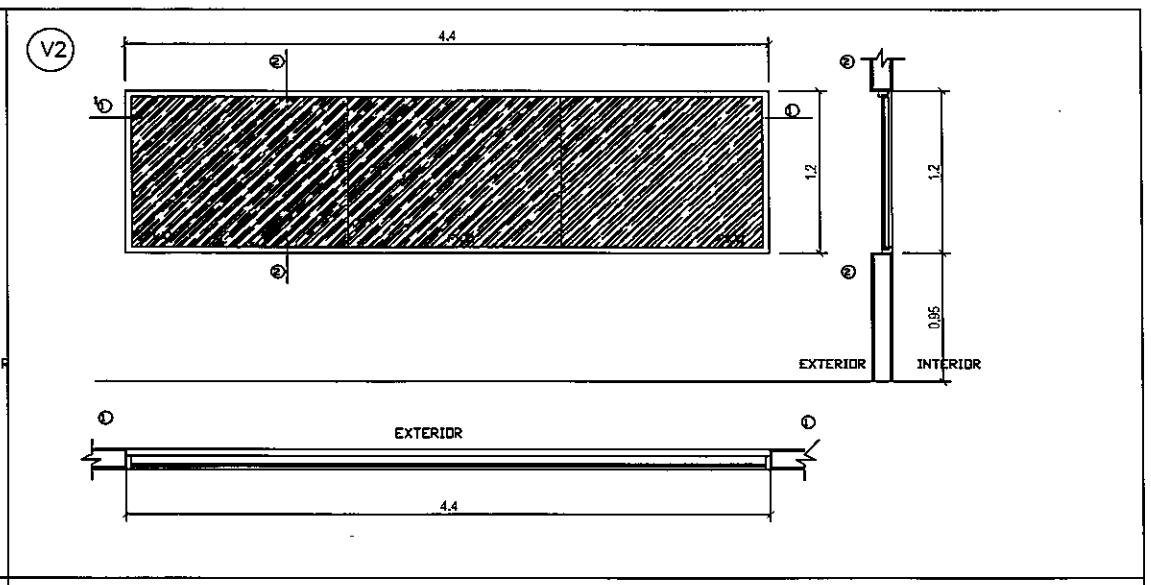

NOMBRE	V1	NOMBRE	V2
DIMENSION	3.2 X 1.15	DIMENSION	4.5 X 1.15
TIPO	BLINDEX	TIPO	BLINDEX
MARCO	MARCO DE CHAPA DOBLADA	MARCO	MARCO DE CHAPA DOBLADA
TERMINACION		TERMINACION	
CANTIDAD	1	CANTIDAD	1
AMBIENTES	SALA INFORMATICA	AMBIENTES	SALA INFORMATICA
HERRAJES		HERRAJES	

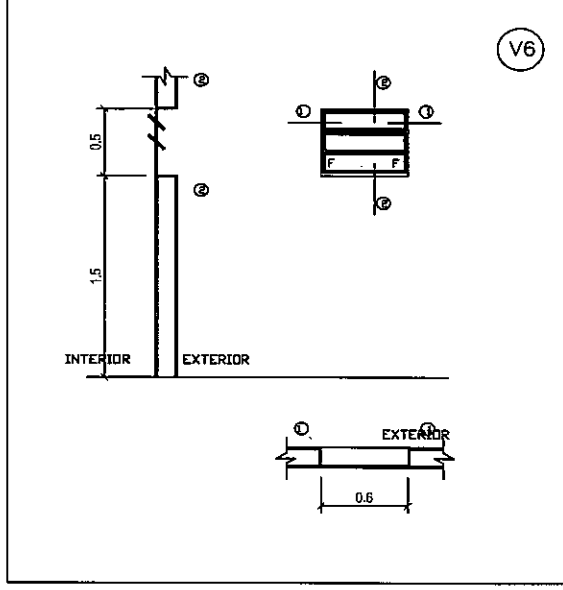

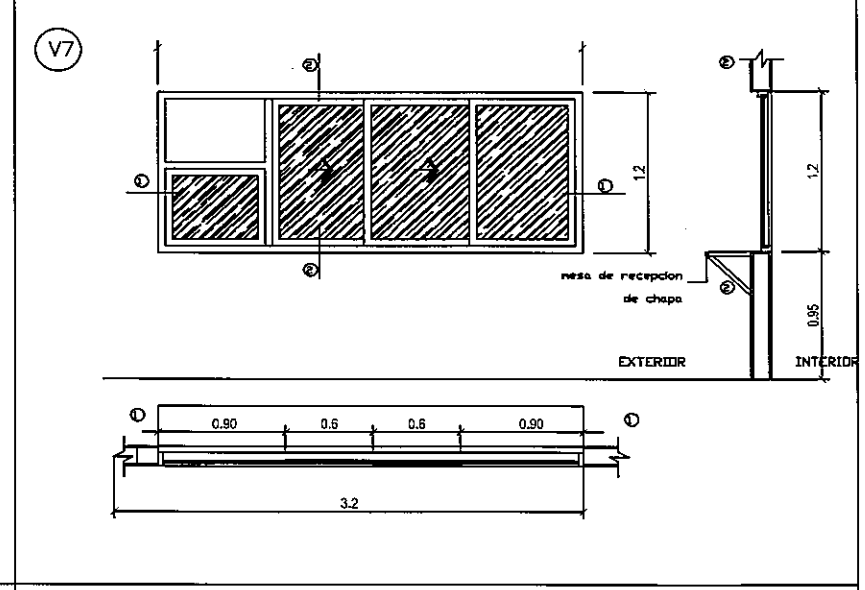

NOMBRE	V4	NOMBRE	V1
DIMENSION	0.6X0.5	DIMENSION	3.2 X 1.15
	BALANCIN	TIPO	BLINDEX
		MARCO	MARCO DE CHAPA DOBLADA + HOJAS DE ALUMINIO
TERMINACION		TERMINACION	
CANTIDAD	1	CANTIDAD	1
AMBIENTES	BAÑOS	AMBIENTES	SALA INFORMATICA
HERRAJES		HERRAJES	

REPUBLICA DEL PARAGUAY
MINISTERIO DE OBRAS PUBLICAS Y COMUNICACIONES
GABINETE DEL VICEMINISTRO DE OBRAS PUBLICAS Y COMUNICACIONES
DIRECCION DE VIALIDAD

PROGRAMA DE PAVIMENTACION DE CORREDORES DE INTEGRACION Y REHABILITACION Y MANTENIMIENTO VIAL
UNIDAD EJECUTORA DEL PRESTAMO 1822

DISEÑO FINAL DE INGENIERIA PARA LA CONSTRUCCION DE PUESTO DE CONTROL DE POLICIA CAMINERA

DETALLE DE ABERTURAS

Escala:	Fecha: Agosto/2010	Lamina N°: PC-04

UEP
Folio Nº
500
Quinientos

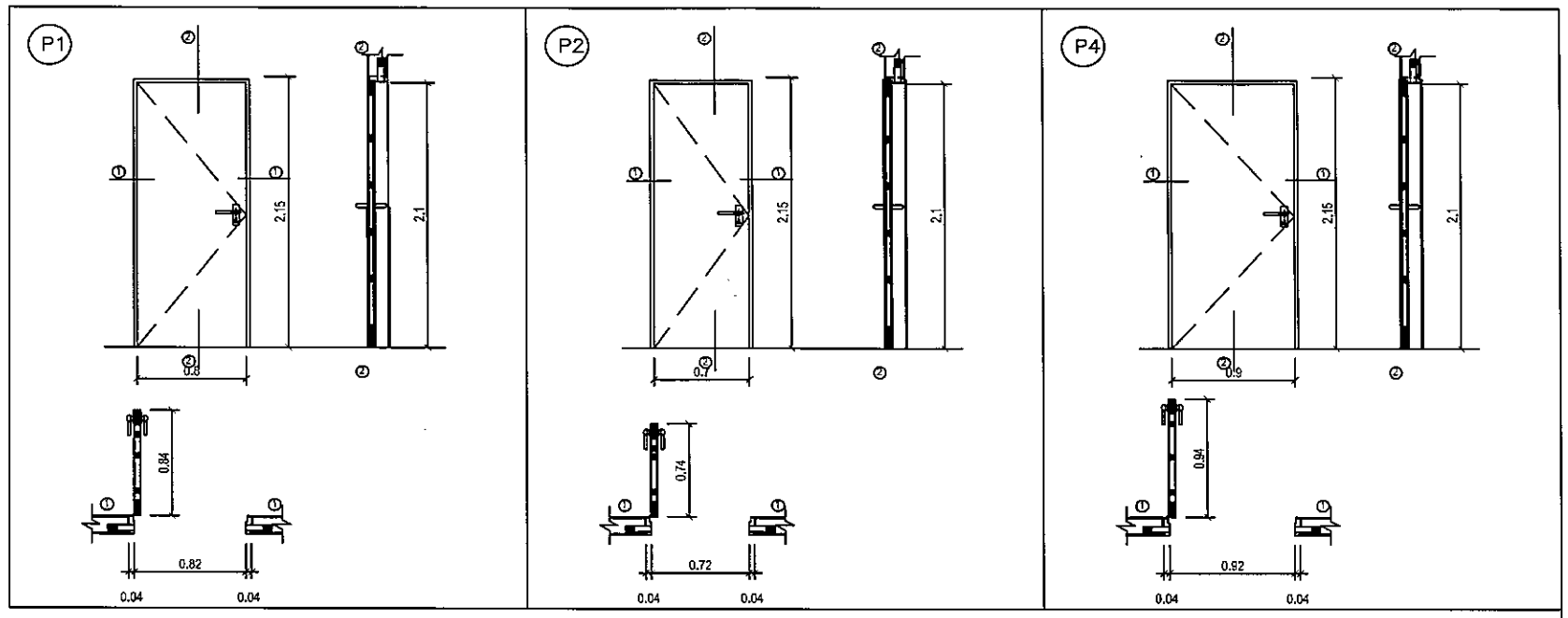

NOMBRE	P1	NOMBRE	P2	NOMBRE	P4
DIMENSION	0.8 X 2.1	DIMENSION	0.7 X 2.1	DIMENSION	0.9X 2.1
TIPO	REBATIDO	TIPO	REBATIDO	TIPO	REBATIDO
HOJA	TABLERO DE CEDRO/45 MM	HOJA	TABLERO DE CEDRO/45 MM	HOJA	TABLERO DE CEDRO/45 MM
MARCO	MARCO DE CHAPA DOBLADA	MARCO	MARCO DE CHAPA DOBLADA	MARCO	MARCO DE CHAPA DOBLADA
TERMINACIÓN	LUSTRE NATURAL	TERMINACIÓN	LUSTRE NATURAL	TERMINACIÓN	LUSTRE NATURAL
CANTIDAD	30.21Z	CANTIDAD	11Z	CANTIDAD	1D
AMBIENTES	COCINA,DORMITORIOS,COMEDOR,OFICINA	AMBIENTES	BAÑO	AMBIENTES	ESCRITORIO
HERRAJES	PICAPORTE METALICO BISAGRA Y CONTRA CERRADURA CERRADURA TIPO YALE	HERRAJES	PICAPORTE METALICO BISAGRA Y CONTRA CERRADURA CERRADURA TIPO YALE	HERRAJES	PICAPORTE METALICO BISAGRA Y CONTRA CERRADURA CERRADURA TIPO YALE

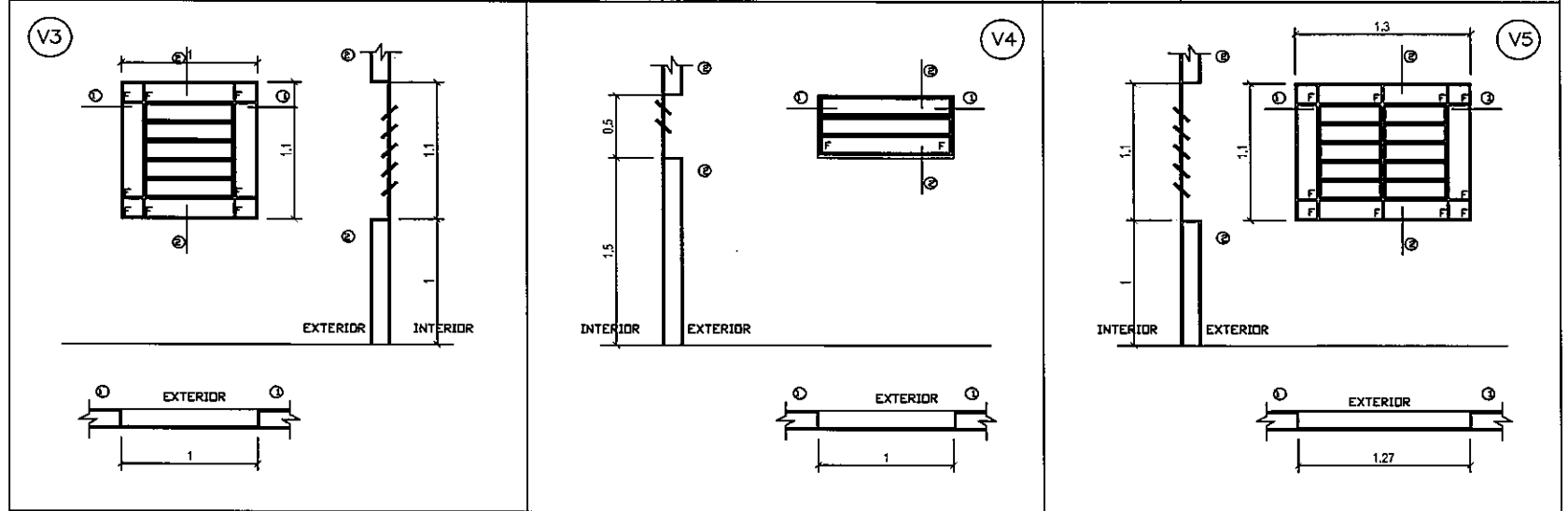

NOMBRE	V3	NOMBRE	V4	NOMBRE	V5
DIMENSION	1 X 1.1	DIMENSION	0.6X0.5	DIMENSION	1.3X1.1
TIPO	BALANCIN	TIPO	BALANCIN	TIPO	BALANCIN
HOJA		HOJA		HOJA	
MARCO		MARCO		MARCO	
TERMINACIÓN		TERMINACIÓN		TERMINACIÓN	
CANTIDAD	4	CANTIDAD	1	CANTIDAD	3
AMBIENTES	DORMITORIOS	AMBIENTES	COCINA	AMBIENTES	COMEDOR,ESCRITORIO
HERRAJES		HERRAJES		HERRAJES	

REPUBLICA DEL PARAGUAY
MINISTERIO DE OBRAS PUBLICAS Y COMUNICACIONES
GABINETE DEL VICEMINISTRO DE OBRAS PUBLICAS Y COMUNICACIONES
DIRECCION DE VIALIDAD

PROGRAMA DE PAVIMENTACION DE CORREDORES DE INTEGRACION Y REHABILITACION Y MANTENIMIENTO VIAL
UNIDAD EJECUTORA DEL PRESTAMO 1822

DISEÑO FINAL DE INGENIERIA PARA LA CONSTRUCCION DE PUESTO DE CONTROL DE POLICIA CAMINERA

DETALLE DE ABERTURAS

Escala:

Fecha: Agosto/2010

Plano Nº PC-05

UEP
Folio Nº
507
Quinientos
uno

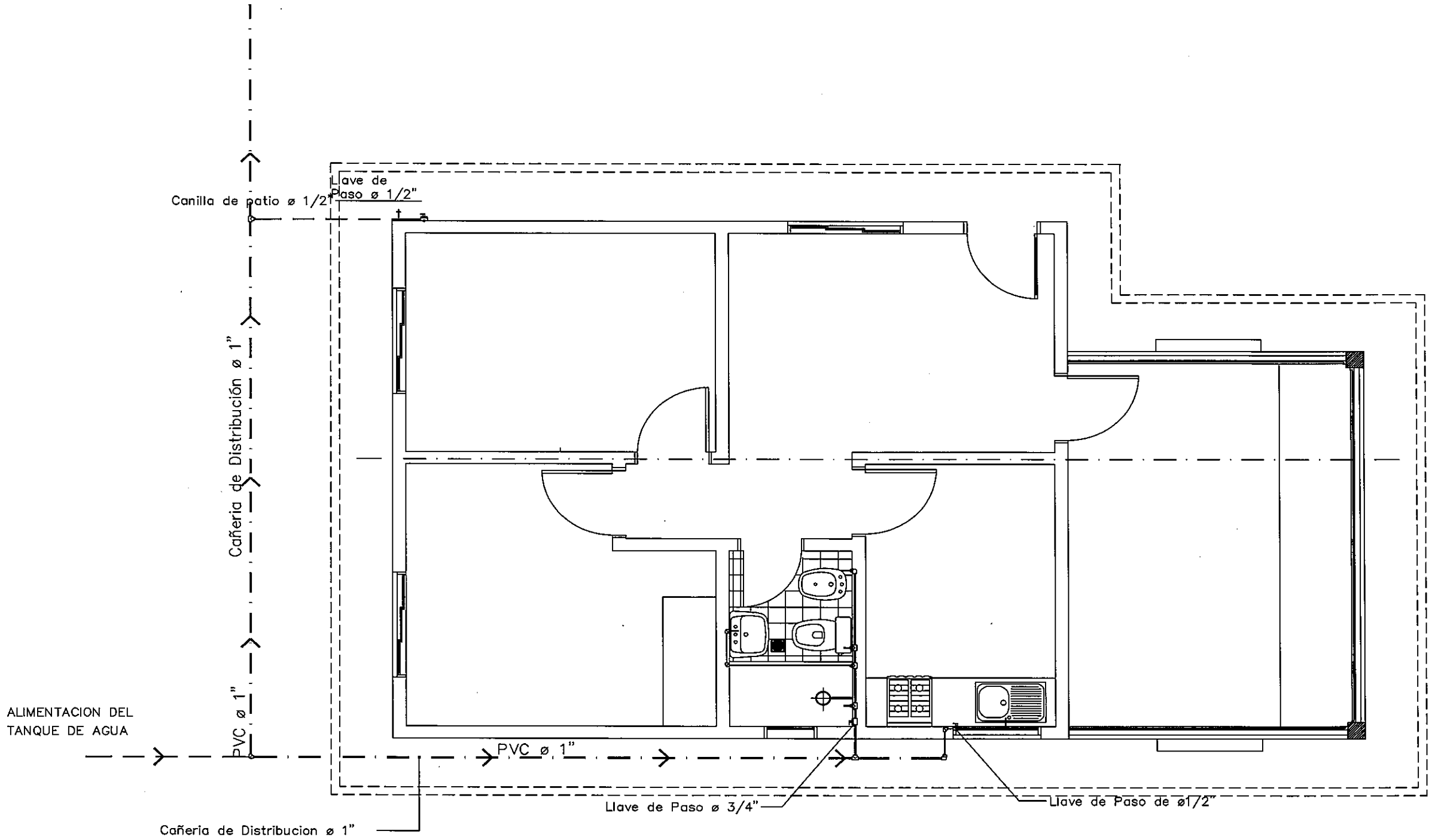

PLANTA DE INST. DE AGUA CORRIENTE

REPUBLICA DEL PARAGUAY
MINISTERIO DE OBRAS PUBLICAS Y COMUNICACIONES
GABINETE DEL VICEMINISTRO DE OBRAS PUBLICAS Y COMUNICACIONES
DIRECCION DE VIALIDAD

PROGRAMA DE PAVIMENTACION DE CORREDORES DE INTEGRACION Y REHABILITACION Y MANTENIMIENTO VIAL
UNIDAD EJECUTORA DEL PRESTAMO 1822

DISEÑO FINAL DE INGENIERIA PARA LA CONSTRUCCION DE PUESTO DE CONTROL DE POLICIA CAMINERA

PLANTA DE INST. DE AGUA CORRIENTE

Escala:	Fecha:	Lamina N°:
1:100	Agosto, 2010	PC-06

UEP
Folio N° 502
Quinientos dos

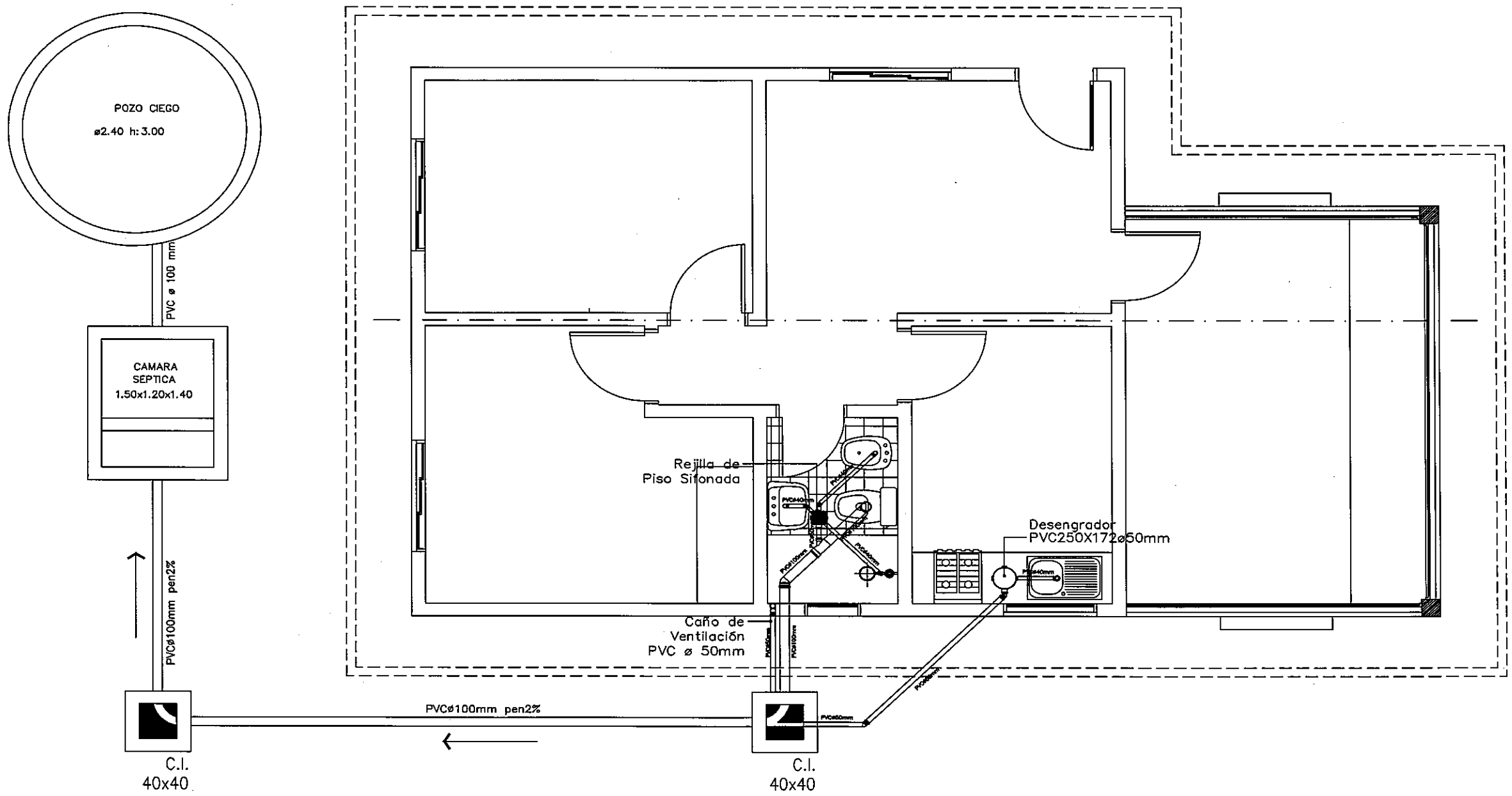

PLANTA DE DESAGUE CLOACAL

REPUBLICA DEL PARAGUAY
MINISTERIO DE OBRAS PUBLICAS Y COMUNICACIONES
GABINETE DEL VICEMINISTRO DE OBRAS PUBLICAS Y COMUNICACIONES
DIRECCION DE VIALIDAD

PROGRAMA DE PAVIMENTACION DE CORREDORES DE INTEGRACION Y REHABILITACION Y MANTENIMIENTO VIAL
UNIDAD EJECUTORA DEL PRESTAMO 1822

DISEÑO FINAL DE INGENIERIA PARA LA CONSTRUCCION DE PUESTO DE CONTROL DE POLICIA CAMINERA

PLANTA DE DESAGUE CLOACAL

Escala:	Fecha:	Lamina Nº:
1:50	Agosto/2010	PC-07

UEP
Folio Nº
503
quinientos
tres

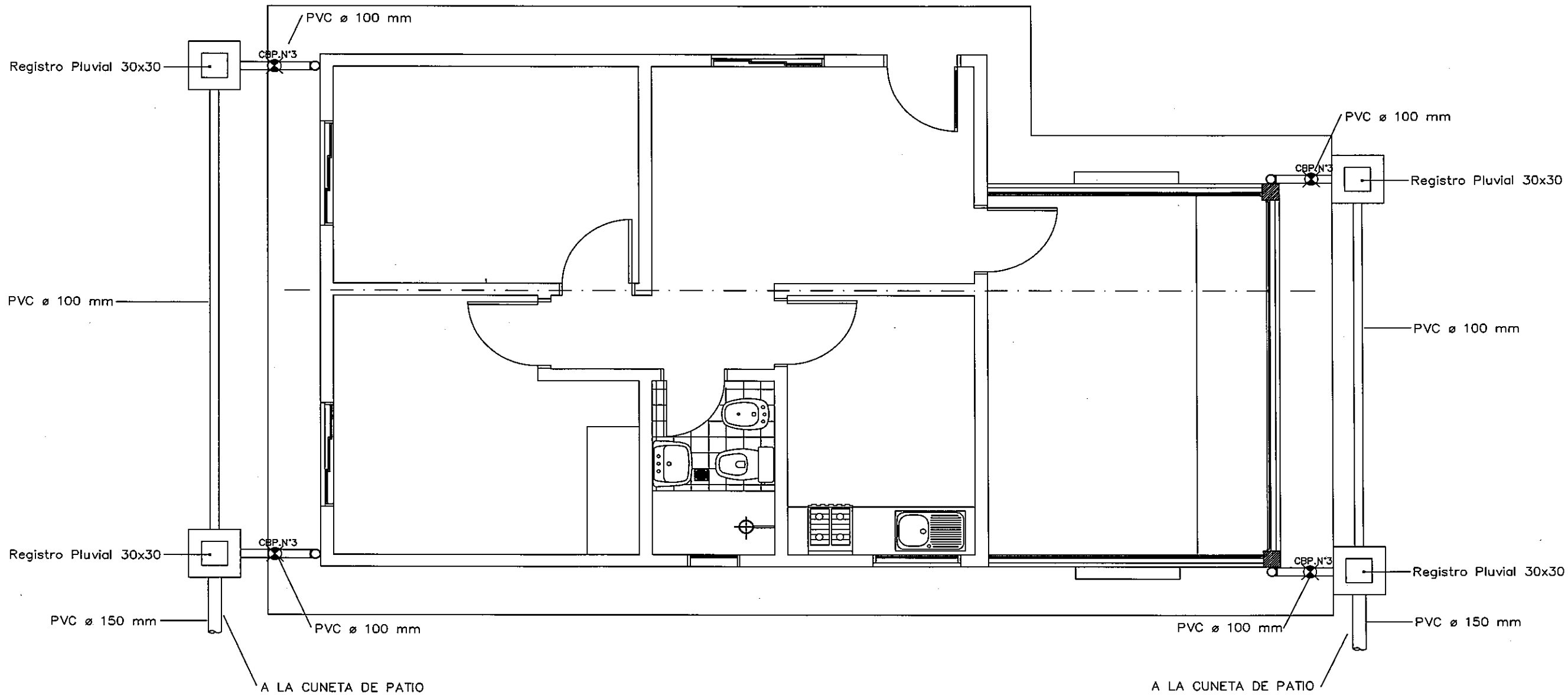

PLANTA DE DESAGUE PLUVIAL

REPUBLICA DEL PARAGUAY
MINISTERIO DE OBRAS PUBLICAS Y COMUNICACIONES
GABINETE DEL VICEMINISTRO DE OBRAS PUBLICAS Y COMUNICACIONES
DIRECCION DE VIALIDAD

PROGRAMA DE PAVIMENTACION DE CORREDORES DE INTEGRACION Y REHABILITACION Y MANTENIMIENTO VIAL
UNIDAD EJECUTORA DEL PRESTAMO 1822

DISEÑO FINAL DE INGENIERIA PARA LA CONSTRUCCION DE PUESTO DE CONTROL DE POLICIA CAMINERA

PLANTA DE DESAGUE PLUVIAL

Escala:	Fecha:	Dibujo:	Plano Nº:
1:50	Agosto/2010	UEP	PC-08

Folio Nº
Seiscientos cuatro

1G PLAFONES ANTIVANDALO 20W 1G

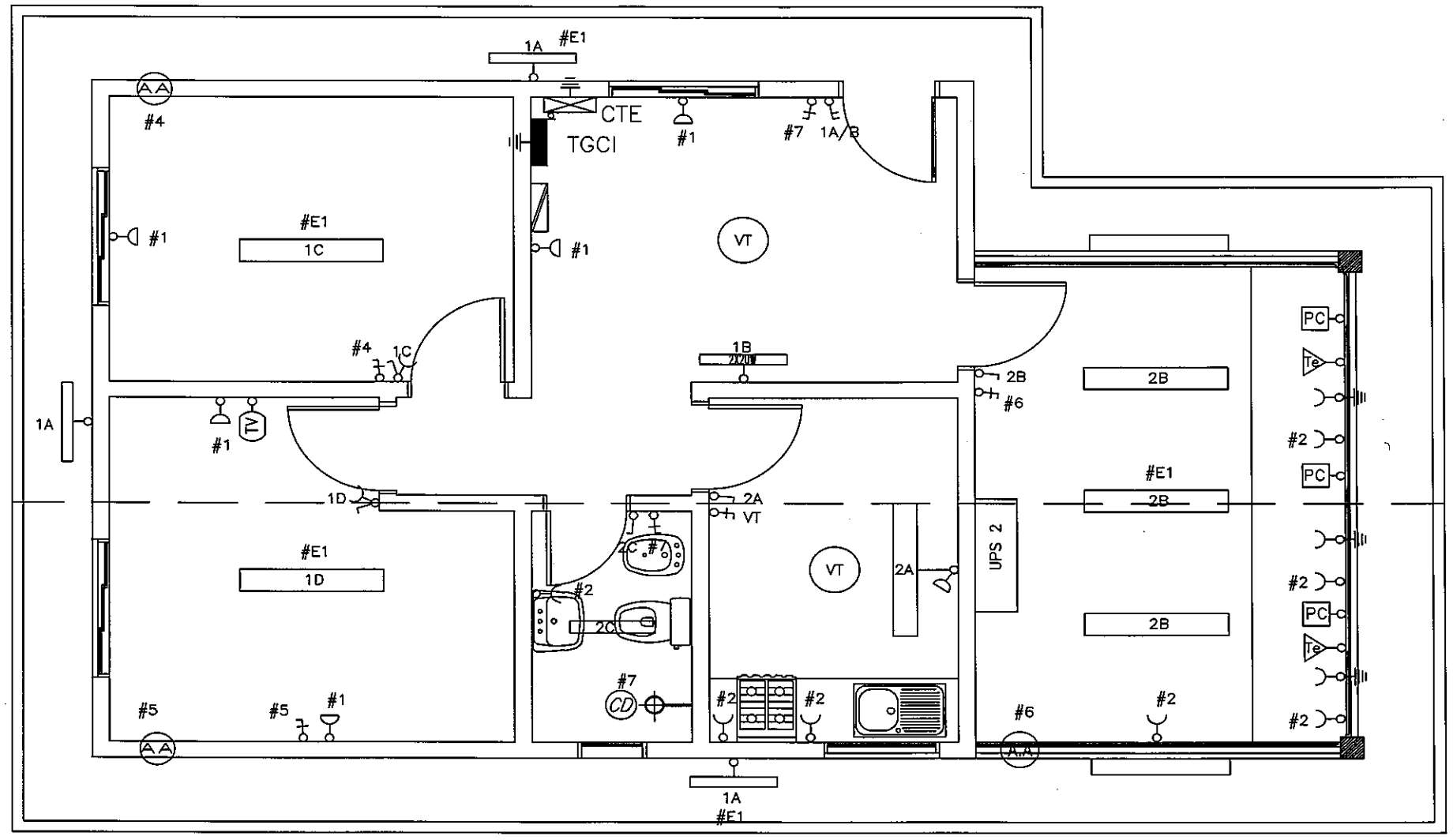

PLANTA ELECTRICO

REFERENCIAS

- FLUORESCENTE ADOSADO AL TECHO 1x20W
- FLUORESCENTE EN APLIQUE 1x20W
- FLUORESCENTE ADOSADO AL TECHO 1x40W
- TOMA CORRIENTE A BAJA ALTURA
- TOMA CORRIENTE A MEDIA ALTURA
- TOMA CORRIENTE CON PUESTA A TIERRA
- AA AIRE ACONDICIONADO INDIVIDUAL
- TOMA PARA T... POR CABLE
- Te TOMA PARA TELEFONO A BAJA ALTURA
- PC TOMA PARA RED DE DATOS PC.
- LLAVE DE UN PUNTO
- LLAVE DE DOS PUNTO
- LLAVE DE UN PUNTO Y TOMA
- LLAVE UNIOLAR 25A..
- TGCI TABLERO GENERAL CASETA DE INSPECCION
- TSECI TABLERO SECCIONAL EMERGENCIA C. DE INSPECCION
- CTE CAJA DE DISTRIBUCION PRINCIPAL DE TELEFONO

REPUBLICA DEL PARAGUAY
MINISTERIO DE OBRAS PUBLICAS Y COMUNICACIONES
GABINETE DEL VICEMINISTRO DE OBRAS PUBLICAS Y COMUNICACIONES
DIRECCION DE VIALIDAD

PROGRAMA DE PAVIMENTACION DE CORREDORES DE INTEGRACION Y REHABILITACION Y MANTENIMIENTO VIAL
UNIDAD EJECUTORA DEL PRESTAMO 1822

DISEÑO FINAL DE INGENIERIA PARA LA CONSTRUCCION DE PUESTO DE CONTROL DE POLICIA CAMINERA

PLANTA DE INST. ELECTRICA EN OFICINA

UEP
Folio Nº
505
quinientos
cinco

Tablero Seccional Caseta Policia ANDE

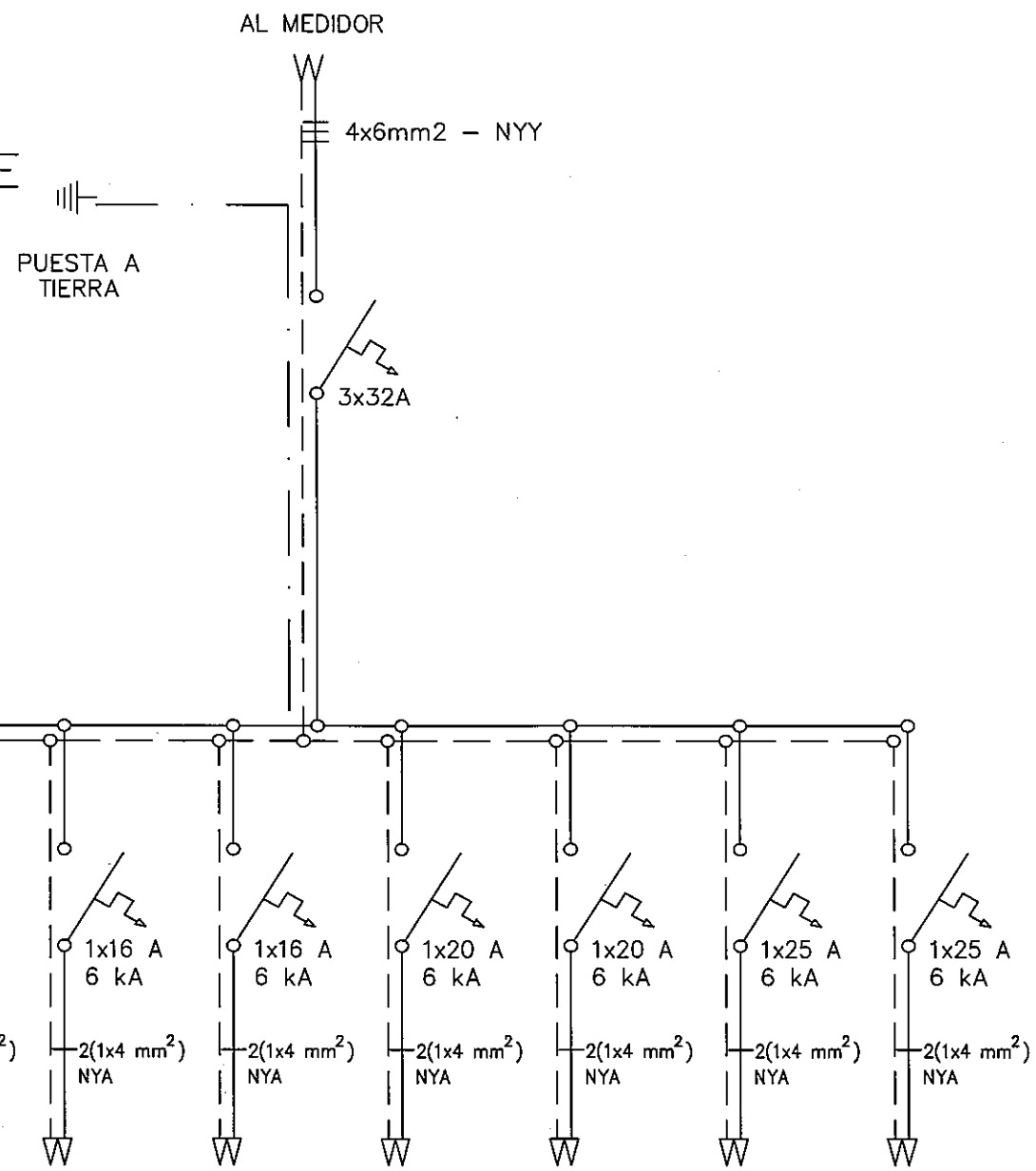

CTO. N°:	#1	#2	#3	#4	#5	#6	#7
Potencia:	1.000	1.000	1.000	1.200	1.200	2.400	4.400
USO:	ILUMINACION	TOMA C.	TOMA C.	A.A Dor.	A.A Dor.	A.A Ofic.	D.E

Tablero Seccional Caseta Policia S/ Generador

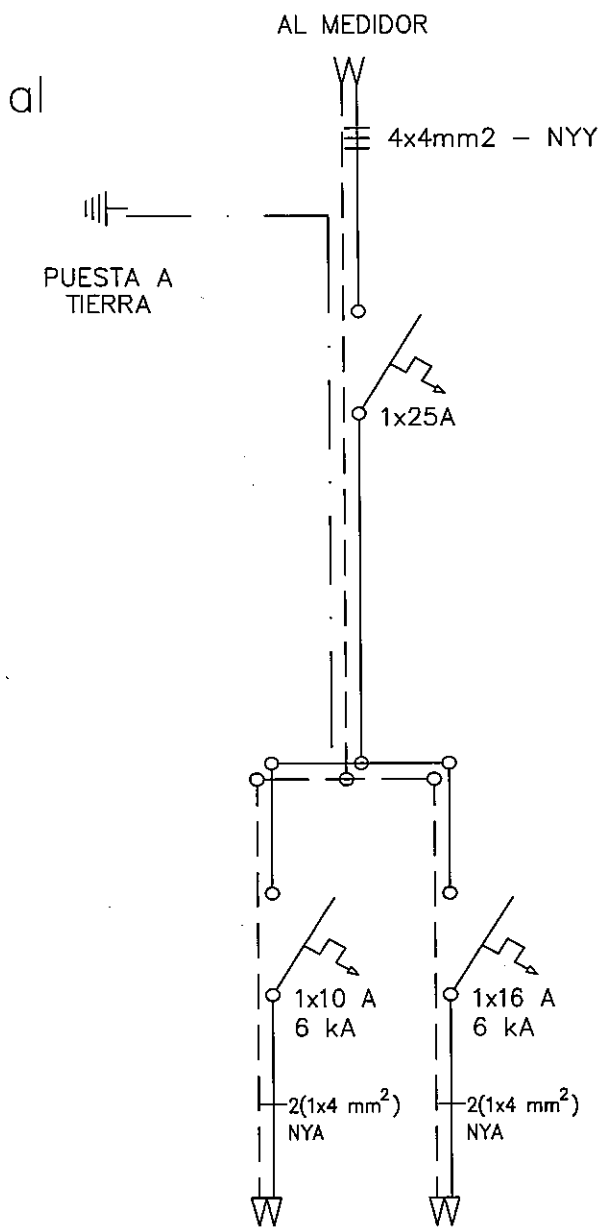

CTO. N°:	#1	#2
Potencia:	1.000	1.000
USO:	ILUMINACION	TOMA PC.

REPUBLICA DEL PARAGUAY
MINISTERIO DE OBRAS PUBLICAS Y COMUNICACIONES
GABINETE DEL VICEMINISTRO DE OBRAS PUBLICAS Y COMUNICACIONES
DIRECCION DE VIALIDAD

PROGRAMA DE PAVIMENTACION DE CORREDORES DE INTEGRACION Y REHABILITACION Y MANTENIMIENTO VIAL
UNIDAD EJECUTORA DEL PRESTAMO 1658

DISEÑO FINAL DE INGENIERIA PARA LA CONSTRUCCION DE PUESTO DE CONTROL DE POLICIA CAMINERA

DIAGRAMA UNIFILAR

UEP
PLANO Nº 506 quinientos seis

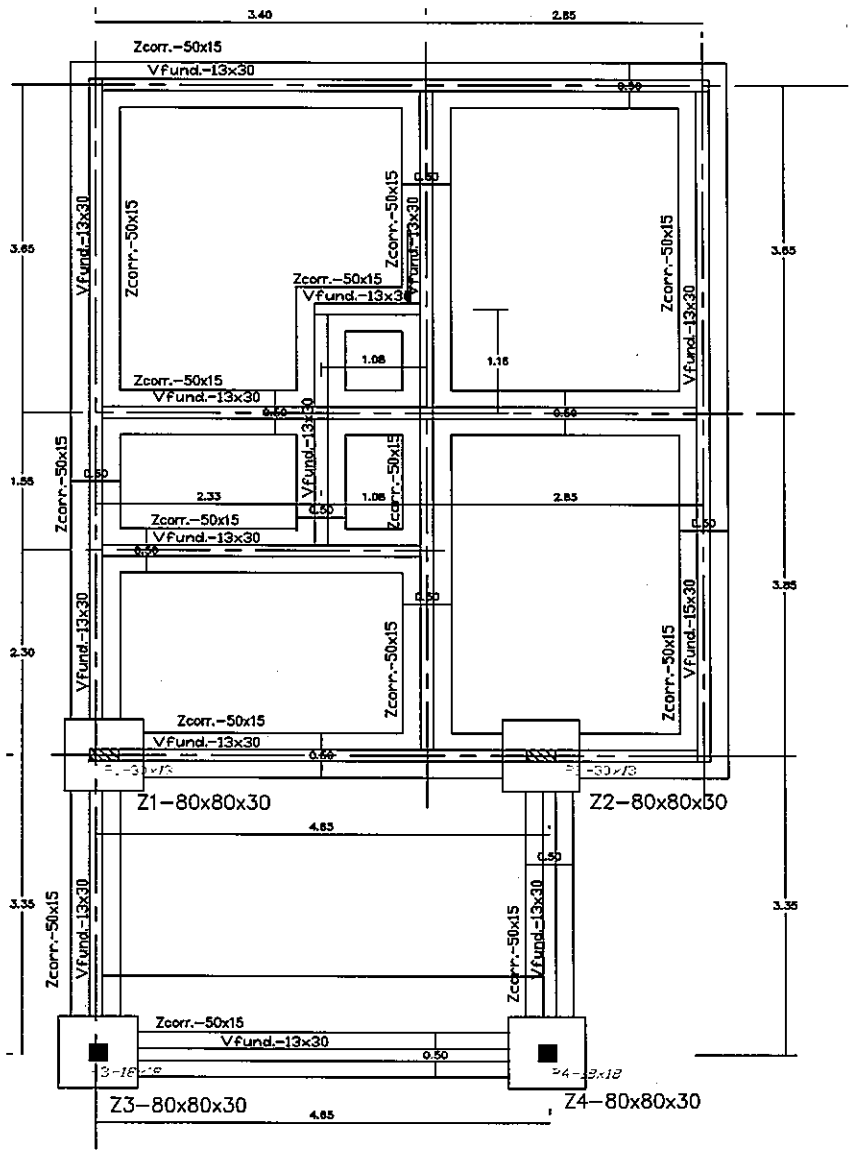

PLANTA DE FUNDACION
escala 1/75

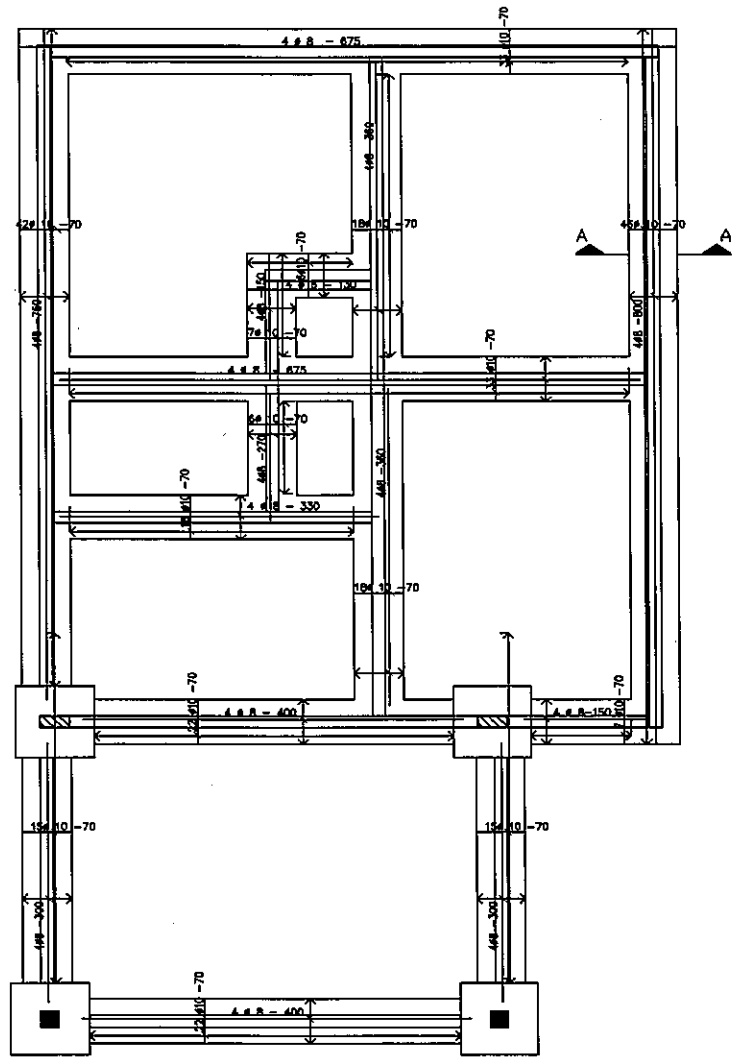

CORTE A-A
escala 1/25

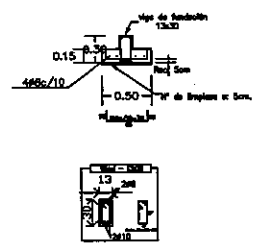

Hormigón Tipo
fck = 180 kg/cm 2
Hormigón de Limpieza
fck = 90 kg/cm 2

REPUBLICA DEL PARAGUAY
MINISTERIO DE OBRAS PUBLICAS Y COMUNICACIONES
GABINETE DEL VICEMINISTRO DE OBRAS PUBLICAS Y COMUNICACIONES
DIRECCION DE VIALIDAD

PROGRAMA DE PAVIMENTACION DE CORREDORES DE INTEGRACION Y REHABILITACION Y MANTENIMIENTO VIAL
UNIDAD EJECUTORA DEL PRESTAMO 1822

DISEÑO FINAL DE INGENIERIA PARA LA CONSTRUCCION DE PUESTO DE CONTROL DE POLICIA CAMINERA

PLANTA DE FUNDACION

Escala:	Fecha:	Lámina Nº
1:75	Agosto/2010	PC-11

UEP
Folio Nº
507
quinientos
siete

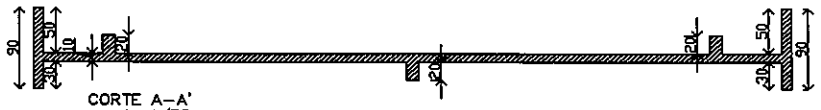

CORTE A–A'
escala 1/75

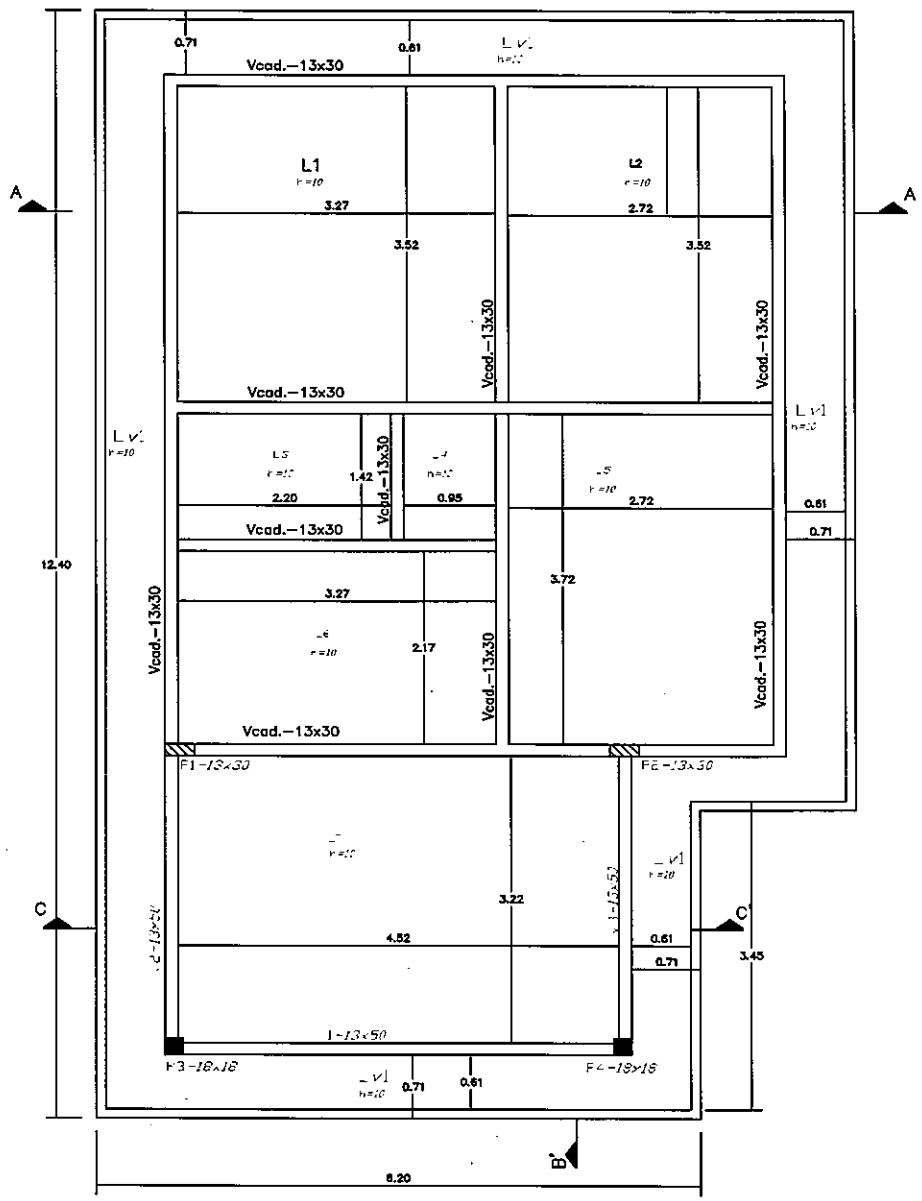

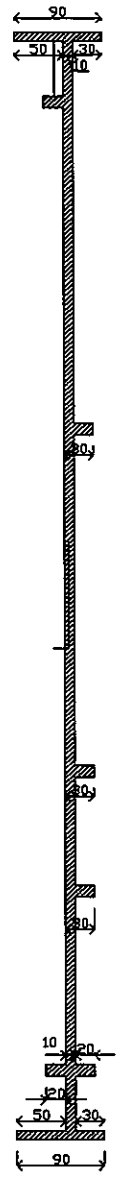

CORTE B–B'
escala 1/75

CORTE C–C'
escala 1/75

CASETA DE POLICIA
PLANTA DE ENCOFRADO

Hormigón Tipo
fck = 180 kg/cm ^{2}

Hormigón de Limpieza
fck = 90 kg/cm ^{2}

REPUBLICA DEL PARAGUAY
MINISTERIO DE OBRAS PUBLICAS Y COMUNICACIONES
GABINETE DEL VICEMINISTRO DE OBRAS PUBLICAS Y COMUNICACIONES
DIRECCION DE VIALIDAD

PROGRAMA DE PAVIMENTACION DE CORREDORES DE INTEGRACION Y REHABILITACION Y MANTENIMIENTO VIAL
UNIDAD EJECUTORA DEL PRESTAMO 1822

DISEÑO FINAL DE INGENIERIA PARA LA CONSTRUCCION DE PUESTO DE CONTROL DE POLICIA CAMINERA

PLANTA DE ENCOFRADO

Escala:	Fecha:	Lamina N°:
1:75	Agosto 2010	PC–12

UTP
Folio N° 508 quinientos ocho

DETALLE DE ZAPATAS
ESCALA 1/20

Z1=Z2=Z3=Z4
80x80x30

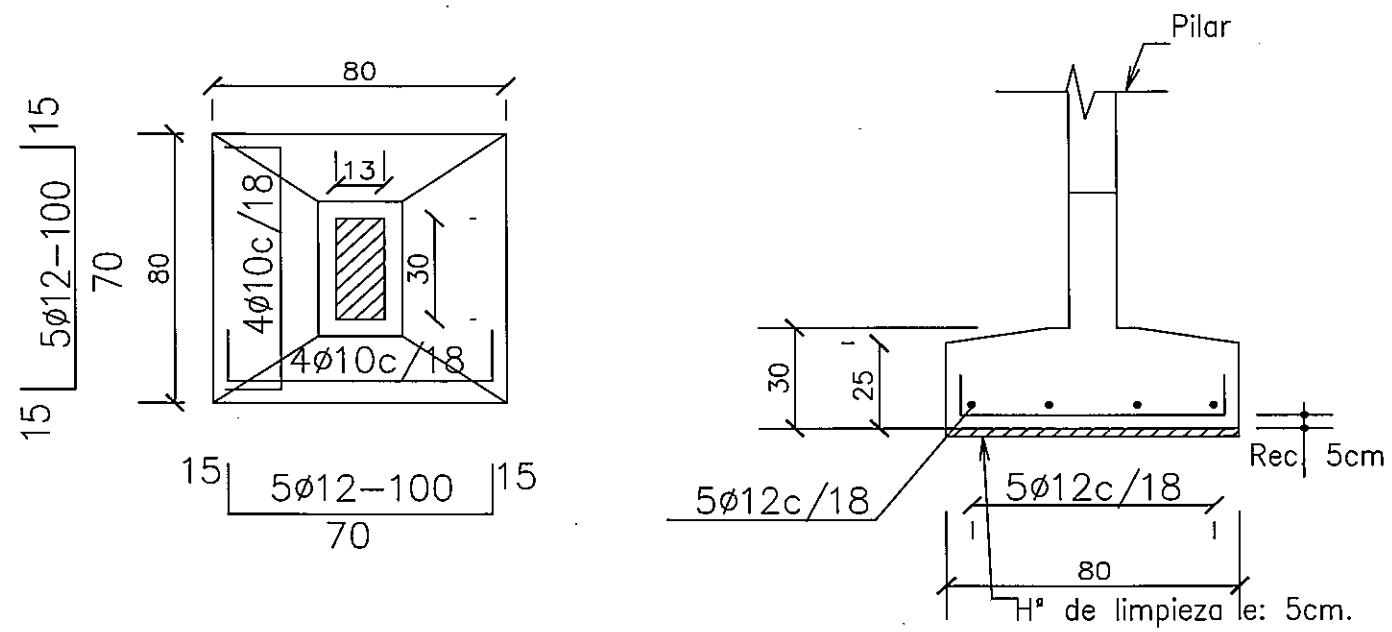

DETALLE DE PILARES DE CIMENTACION A T.P.B.
ESCALA 1/20

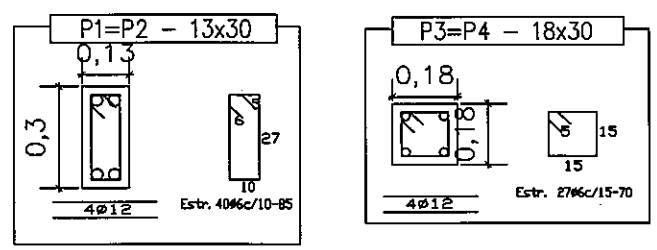

Hormigón Tipo
fck = 180 kg/cm ^{2}
Hormigón de Limpieza
fck = 90 kg/cm ^{2}

REPUBLICA DEL PARAGUAY MINISTERIO DE OBRAS PUBLICAS Y COMUNICACIONES GABINETE DEL VICEMINISTRO DE OBRAS PUBLICAS Y COMUNICACIONES DIRECCION DE VIALIDAD	
PROGRAMA DE PAVIMENTACION DE CORREDORES DE INTEGRACION Y REHABILITACION Y MANTENIMIENTO VIAL UNIDAD EJECUTORA DEL PRESTAMO 1822	
DISEÑO FINAL DE INGENIERIA PARA LA CONSTRUCCION DE PUESTO DE CONTROL DE POLICIA CAMINERA	
DETALLE DE FUNDACION	
Escala: 1:20	Fecha: Agosto 2010 — Lámina N°: PC-13

UEP
Folio N° 509
quinientos nueve

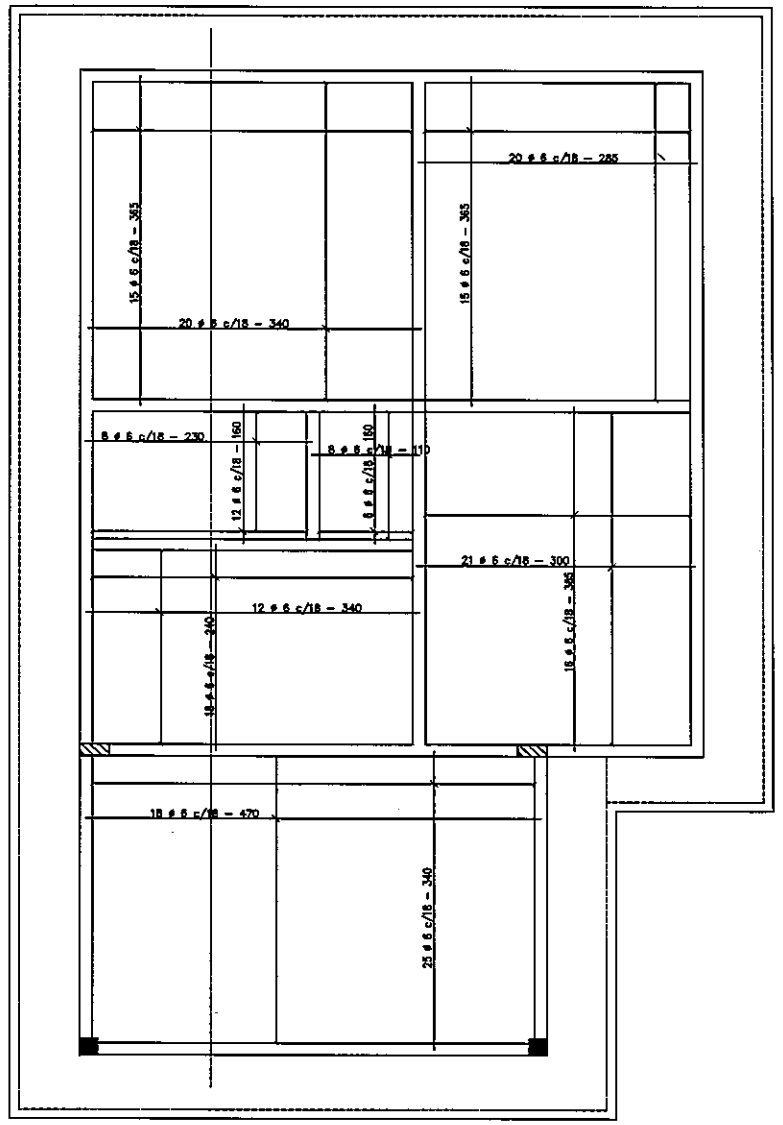

ARMADURAS POSITIVAS
escala 1/75

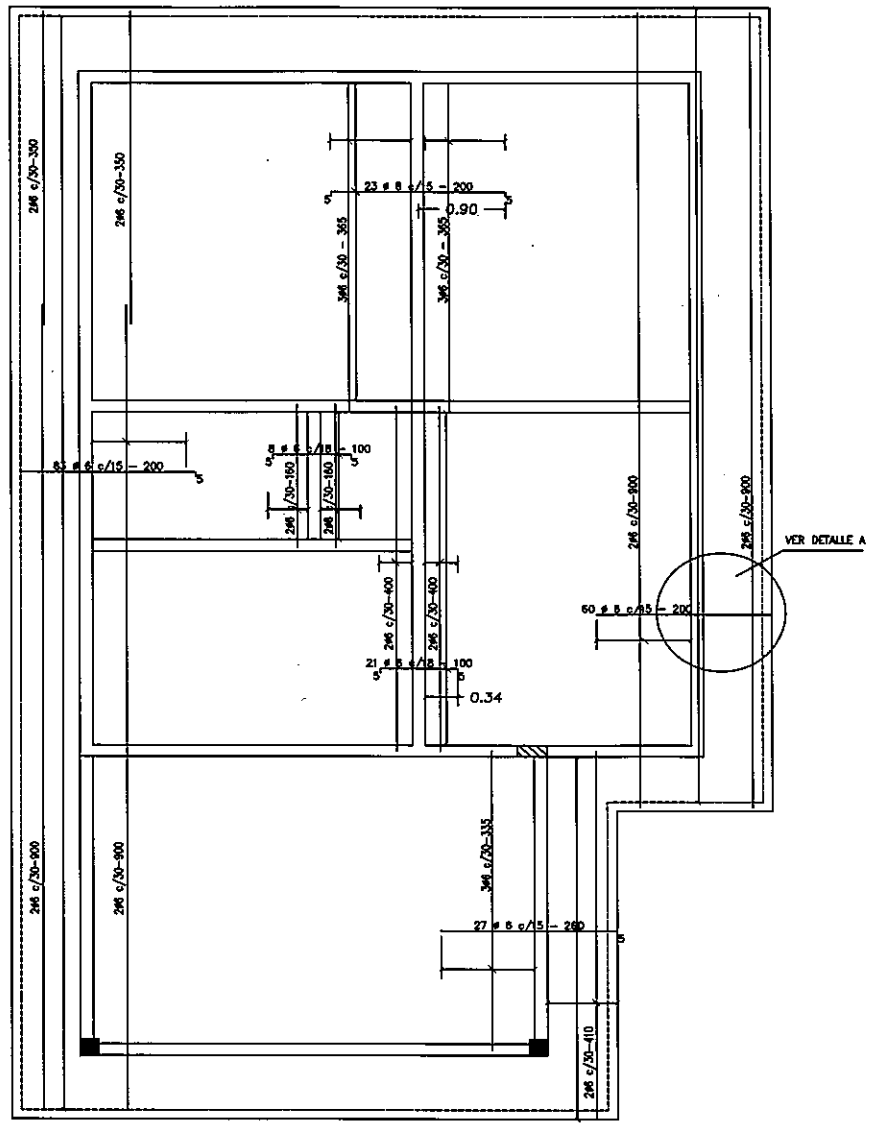

ARMADURAS NEGATIVAS X–X'
escala 1/75

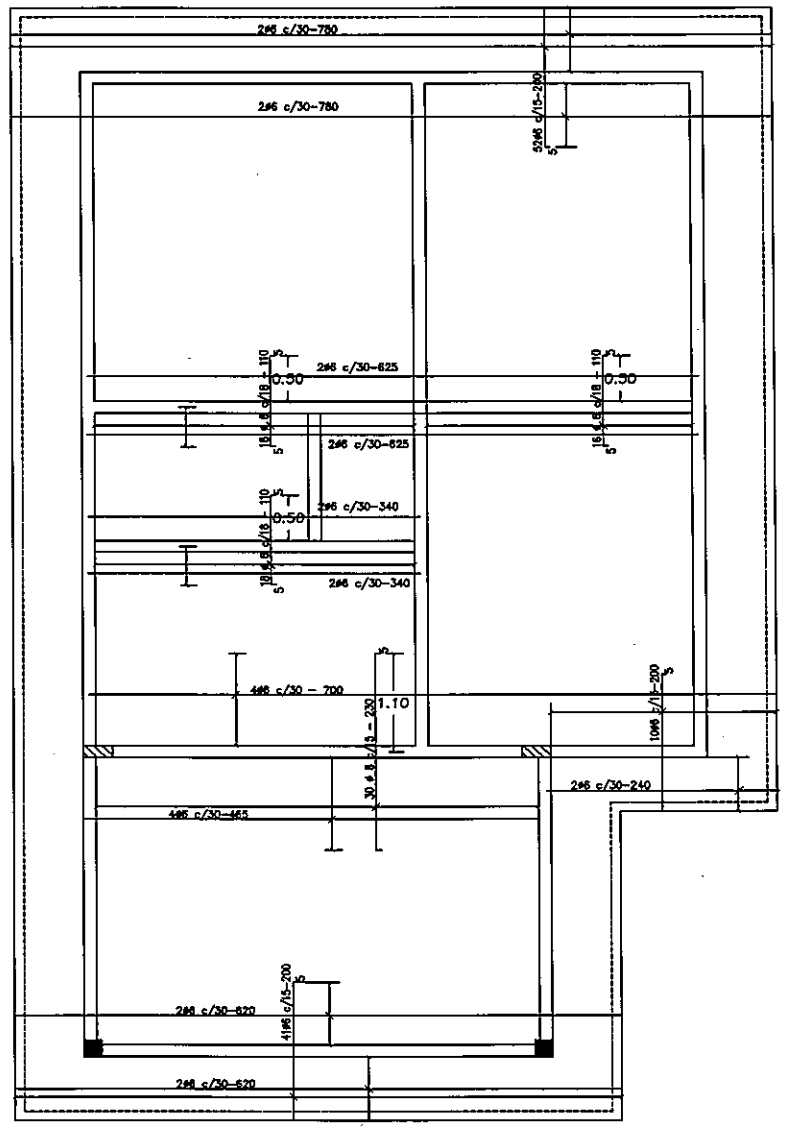

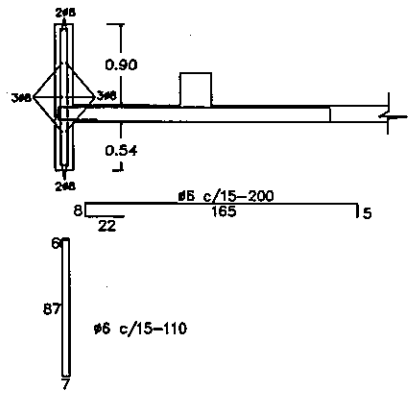

DETALLE A

Hormigón Tipo
fck = 180 kg/cm ^{2}

Hormigón de Limpieza
fck = 90 kg/cm ^{2}

REPUBLICA DEL PARAGUAY
MINISTERIO DE OBRAS PUBLICAS Y COMUNICACIONES
GABINETE DEL VICEMINISTRO DE OBRAS PUBLICAS Y COMUNICACIONES
DIRECCION DE VIALIDAD

PROGRAMA DE PAVIMENTACION DE CORREDORES DE INTEGRACION Y REHABILITACION Y MANTENIMIENTO VIAL
UNIDAD EJECUTORA DEL PRESTAMO 1822

DISEÑO FINAL DE INGENIERIA PARA LA CONSTRUCCION DE PUESTO DE CONTROL DE POLICIA CAMINERA

DETALLE DE ARMADURAS

Escala:	Fecha:	Lamina Nº
1:75	Agosto/2010	PC–14

Folio Nº 510 quinientos diez

V1 – 13x50

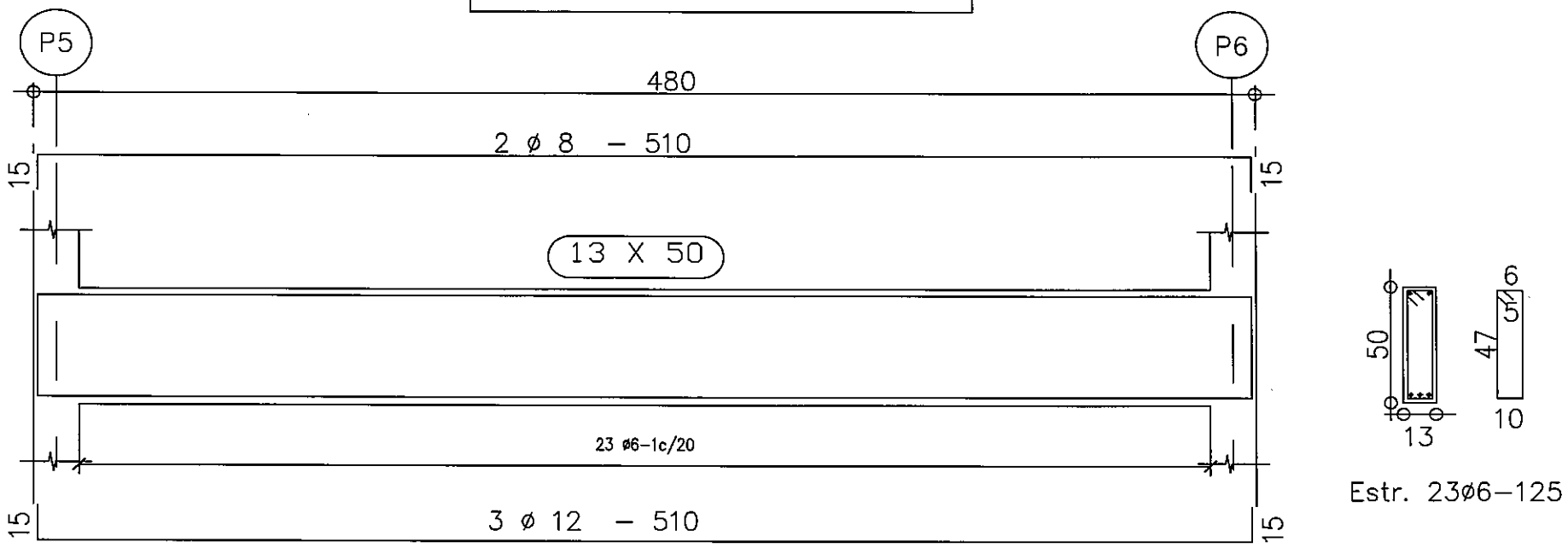

V2=V3 – 13x50

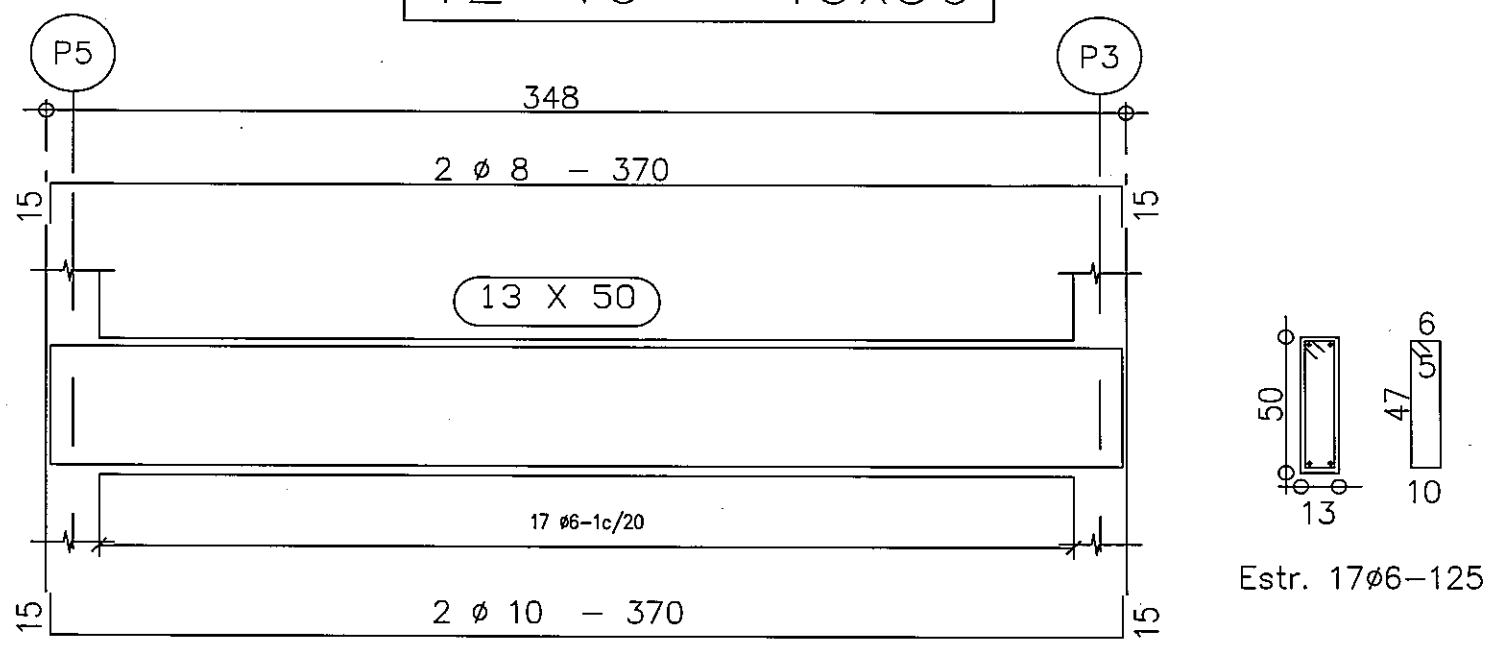

DETALLE DE VIGA CADENA
escala 1/10

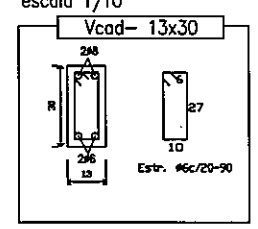

Hormigón Tipo
fck = 180 kg/cm ^{2}

Hormigón de Limpieza
fck = 90 kg/cm ^{2}

DETALLE DE VIGAS T.P.B.
escala 1/50

REPUBLICA DEL PARAGUAY
MINISTERIO DE OBRAS PUBLICAS Y COMUNICACIONES
GABINETE DEL VICEMINISTRO DE OBRAS PUBLICAS Y COMUNICACIONES
DIRECCION DE VIALIDAD

PROGRAMA DE PAVIMENTACION DE CORREDORES DE INTEGRACION Y REHABILITACION Y MANTENIMIENTO VIAL
UNIDAD EJECUTORA DEL PRESTAMO 1822

DISEÑO FINAL DE INGENIERIA PARA LA CONSTRUCCION DE PUESTO DE CONTROL DE POLICIA CAMINERA

DETALLE DE VIGAS

Escala:	Fecha:	Lamina N°:
1:25	Agosto/2010	PC–15

UEP
Folio N°
511
quinientos
once

Det. Camara de Inspección
Escala 1/25

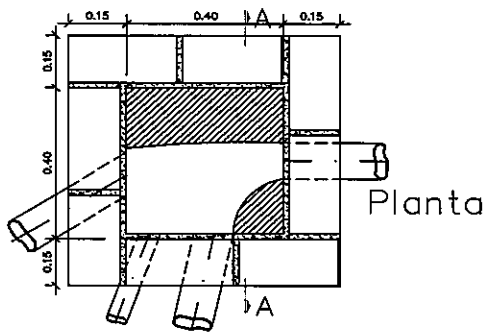

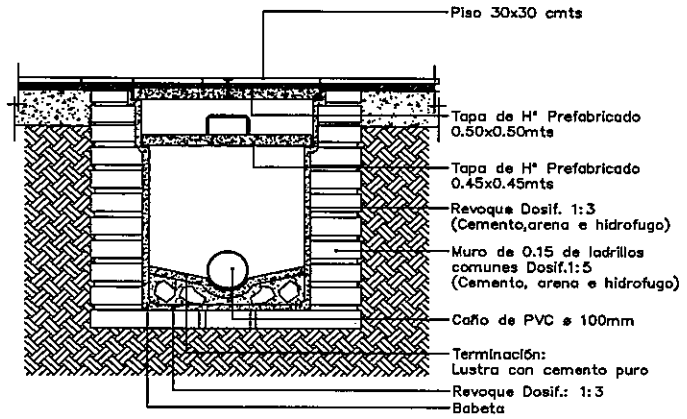

Corte A–A

Det. Regilla de Patio
Escala 1/25

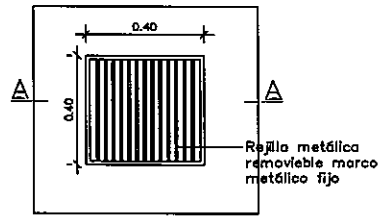

Planta

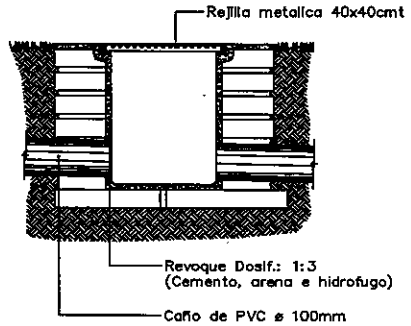

Corte A–A

Det. Camara Septica
Escala 1/25

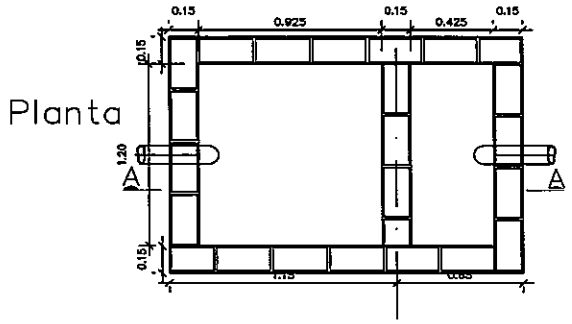

Planta

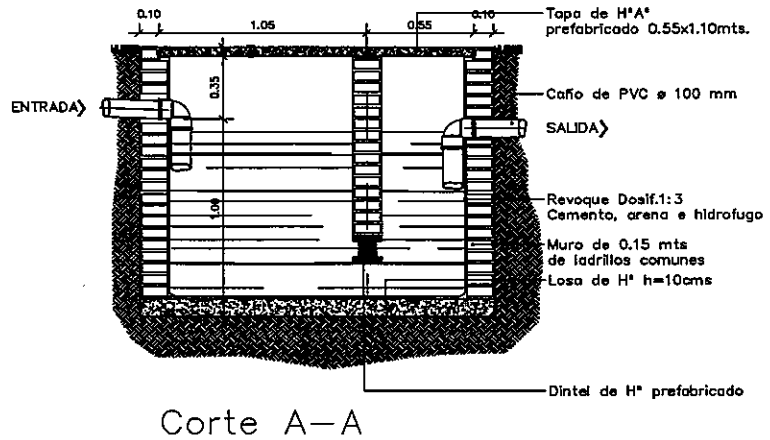

Corte A–A

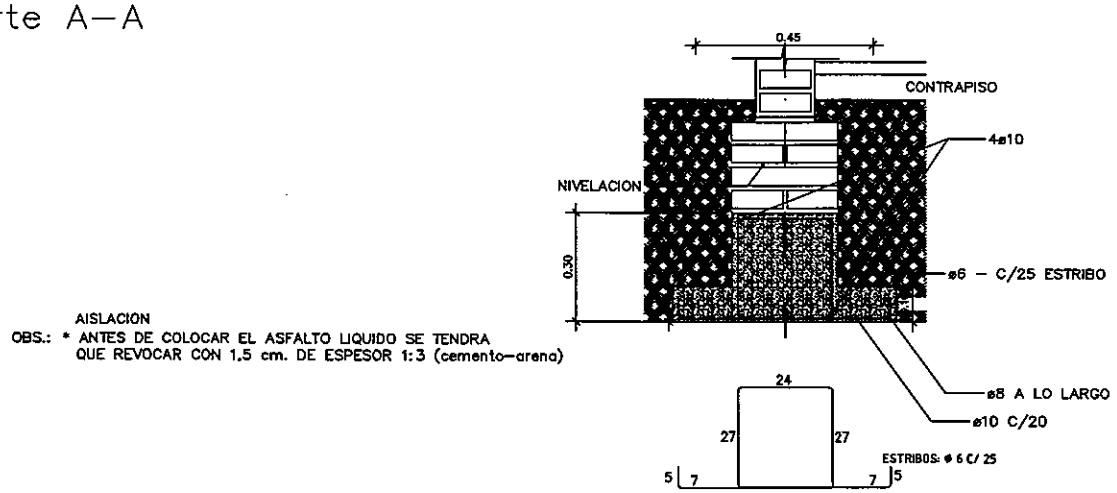

AISLACION
OBS.: * ANTES DE COLOCAR EL ASFALTO LIQUIDO SE TENDRA QUE REVOCAR CON 1,5 cm. DE ESPESOR 1:3 (cemento–arena)

Det. de Cimiento

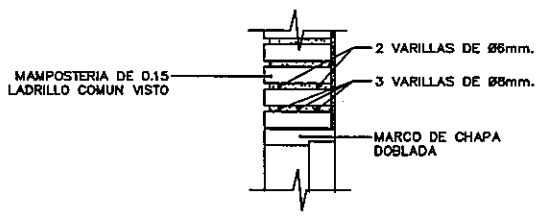

Det. de Mamp. Armada

REPUBLICA DEL PARAGUAY
MINISTERIO DE OBRAS PUBLICAS Y COMUNICACIONES
GABINETE DEL VICEMINISTRO DE OBRAS PUBLICAS Y COMUNICACIONES
DIRECCION DE VIALIDAD

PROGRAMA DE PAVIMENTACION DE CORREDORES DE INTEGRACION Y REHABILITACION Y MANTENIMIENTO VIAL
UNIDAD EJECUTORA DEL PRESTAMO 1822

DISEÑO FINAL DE INGENIERIA PARA LA CONSTRUCCION DE ESTACION DE PESAJE

DETALLES CONSTRUCTIVOS

Escala:	Fecha:	Lámina N°:
1:75	Agosto/2010	IG–01

UEP Folio No 572 Quinientos Cincuenta y dos

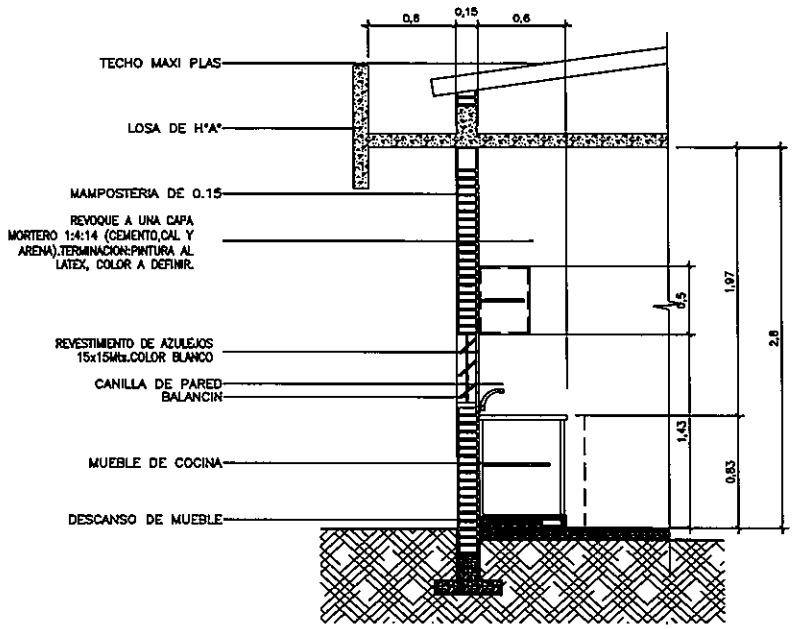

CORTE B-B

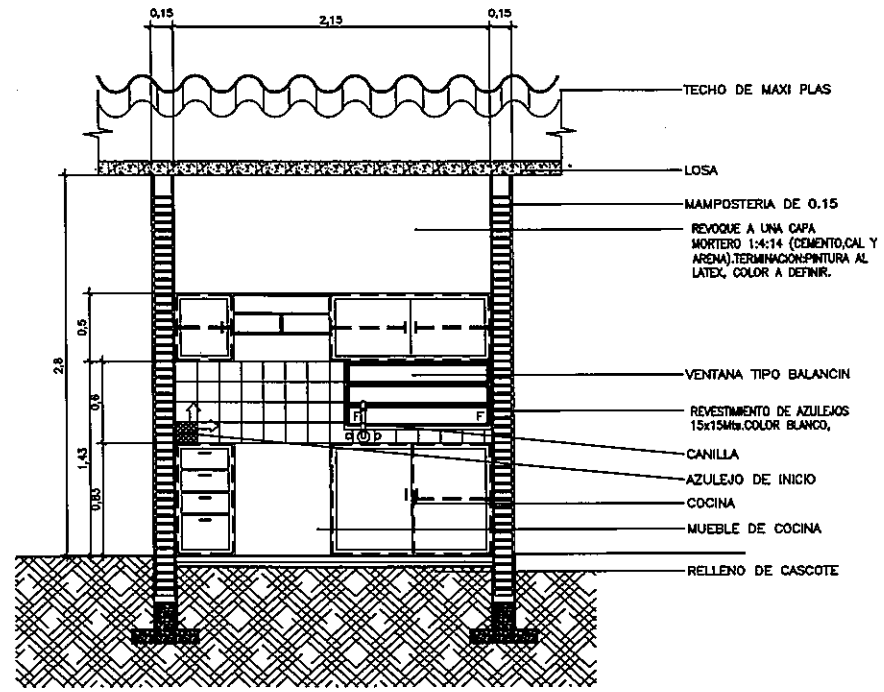

CORTE A-A

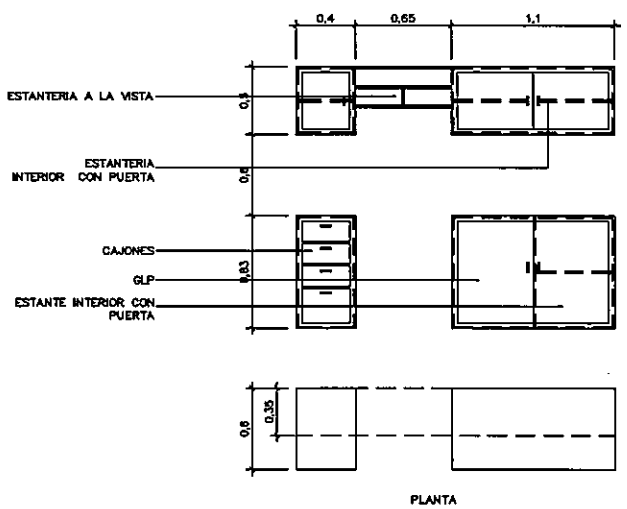

DET. DE MUEBLES DE COCINA

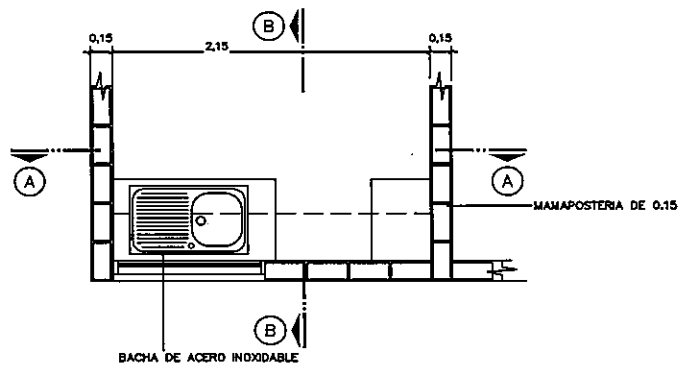

PLANTA

DETALLE DE COCINA

REPUBLICA DEL PARAGUAY MINISTERIO DE OBRAS PUBLICAS Y COMUNICACIONES GABINETE DEL VICEMINISTRO DE OBRAS PUBLICAS Y COMUNICACIONES DIRECCION DE VIALIDAD	
PROGRAMA DE PAVIMENTACION DE CORREDORES DE INTEGRACION Y REHABILITACION Y MANTENIMIENTO VIAL UNIDAD EJECUTORA DEL PRESTAMO 1822	
DISEÑO FINAL DE INGENIERIA PARA LA CONSTRUCCION DE PUESTO DE CONTROL DE POLICIA CAMINERA	
DETALLE DE COCINA	
Escala: 1:50	Fecha: Agosto/2012 — Lamina N°: IG-02

MEP

Folio N° 513 quinientos trece

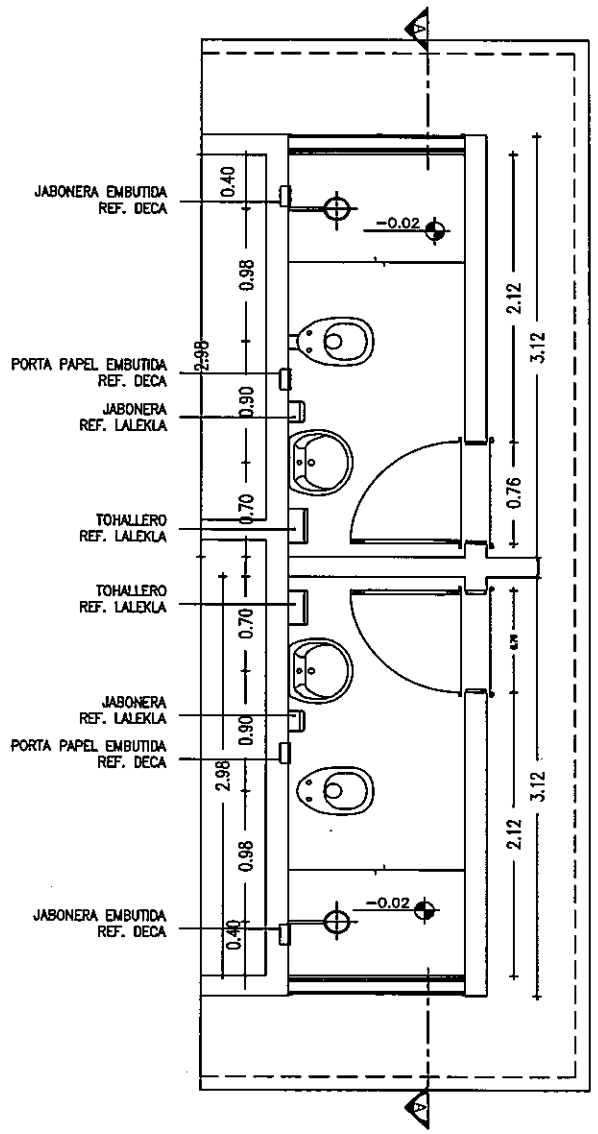

01 *AMPLIACION CUARTO DE BAÑO*

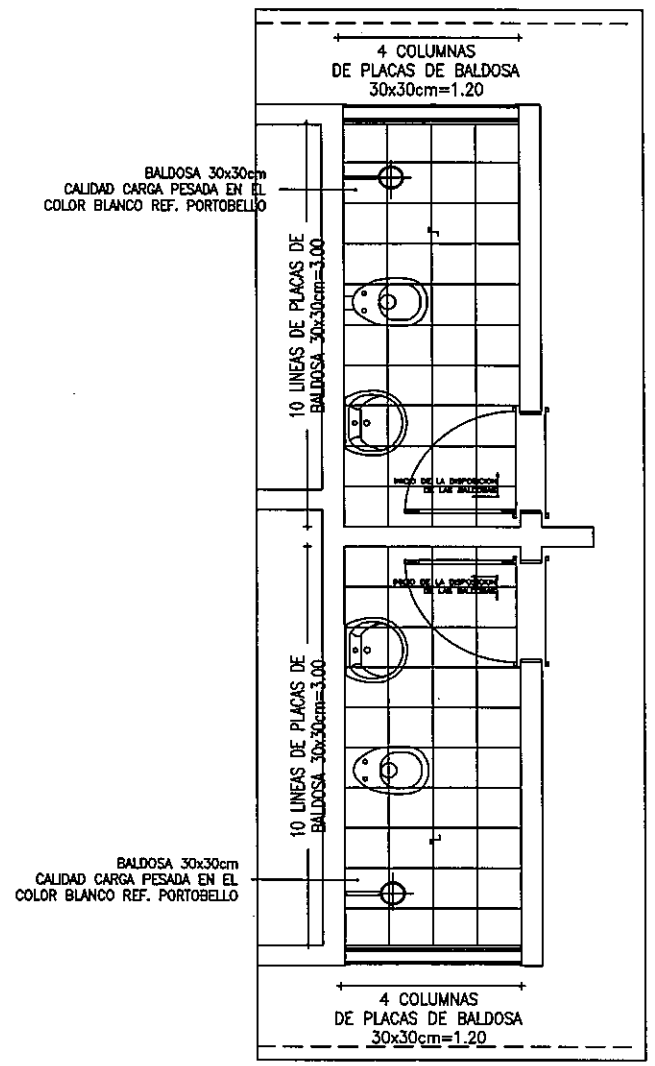

02 *AMPLIACION CUARTO DE BAÑO DISPOSICION DE LAS BALDOSAS*

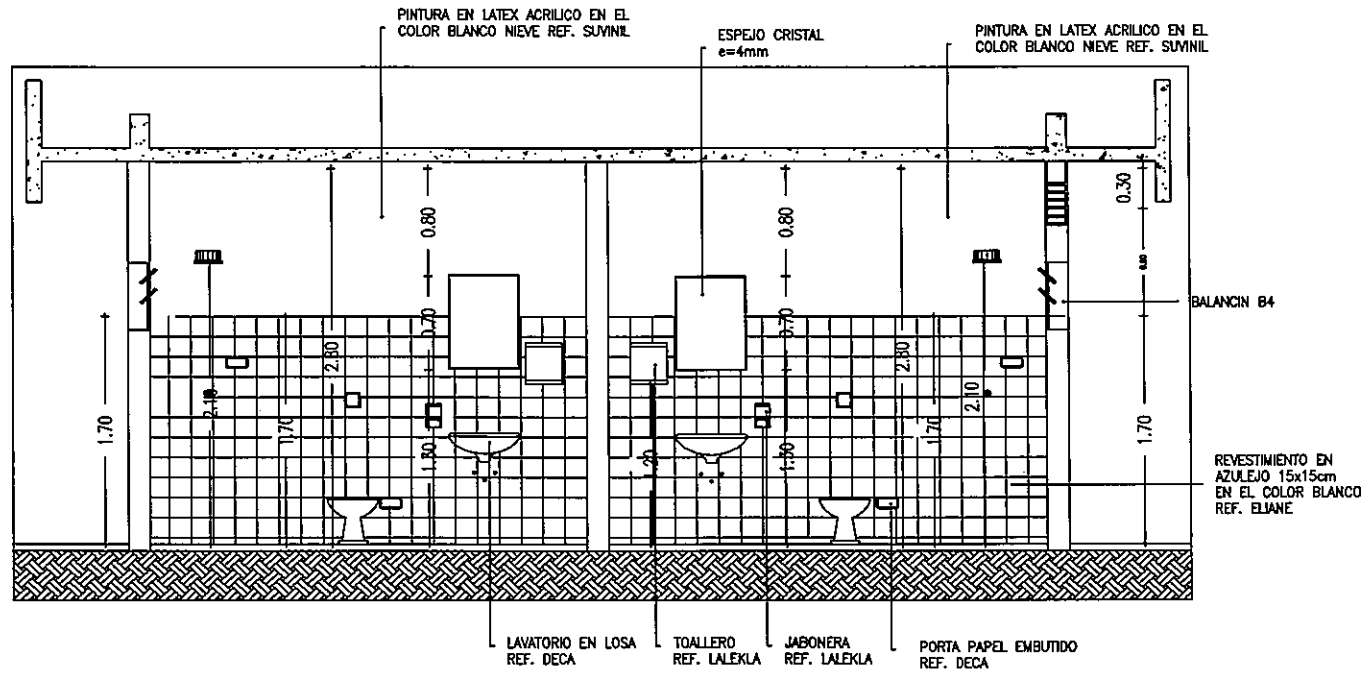

03 *AMPLIACION CUARTO DE BAÑO CORTE AA*

REPUBLICA DEL PARAGUAY
MINISTERIO DE OBRAS PUBLICAS Y COMUNICACIONES
GABINETE DEL VICEMINISTRO DE OBRAS PUBLICAS Y COMUNICACIONES
DIRECCION DE VIALIDAD

PROGRAMA DE PAVIMENTACION DE CORREDORES DE INTEGRACION Y REHABILITACION Y MANTENIMIENTO VIAL
UNIDAD EJECUTORA DEL PRESTAMO 1822

DISEÑO FINAL DE INGENIERIA PARA LA CONSTRUCCION DE PUESTO DE CONTROL DE POLICIA CAMINERA

DETALLE DE BAÑO

Escala:	Fecha:	Lámina N°:
1:50	Agosto/2010	IG-03

UEP
Folio Nº
514
quinientos
catorce

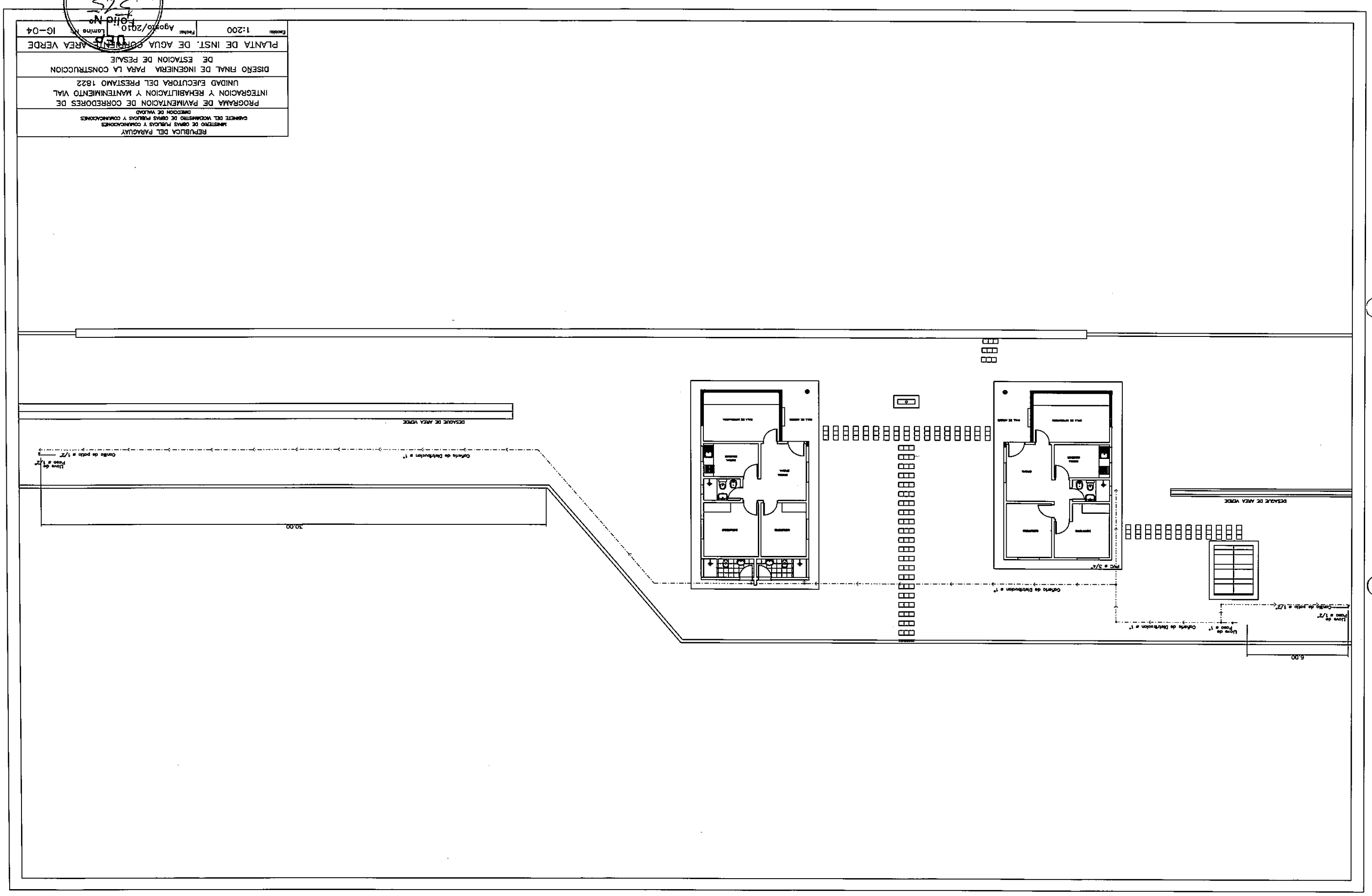

REPUBLICA DEL PARAGUAY
MINISTERIO DE OBRAS PUBLICAS Y COMUNICACIONES
GABINETE DEL VICEMINISTRO DE OBRAS PUBLICAS Y COMUNICACIONES
DIRECCION DE VIALIDAD

PROGRAMA DE PAVIMENTACION DE CORREDORES DE INTEGRACION Y REHABILITACION Y MANTENIMIENTO VIAL
UNIDAD EJECUTORA DEL PRESTAMO 1822

DISEÑO FINAL DE INGENIERIA PARA LA CONSTRUCCION DE ESTACION DE PESAJE

PLANTA DE INST. DE AGUA CONTENIDA AREA VERDE

Escala: 1:200	Fecha: Agosto/2010	Lámina Nº IG-04

DGB
Folio Nº
575
Equivalente

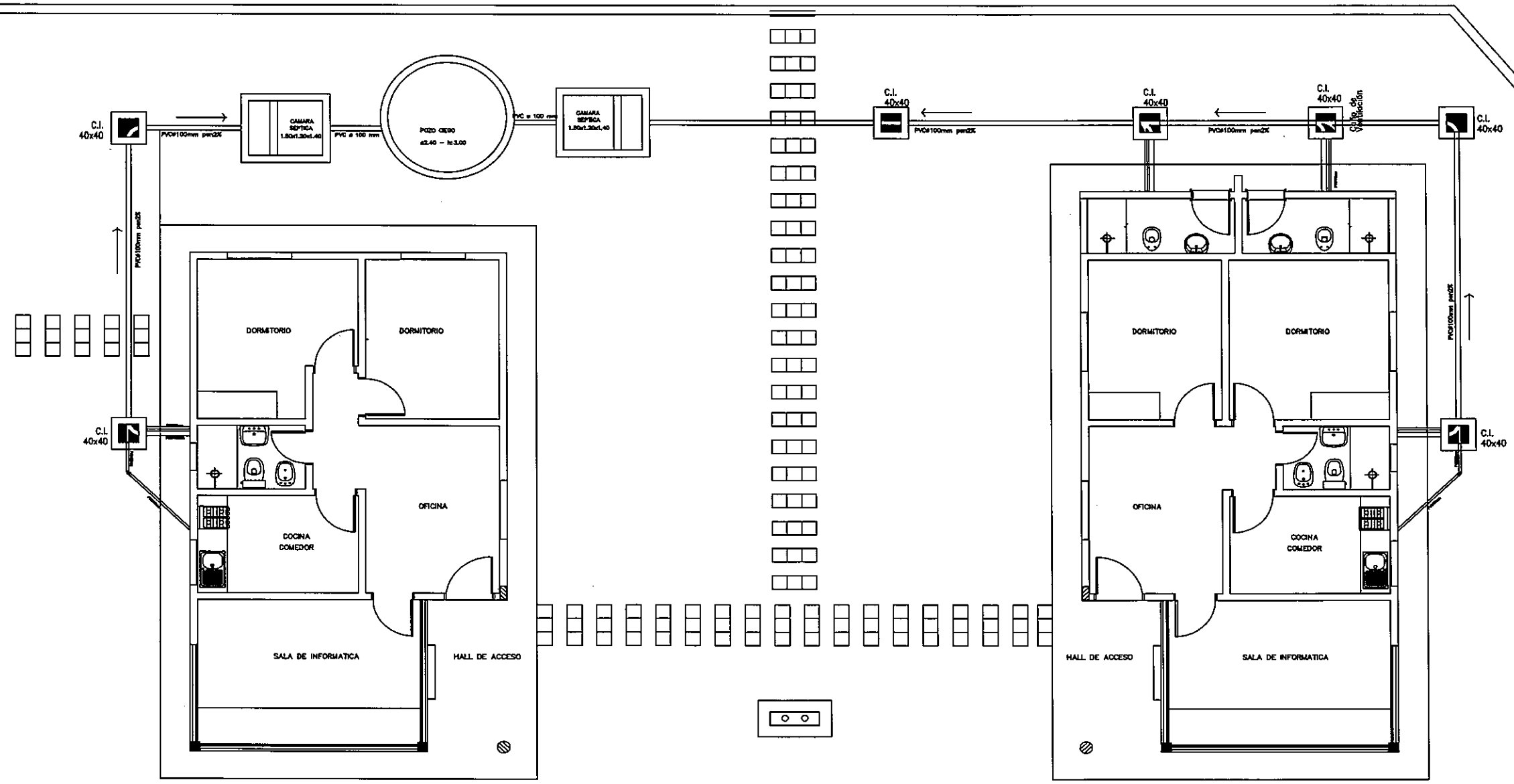

OFICINA POLICIA CAMINERA

OFICINA DE PESAJE

REPUBLICA DEL PARAGUAY
MINISTERIO DE OBRAS PUBLICAS Y COMUNICACIONES
GABINETE DEL VICEMINISTRO DE OBRAS PUBLICAS Y COMUNICACIONES
DIRECCION DE VIALIDAD

PROGRAMA DE PAVIMENTACION CORREDORES DE INTEGRACION Y REHABILITACION Y MANTENIMIENTO VIAL
UNIDAD EJECUTORA DEL PRESTAMO 1822

DISEÑO FINAL DE INGENIERIA PARA LA CONSTRUCCION DE ESTACION DE PESAJE

PLANTA GENERAL DE DESAGUE PLUVIAL AREA VERDE

Escala:	Fecha:	Lamina N°:
1:100	Agosto/2010	IG–05

UEP
Folio N°
516
quinientos
dieciseis

ESTACIóN DE PESAJE - PLANTA GENERAL

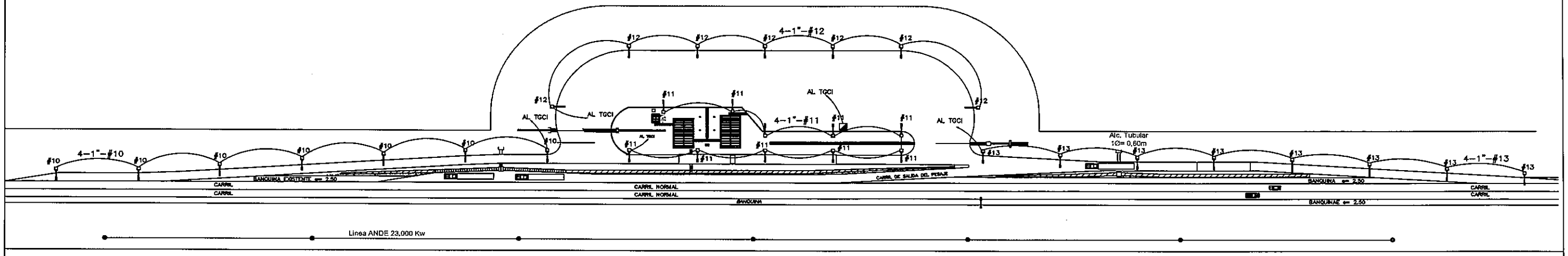

REFERENCIAS

- LUMINARIA DE AVENIDA CON VAPOR DE SODIO
- ILUMINACION HALOGENADA DE PLAYA
- C.I. 40x40
- SEMAFORO INTERMITENTE
- BARRERA
- CAMARA DE CIRCUITO CERRADO PARA EXTERIOR
- ELECTRO BOMBA
- TGE TABLERO GENERAL DE EMERGENCIA
- TTR TABLERO DE TRANSFERENCIA AUTOMATICA
- TGP TABLERO GENERAL CASETA POLICIAL
- TGCI TABLERO GENERAL CASETA DE INPECCION
- TABLERO EXTERNO PARA TOMA INDUSTRIAL

ILUMINACION DE AVENIDA

- REFLECTOR TIPO A.P. CON BRAZO DE 3.50m
- POSTE DE H° A° 12-300
- ILUMINACION DE VAPOR DE SODIO DE 400W.
- CABLE SECCION 4mm2
- ELECTRODUCTO 1"

REPUBLICA DEL PARAGUAY
MINISTERIO DE OBRAS PUBLICAS Y COMUNICACIONES
GABINETE DEL VICEMINISTRO DE OBRAS PUBLICAS Y COMUNICACIONES
DIRECCION DE VIALIDAD

PROGRAMA DE PAVIMENTACION DE CORREDORES DE INTEGRACION Y REHABILITACION Y MANTENIMIENTO VIAL
UNIDAD EJECUTORA DEL PRESTAMO 1822

DISEÑO FINAL DE INGENIERIA PARA LA CONSTRUCCION DE ESTACION DE PESAJE

PLANTA GENERAL DE INST. ELECTRICA

Escala:	Fecha:	Lámina Nº:
1:1500	Agosto 2010	IG-06

JEC
Folio Nº
517
quinientos
diecisiete

OBRA - PUESTO DE PESAJE
SISTEMA INTEGRAL DE PUESTA A TIERRA

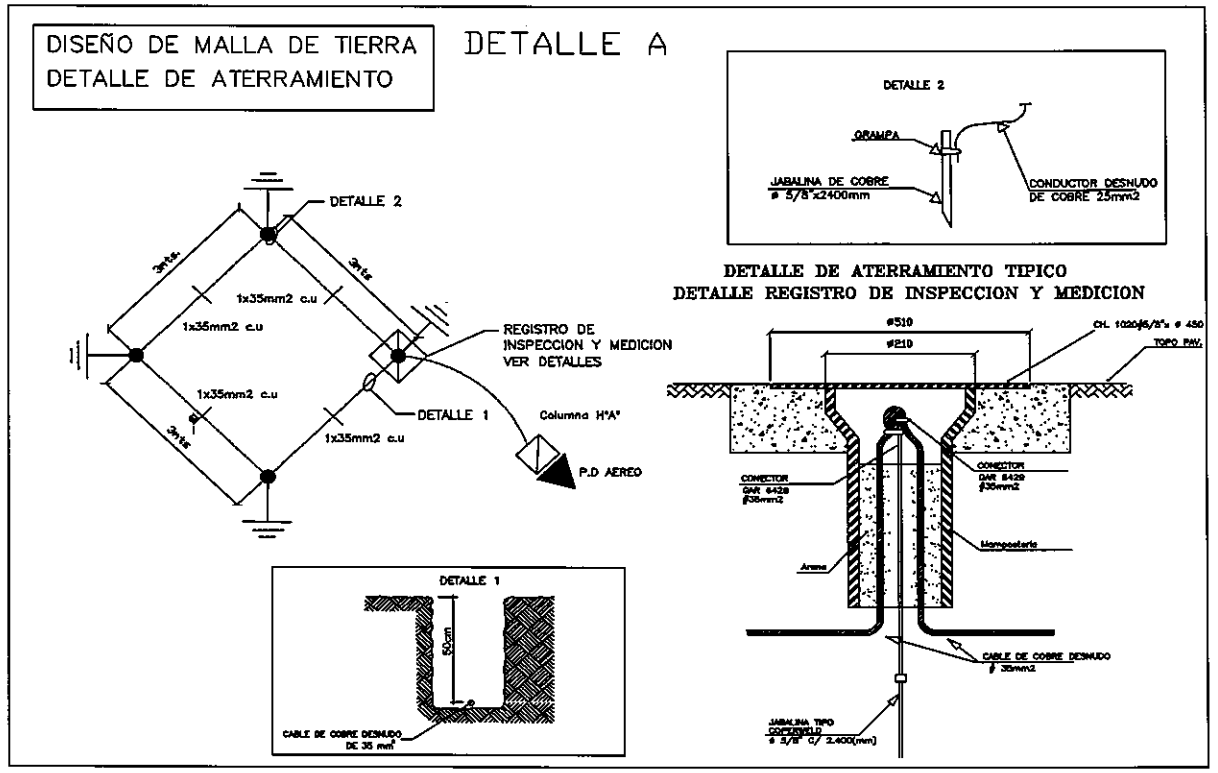

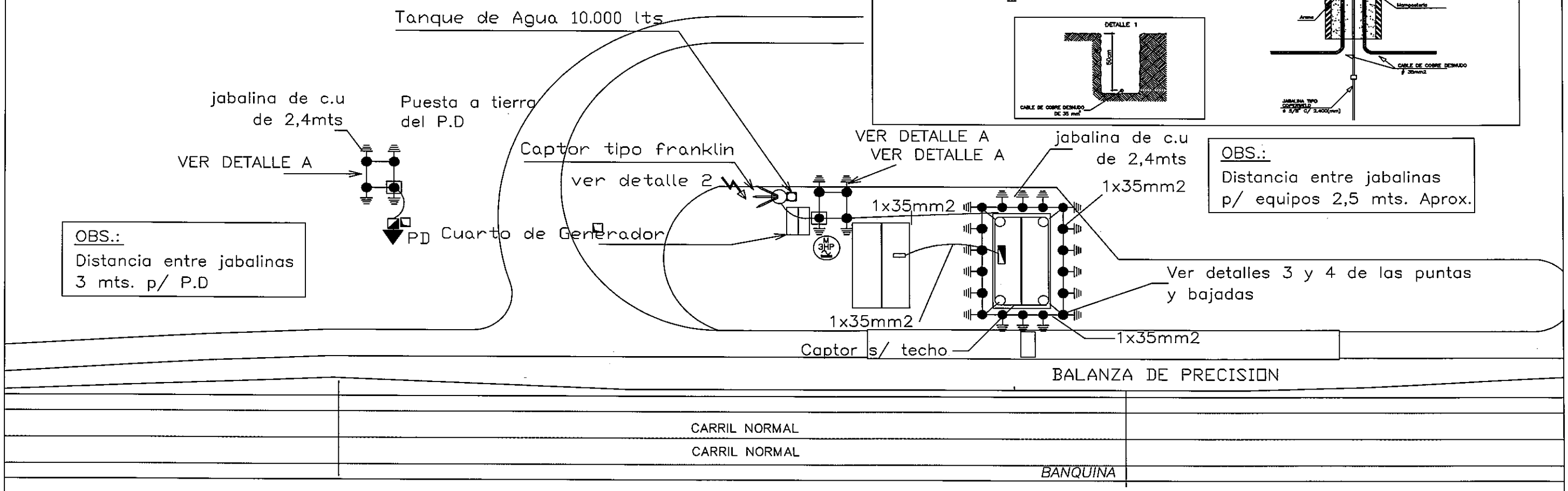

REPUBLICA DEL PARAGUAY
MINISTERIO DE OBRAS PUBLICAS Y COMUNICACIONES
GABINETE DEL VICEMINISTRO DE OBRAS PUBLICAS Y COMUNICACIONES
DIRECCION DE VIALIDAD

PROGRAMA DE PAVIMENTACION DE CORREDORES DE INTEGRACION Y REHABILITACION Y MANTENIMIENTO VIAL
UNIDAD EJECUTORA DEL PRESTAMO 1822

DISEÑO FINAL DE INGENIERIA PARA LA CONSTRUCCION DE ESTACION DE PESAJE

SISTEMA DE PUESTA A TIERRA

Escala:	Fecha:	Lámina Nº
1:500	Agosto 2010	IG—07

UEP
Folio Nº
548
quinientos
cuarenta y ocho

DETALLE 3

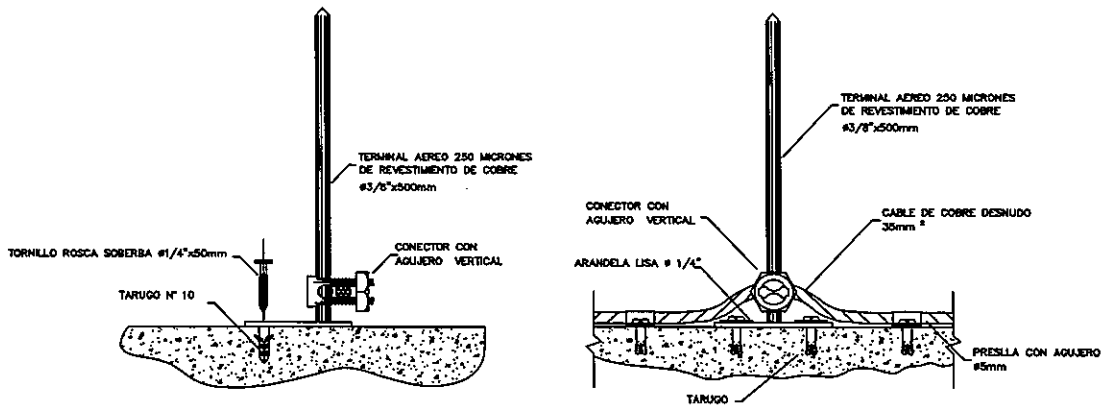

TERMINAL AEREO

DETALLE 4

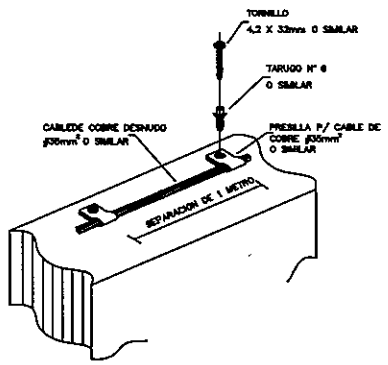

DETALLE DE FIJACION DE CABLE DE COBRE DESNUDO

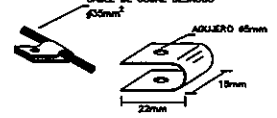

PRESILLA EN LATON CON AGUJERO ø5mm

CASETA DE INSPECCION
Protección
Jaula de Faraday

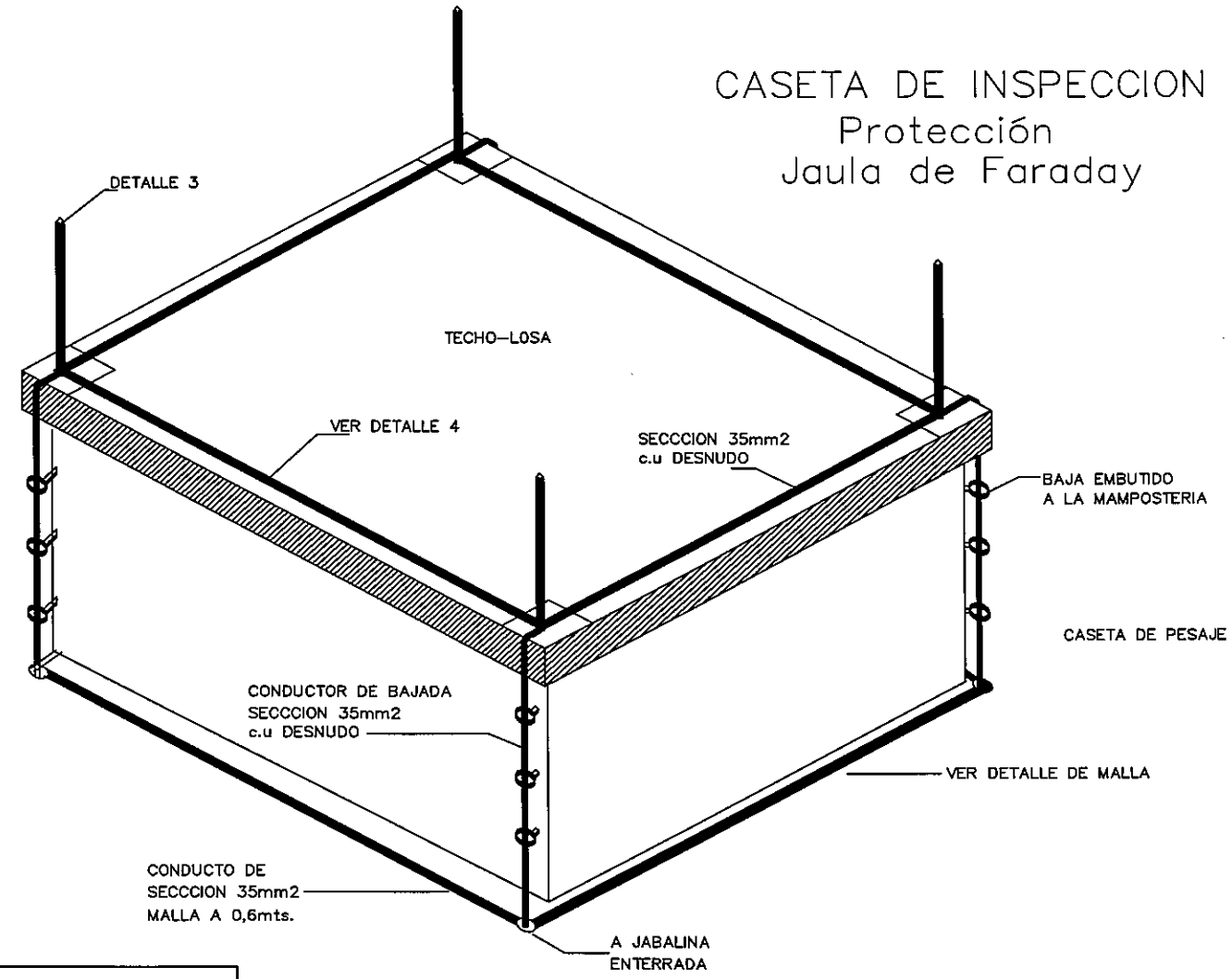

DETALLE 2

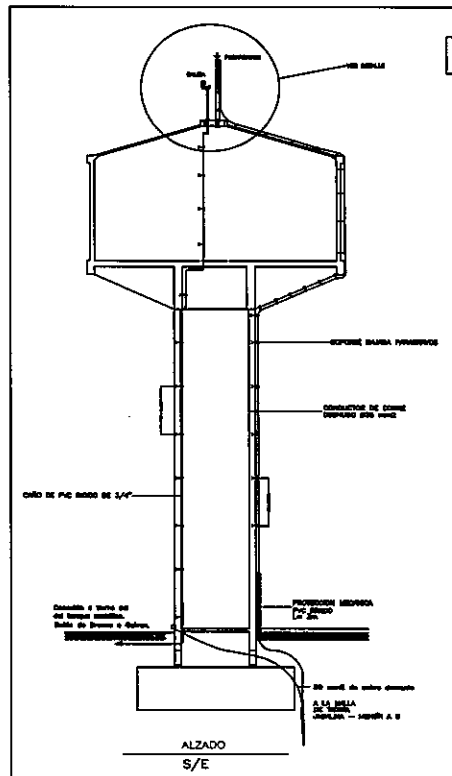

ALZADO
S/E

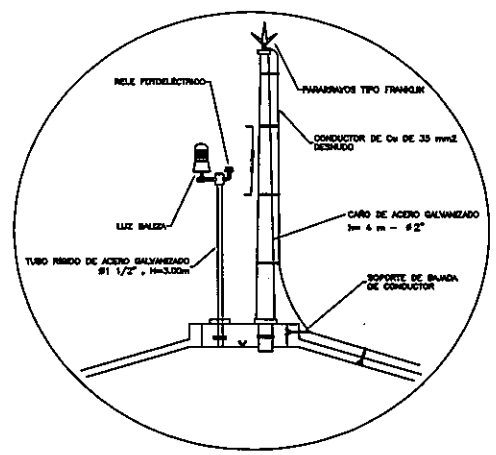

DETALLE
S/E

NOTA:
Conectar la carcasa del Tanque metálico, al bulón de aquella cuando sea de hierro o galvanizado.

PARARRAYOS

REPUBLICA DEL PARAGUAY MINISTERIO DE OBRAS PUBLICAS Y COMUNICACIONES GABINETE DEL VICEMINISTRO DE OBRAS PUBLICAS Y COMUNICACIONES DIRECCION DE VIALIDAD		
PROGRAMA DE PAVIMENTACION DE CORREDORES DE INTEGRACION Y REHABILITACION Y MANTENIMIENTO VIAL UNIDAD EJECUTORA DEL PRESTAMO 1822		
DISEÑO FINAL DE INGENIERIA PARA LA CONSTRUCCION DE ESTACION DE PESAJE		
DETALLE DE INSTALACION ELECTRICA		
Escala: S/E	Fecha: Agosto/2010	Plano N°: IG-08

Folio N° 519 quinientos diecinueve.