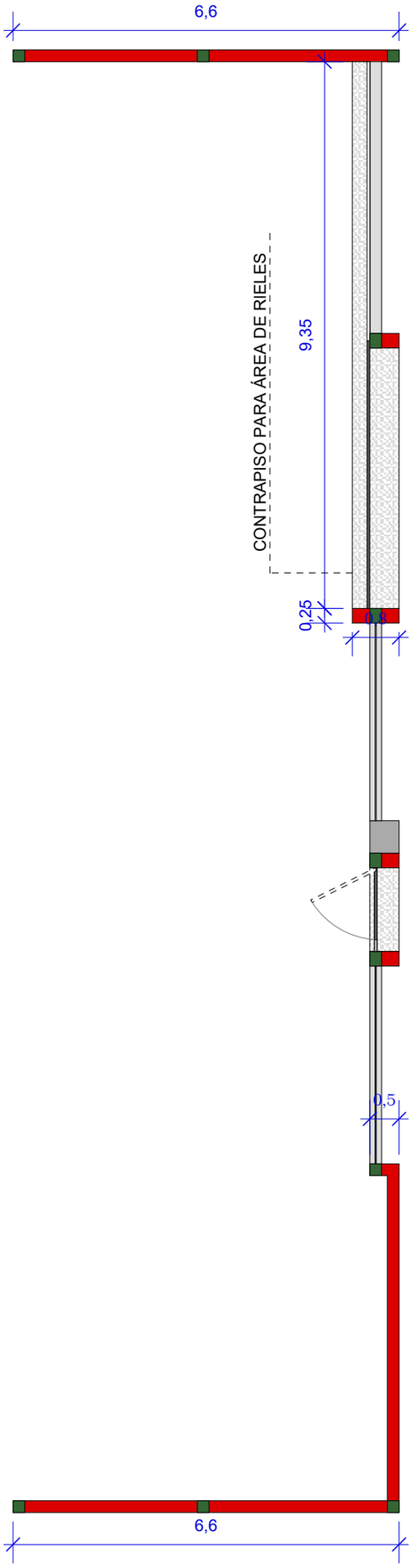

PLANTA ACOTADA - CERCADO EN FACHADA
ESC 1:100

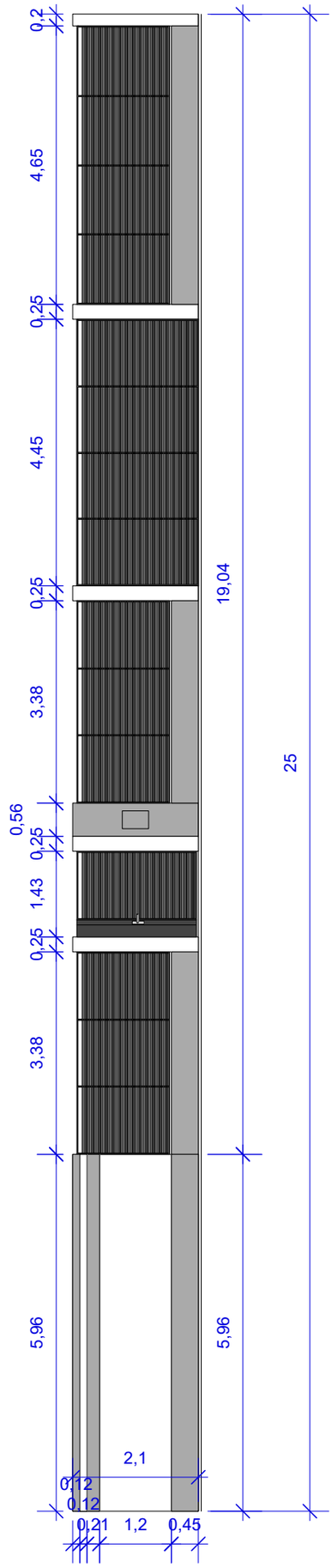

VISTA - CERCADO EN FACHADA
ESC 1:100

OBRA: AMPLIACIÓN, REPARACIÓN DE TECHO Y CERCADO	
INSTITUCIÓN: CODEFRAM - SECRETARÍA DE AGRICULTURA	
DIRECCIÓN: CALLE JOSÉ L. OVIEDO C/ CORDILLERA - FRAM	
PROYECTO: ARQ. ROSSANA KONTROLNYCH	
SUP. A INTERVENIR: 78,90 m2	
APROBACIÓN MUNICIPAL	