Municipalidad de Carmen del Parana

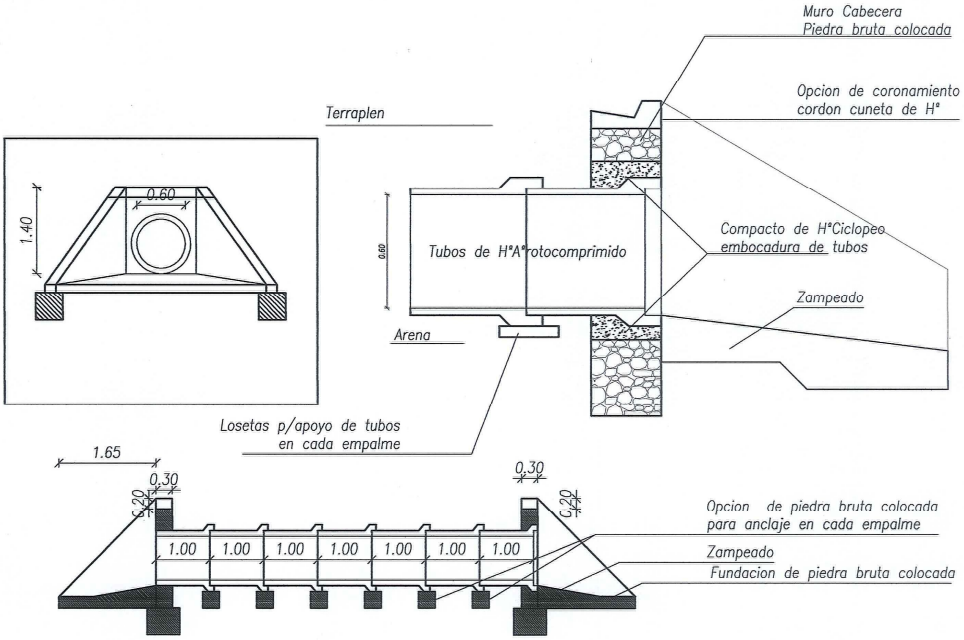

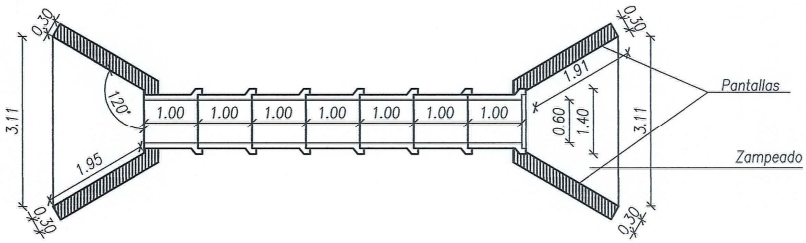

Obra: 5 Unid. Alcantarillas Tubulares 0.60

Municipalidad de Carmen del Parana

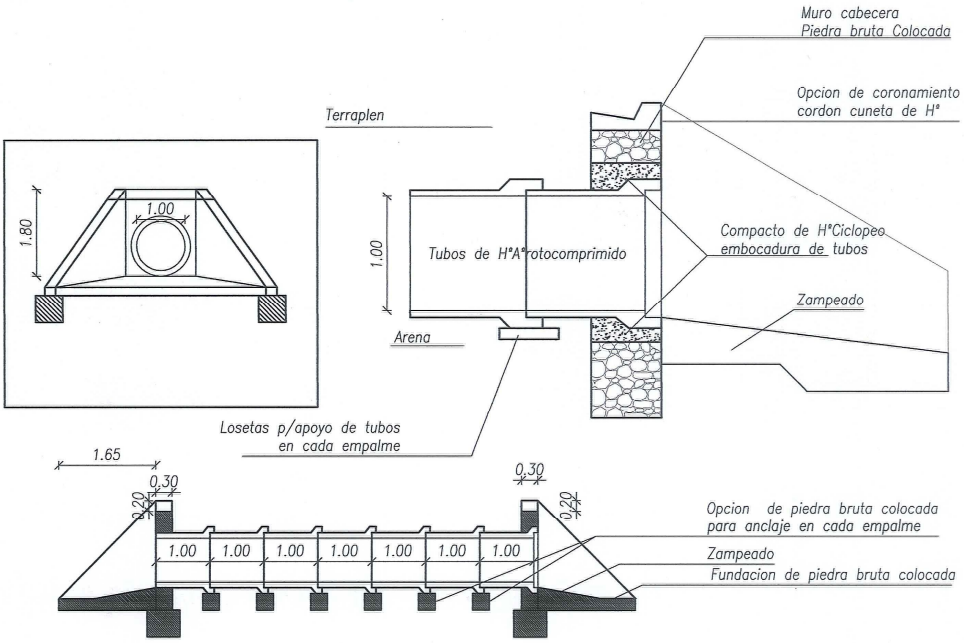

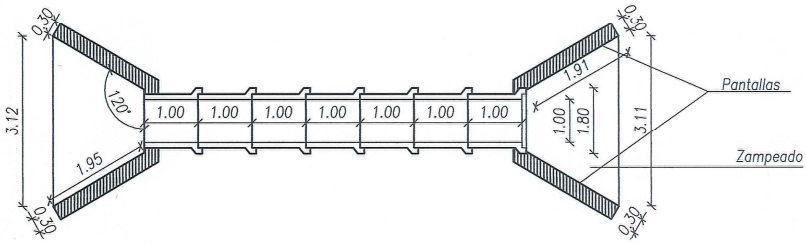

Obra: 5 Unid. Alcantarillas Tubulares 1.00