ADENDA Nro 1

CONTRATACIÓN DIRECTA NRO 07/2016 PARA LA REALIZACIÓN DE LAS OBRAS: "CONSTRUCCIÓN DE UN BAÑO 4.40 X 6.15 PARA LA ESC. BAS. NRO. 209 VICE PRESIDENTE SÁNCHEZ" ID 314933

DONDE DICE:

Anexo 2

Formulario de carta/oferta. Procedimiento de contratación directa. Contratación de obras.

Contratación Directa N° 08/2016 para la contratación de obras de Construcción de "**CONSTRUCCIÓN DE UN BAÑO 4.40 X 6.15 PARA LA ESC. BAS. NRO. 209 VICE PRESIDENTE SÁNCHEZ*, CON ID Nº*** 314933**".-**

DEBERÁ DECIR:

Anexo 2

Formulario de carta/oferta. Procedimiento de contratación directa. Contratación de obras.

Contratación Directa N° 07/2016 para la contratación de obras de Construcción de "**CONSTRUCCIÓN DE UN BAÑO 4.40 X 6.15 PARA LA ESC. BAS. NRO. 209 VICE PRESIDENTE SÁNCHEZ*, CON ID Nº*** 314933**".-**

DONDE DICE:

Anexo 3.

8. Forma de pago

No se darán anticipo de pago, serán pagados de acuerdo a la Certificación de Obras aprobados por la Municipalidad de San Cosme y Damián.-

DEBERÁ DECIR:

Anexo 3.

8. Condiciones de pago

- Será de los fondos provenientes de los fondos "FONACIDE" del año 2.016, que será abonada de la siguiente manera, **los pagos se realizaran** conforme a certificación de avance de obra, aprobado por el Fiscal de Obras. Todos los pagos se realizaran previa presentación de las Certificaciones de Obras ejecutadas, previa aprobación del fiscal designado para el efecto, dentro de un plazo de **10 (diez)** días posterior a la presentación del pedido del pago.

9. Garantía de Fiel Cumplimiento de Contrato:

- El CONTRATISTA emitirá a nombre de la CONTRATANTE una Póliza de Seguros y/o Garantía bancaria por el 5% del monto de contrato en concepto de Póliza de Fiel Cumplimiento del Contrato, a partir de la firma del mismo hasta el 31 de diciembre

OBS: Con referencia a lo enunciado en el número 6 de la Nota DNCP/DNC/Nro 20375/2016, donde refiere lo siguiente:

Consultamos a la Convocante si en los llamados con Números de ID 314933 y 314932 no se estaría violando las disposiciones establecidas en el art. 18 del Decreto N^{O} 21909/03 que en lo pertinente dispone: "Prohibición de Fraccionamiento de Contratos "A los efectos de la aplicación del art 16, párrafo 3^{0}, de la Ley, un Contrato se considerara fraccionado cuando con la intención de eludir los tipos de procedimientos establecidos en la Ley.…" .-

Como convocante optamos por realizar llamados a Contratación Directa de tal manera dar mayor participación a las diferentes empresas ya sean MIPYMES entre otras, de tal manera generar más fuentes de trabajos dentro del Distrito de San Cosme y Damián y el Departamento de Itapua..

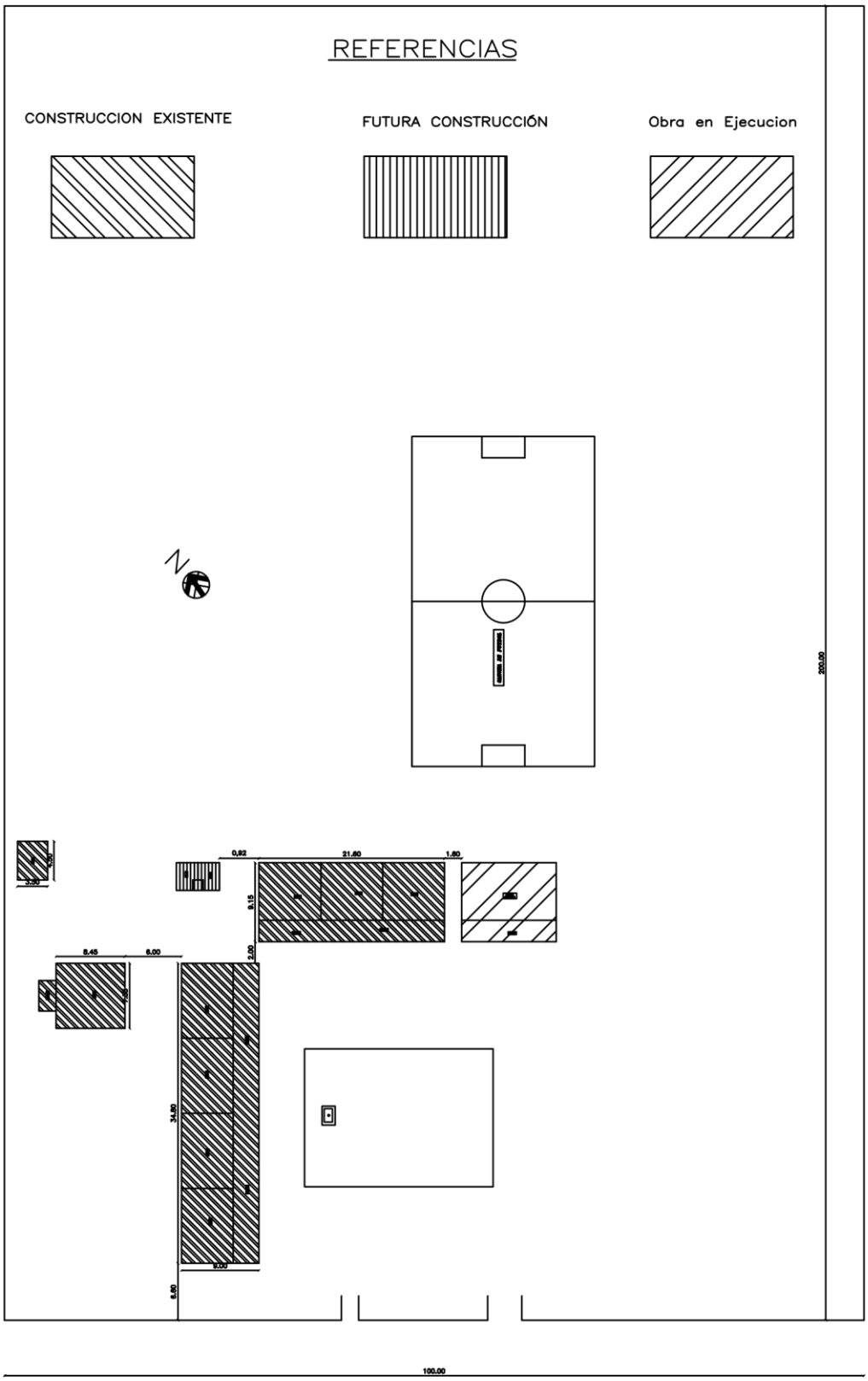
REFERENCIAS
CONSTRUCCION EXISTENTE
FUTURA CONSTRUCCIÓN
Obra en Ejecucion
N
0,92
21,60
1,60
9,15
2,00
8,45
6,00
34,90
9,00
5,60
200,00
100,00

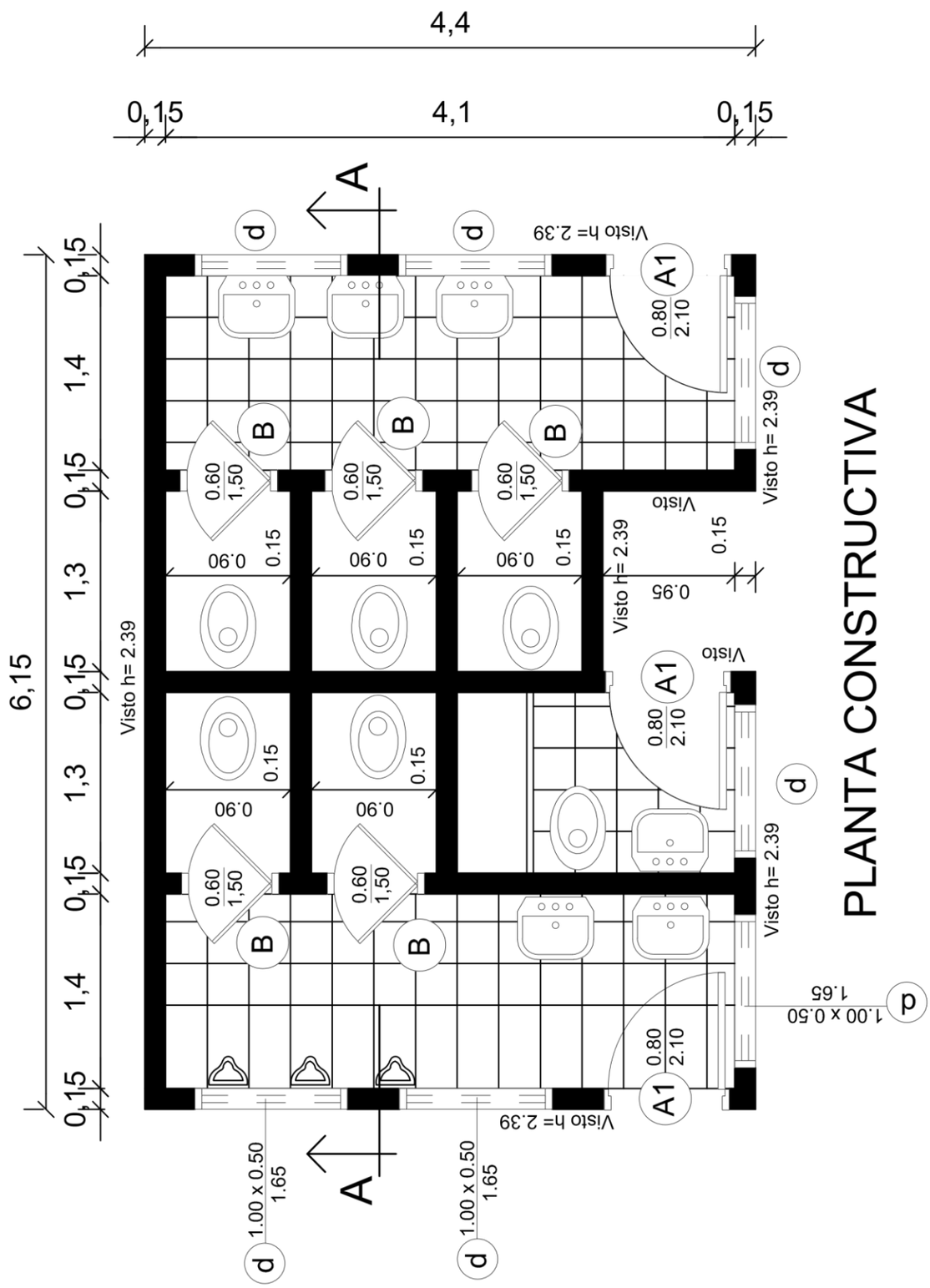
PLANTA CONSTRUCTIVA
4,4
0,15
4,1
0,15
6,15
0,15
1,4
0,15
1,3
0,15
1,3
0,15
1,4
0,15
A
A
B
0.60
1,50
0.90
0.15
0.95
A1
0.80
2.10
d
1.00 x 0.50
1.65
Visto h= 2.39

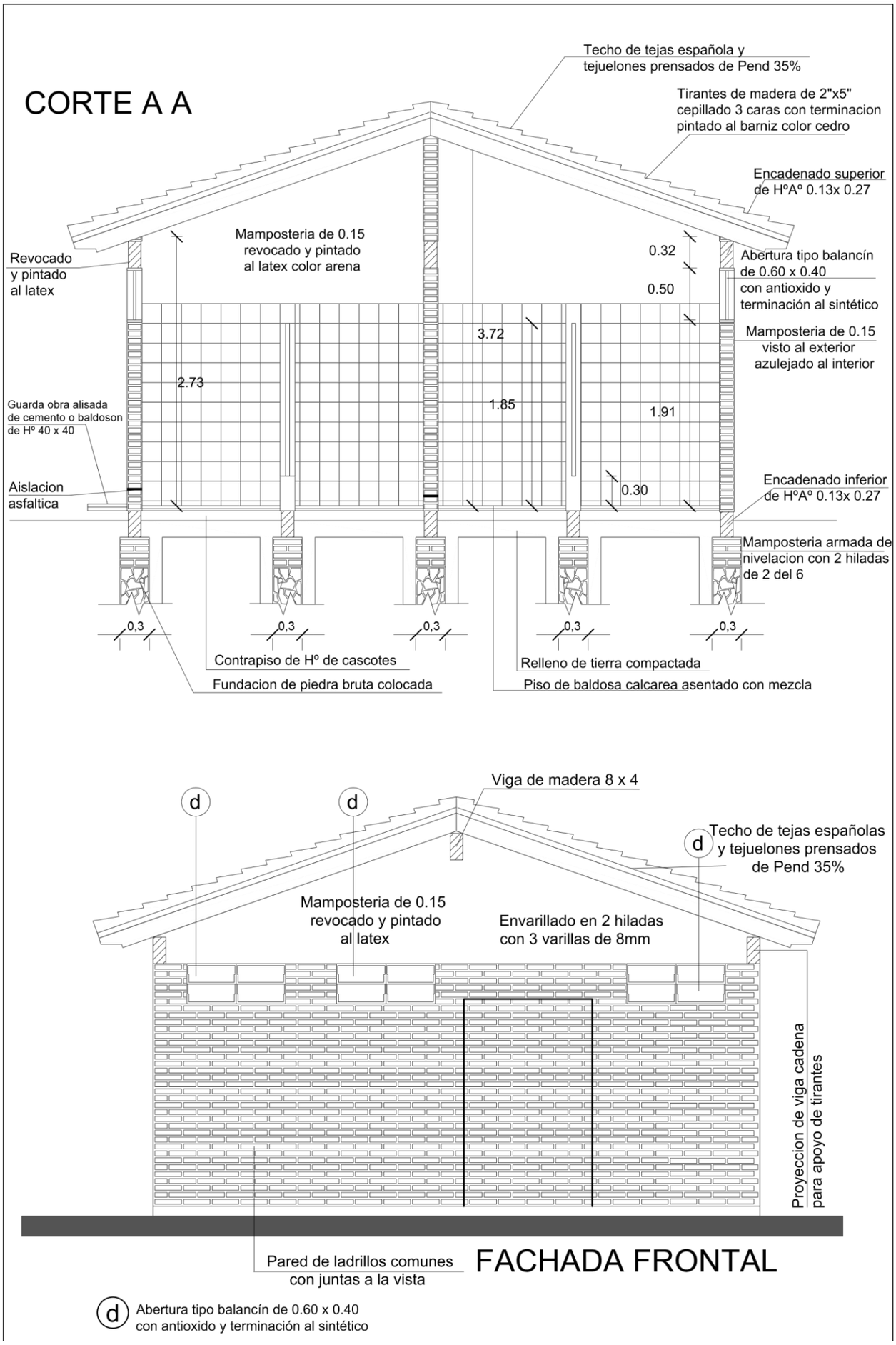
CORTE A A
Techo de tejas española y tejuelones prensados de Pend 35%
Tirantes de madera de 2"x5" cepillado 3 caras con terminacion pintado al barniz color cedro
Encadenado superior de HºAº 0.13x 0.27
Mamposteria de 0.15 revocado y pintado al latex color arena
Revocado y pintado al latex
0.32
0.50
Abertura tipo balancín de 0.60 x 0.40 con antioxido y terminación al sintético
3.72
Mamposteria de 0.15 visto al exterior azulejado al interior
2.73
1.85
1.91
Guarda obra alisada de cemento o baldoson de Hº 40 x 40
Aislacion asfaltica
0.30
Encadenado inferior de HºAº 0.13x 0.27
Mamposteria armada de nivelacion con 2 hiladas de 2 del 6
0,3
0,3
0,3
0,3
0,3
Contrapiso de Hº de cascotes
Fundacion de piedra bruta colocada
Relleno de tierra compactada
Piso de baldosa calcarea asentado con mezcla
Viga de madera 8 x 4
d
d
d
Techo de tejas españolas y tejuelones prensados de Pend 35%
Mamposteria de 0.15 revocado y pintado al latex
Envarillado en 2 hiladas con 3 varillas de 8mm
Proyeccion de viga cadena para apoyo de tirantes
Pared de ladrillos comunes con juntas a la vista
FACHADA FRONTAL
d Abertura tipo balancín de 0.60 x 0.40 con antioxido y terminación al sintético

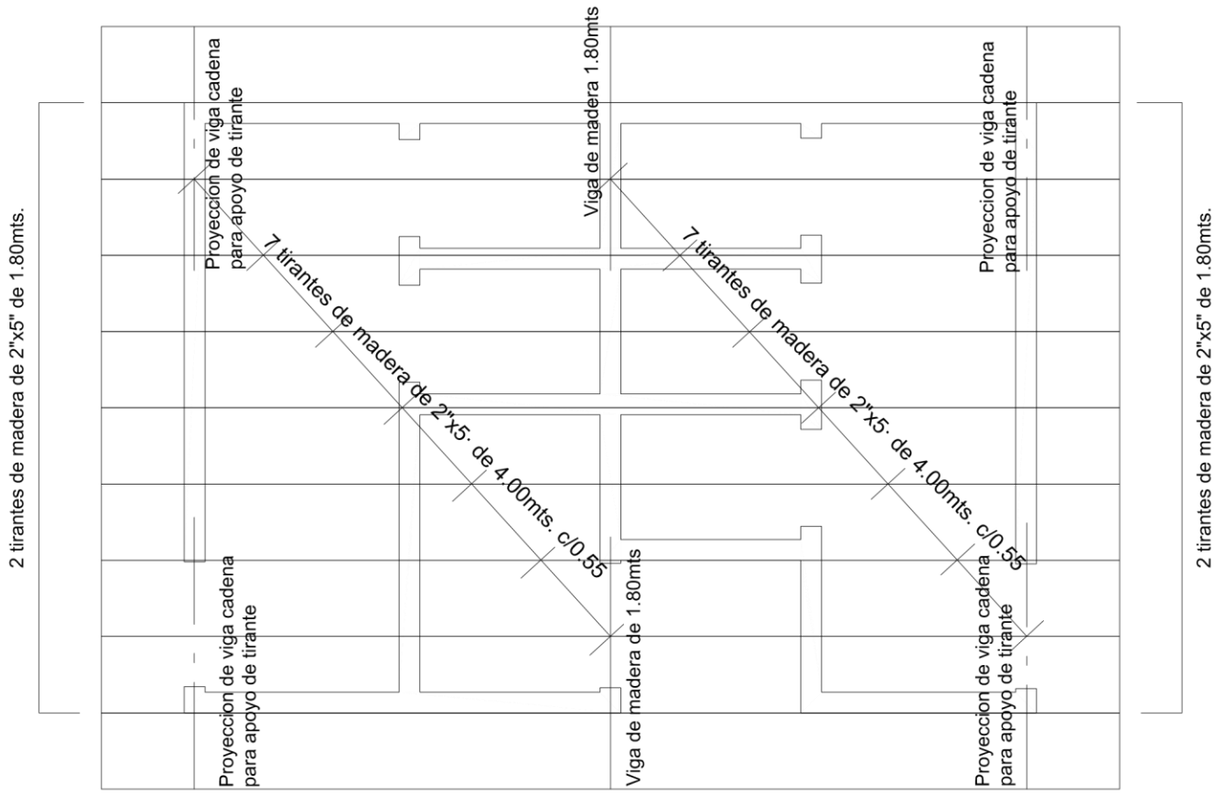

PLANTA DE TECHO

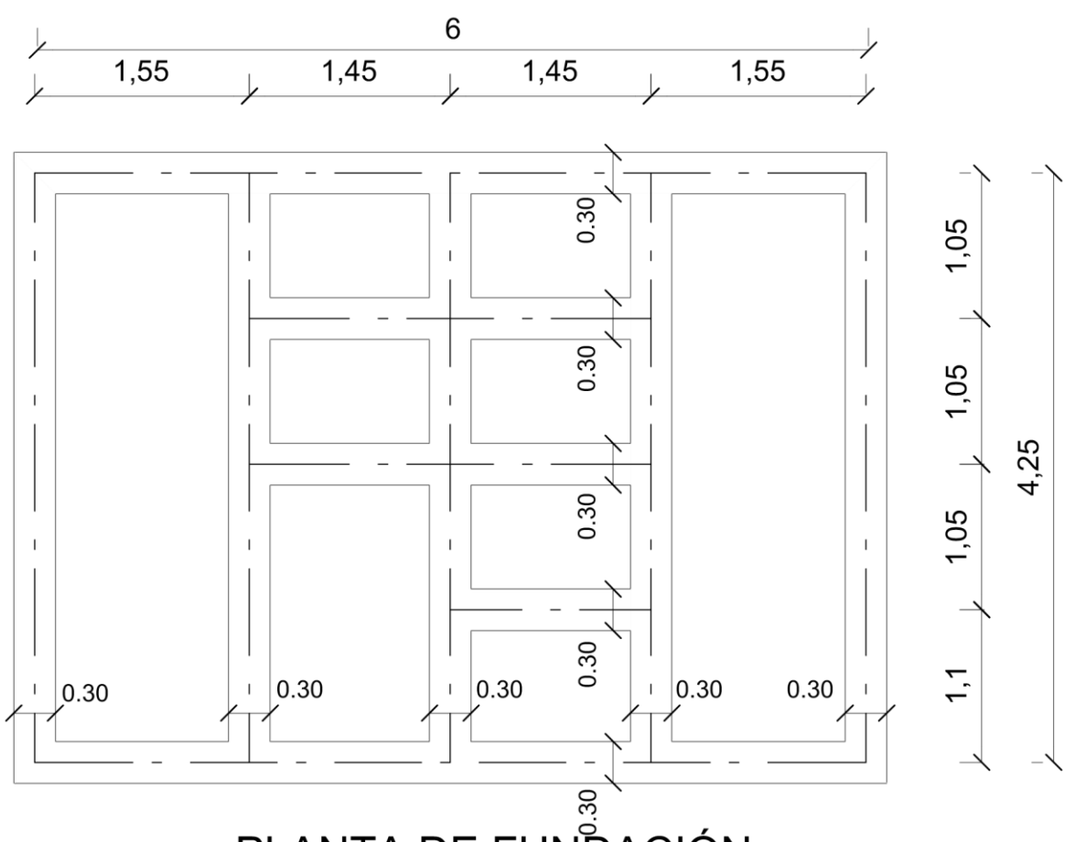

PLANTA DE FUNDACIÓN

PLANTA DE AGUA CORRIENTE

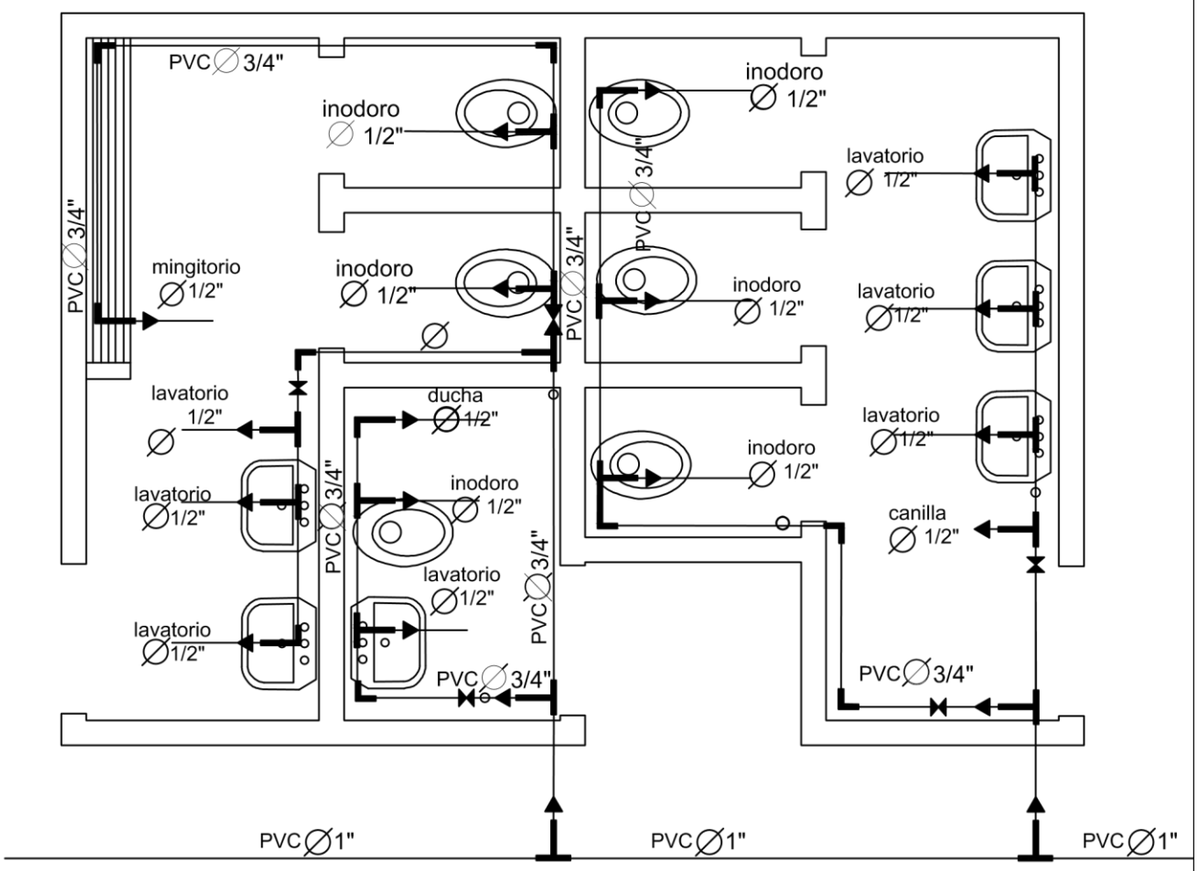

Para cada sisterna de los inodoros se deberan colocar una llave de paso

Nivel del terreno +0.00
Nivel inferior de fundacion en paredes externas y cumbrera-1.00-
Nivel inferior de fundacion en paredes internas -0.50-

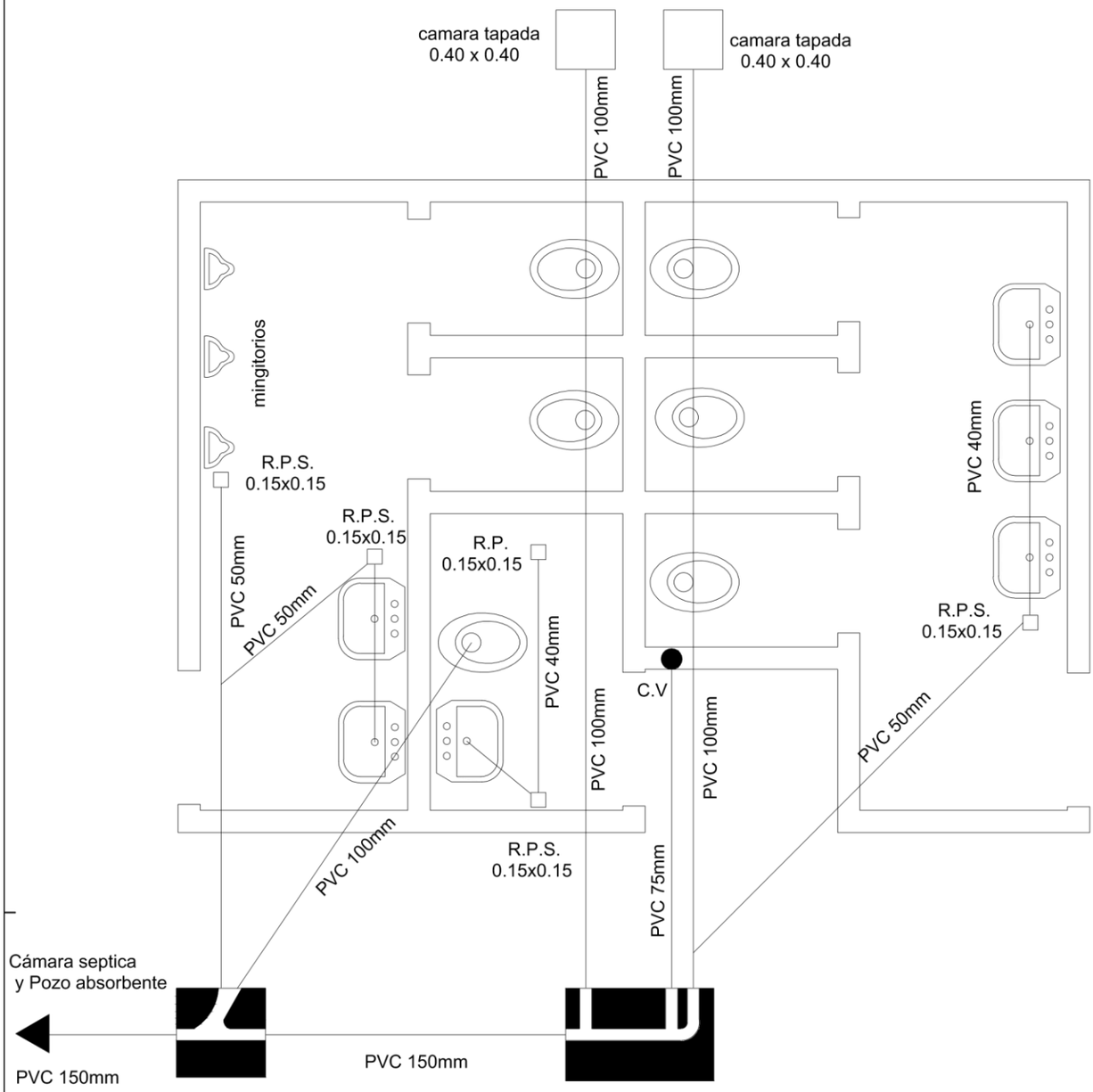

PLANTA DE DESAGUE CLOACAL

Observaciones:

1- En caso de tener el S.S.H.H. en el lindero colocar la camara tapada dentro del ultimo boxe pegado al muro del lindero

2- Las pendientes de las cañerias deberan ser del 0.5%

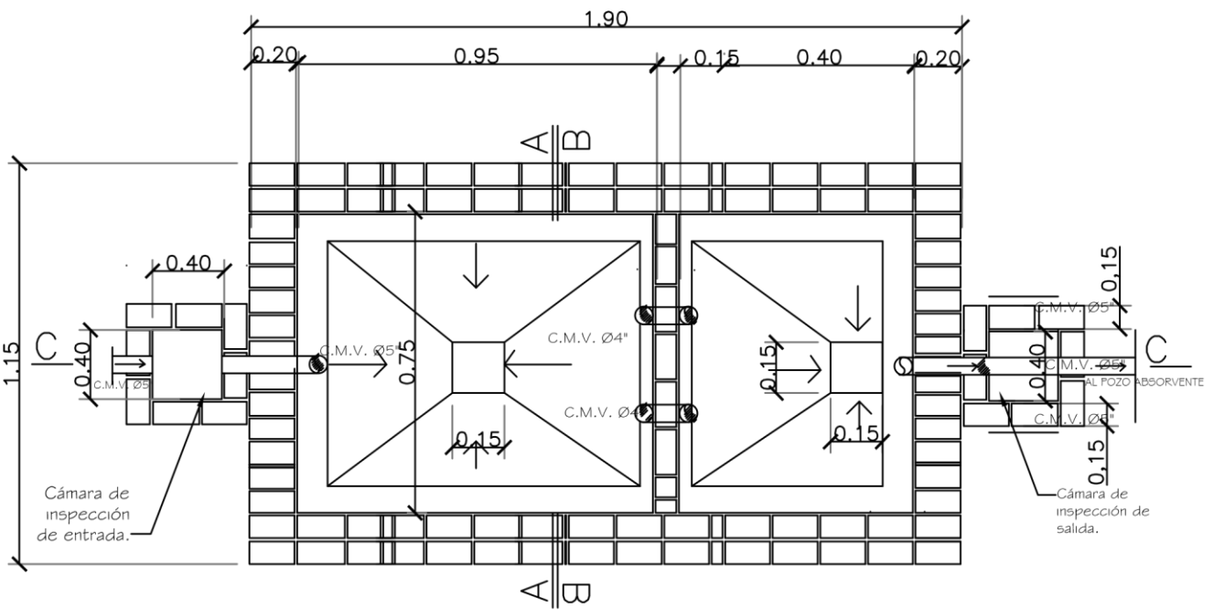

PLANTA CAMARA SEPTICA
Sin escala

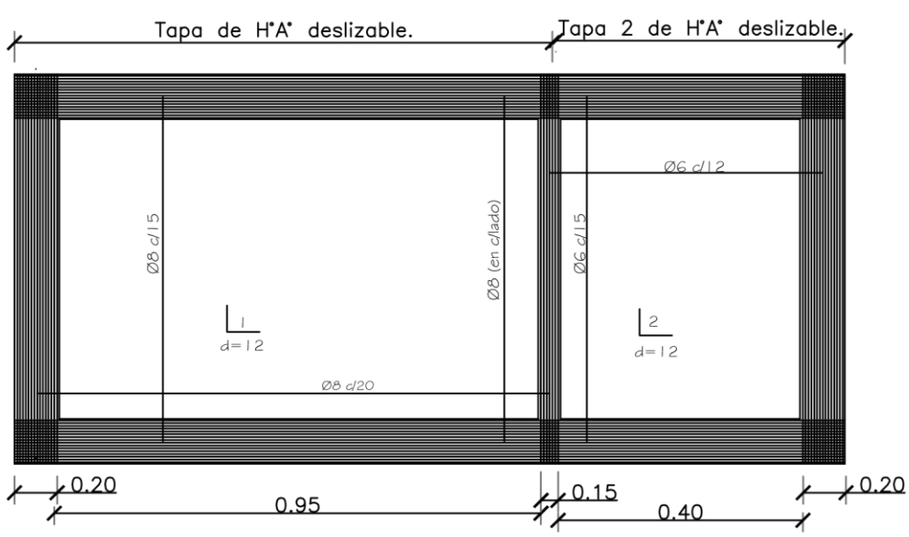

DETALLE DE LOSA TAPA CAMARA SEPTICA
Sin escala

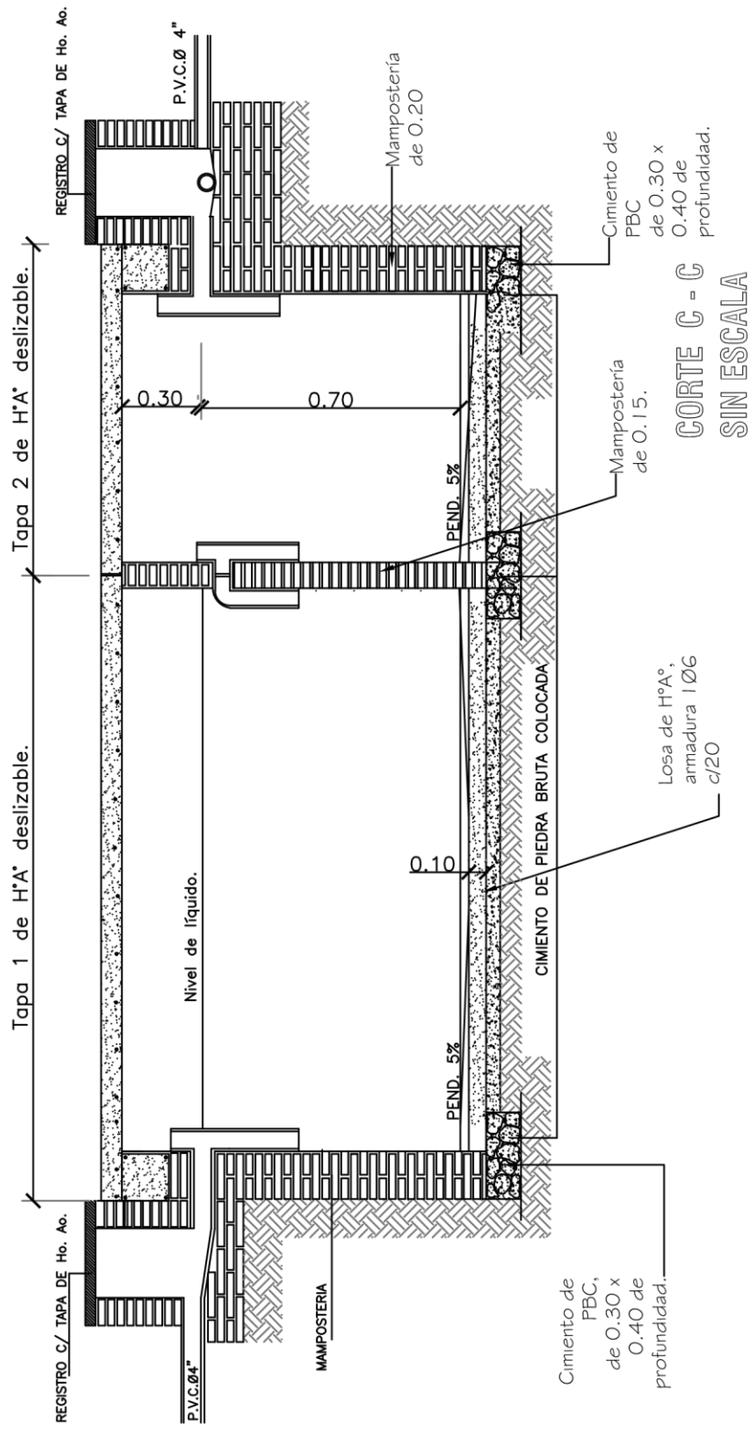
REGISTRO C/ TAPA DE Ho. Ao.
P.V.C.Ø 4"
Mampostería de 0.20
Cimiento de PBC de 0.30 x 0.40 de profundidad.
Tapa 2 de H°A° deslizable.
0.30
0.70
PEND. 5%
Mampostería de 0.15.
CORTE C - C
SIN ESCALA
Tapa 1 de H°A° deslizable.
Nivel de líquido.
CIMIENTO DE PIEDRA BRUTA COLOCADA
Losa de H°A°, armadura 1 Ø6 c/20
0.10
PEND. 5%
REGISTRO C/ TAPA DE Ho. Ao.
P.V.C.Ø4"
MAMPOSTERIA
Cimiento de PBC, de 0.30 x 0.40 de profundidad.

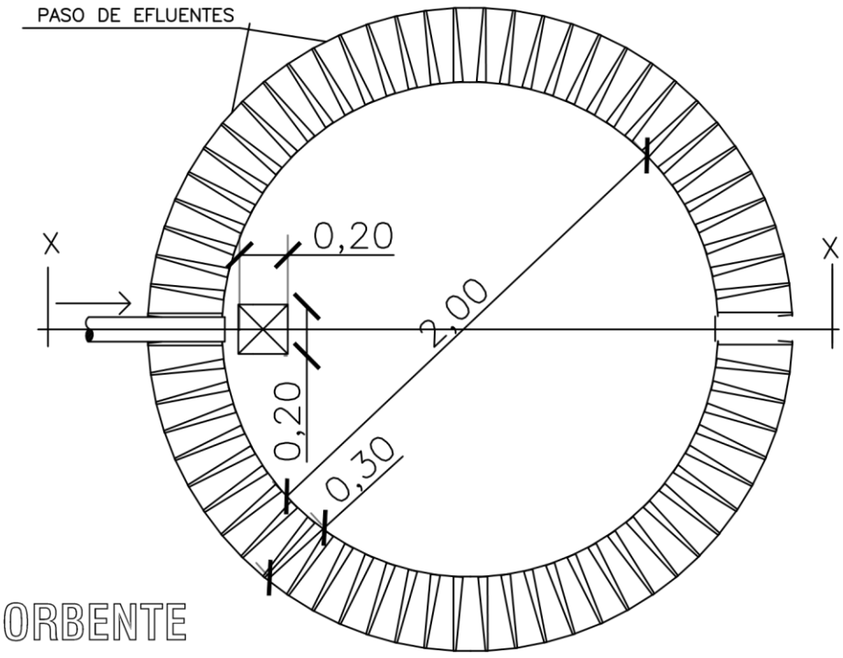

PLANTA
POZO ABSORBENTE

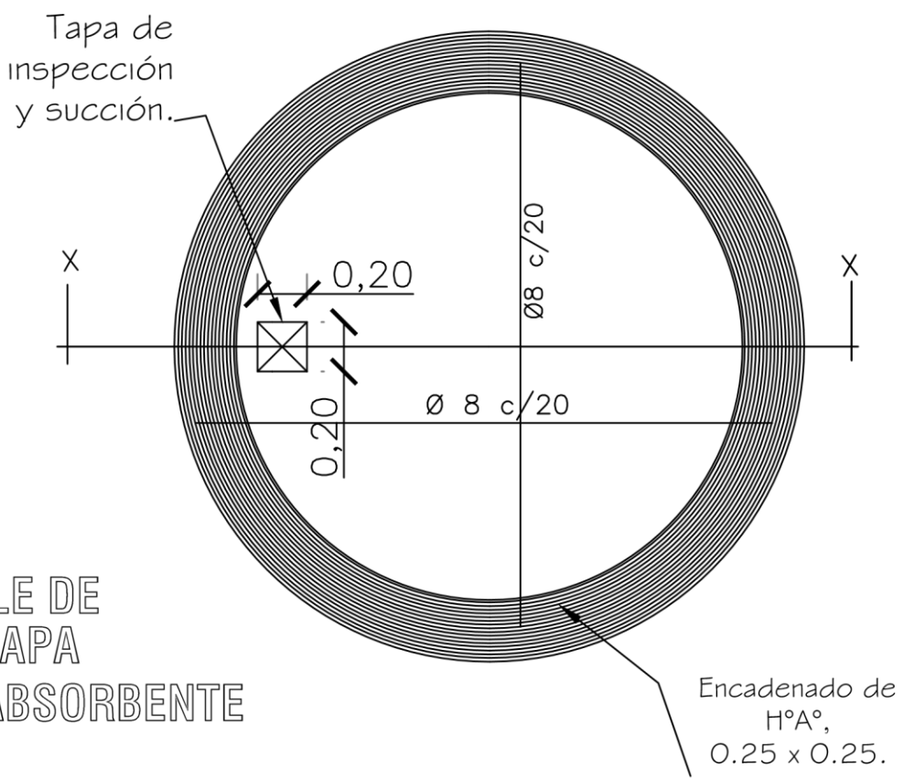

DETALLE DE
LOSA TAPA
POZO ABSORBENTE

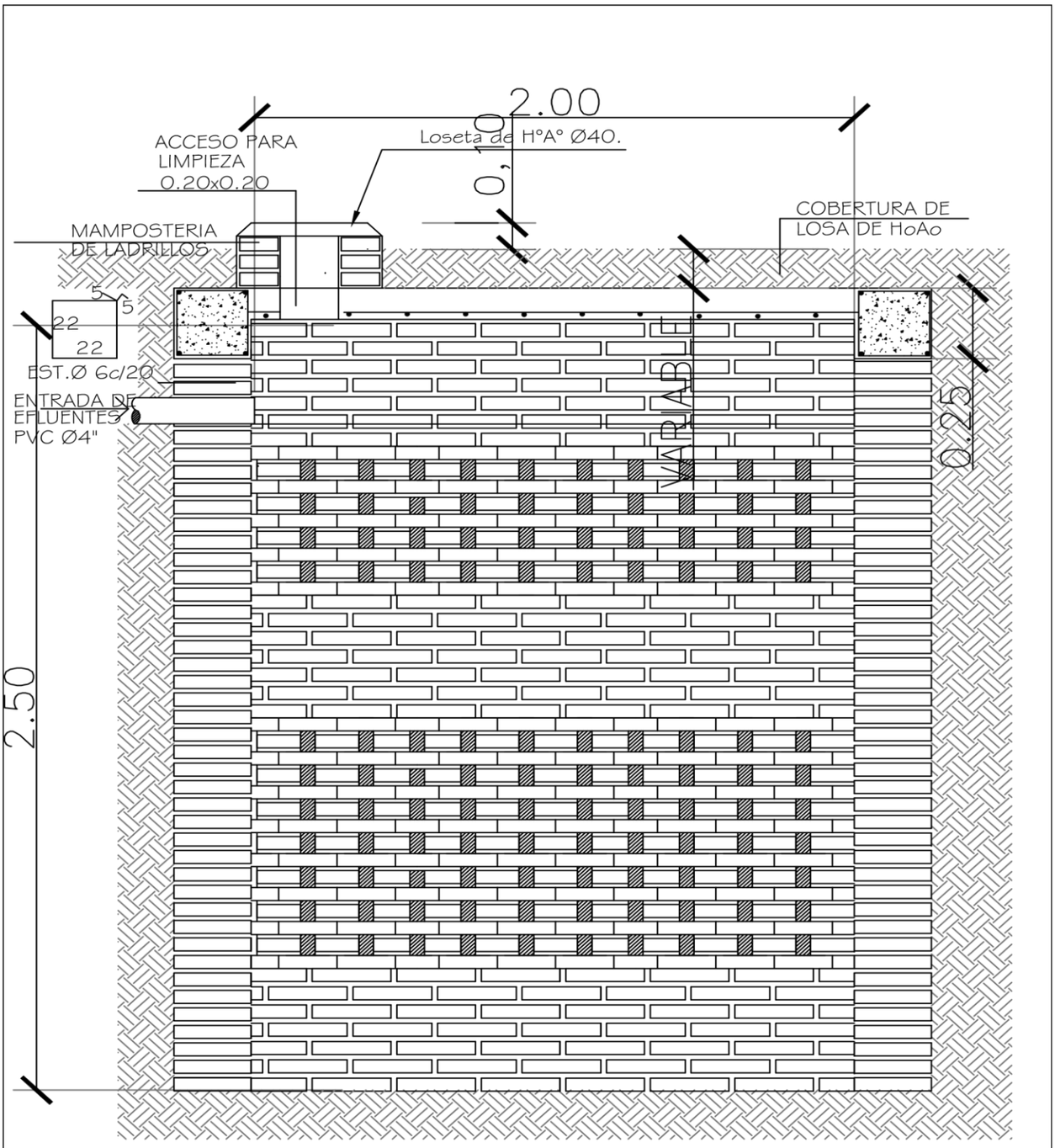

POZO ABSORBENTE ESC. 1:20

CORTE X-X ESC. 1:20

Jorge Adrián Cantero Franco
Unidad Operativa de Contrataciones