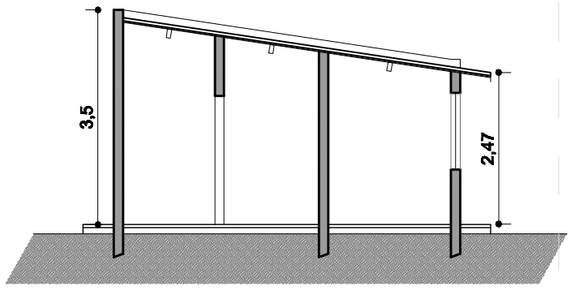

Corte propuesta
esc._____1:100

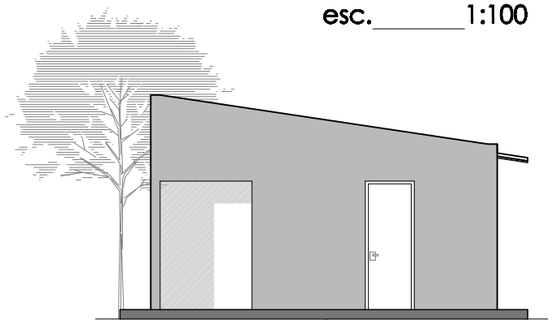

Fachada Propuesta
esc._____1:100

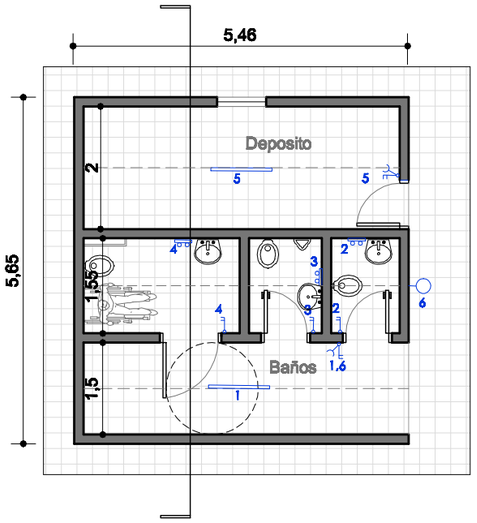

Planta propuesta
esc._____1:100

Se supone que en las cercanias a esta casa hay instalación electrica

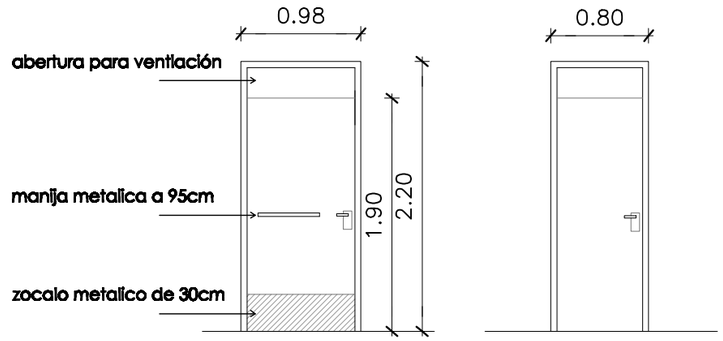

Detalle puertas
esc._____1:50

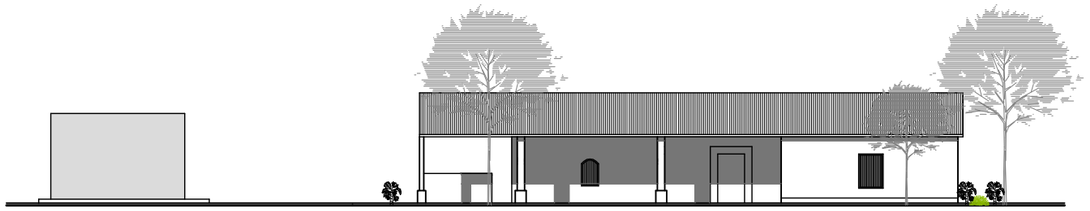

Vista del Museo y del bloque nuevo de baños esc. 1:250

SIMBOLOGÍAS

H/C SENSOR HUMO - CALOR

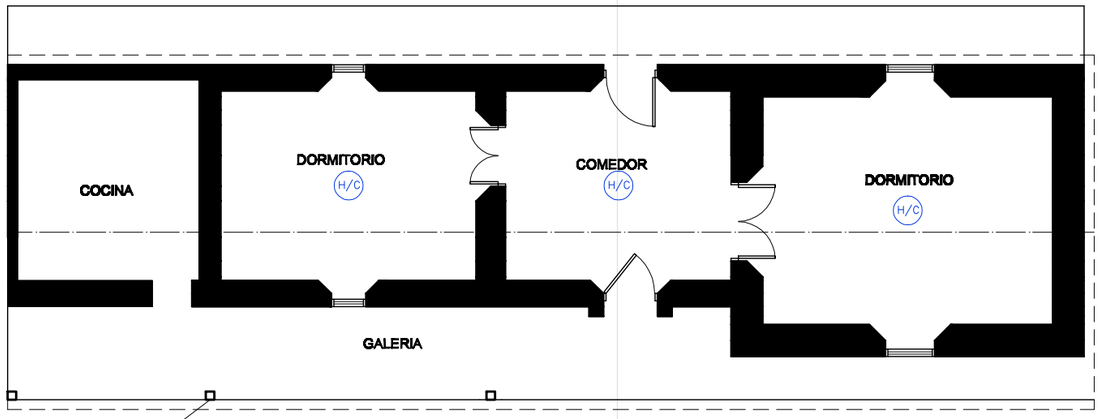

PREVENCIÓN CONTRA INCENDIO BLOQUE EXISTENTE
esc. _____1:125

P R O Y E C T O :
"Fortalecimiento Institucional de la Secretaria Nacional de Cultura"

Museo F. Yegros (Quyquyhó) - Propuesta
esc. _____varias