NP 3153 SH 3~ 272

Especificación técnica

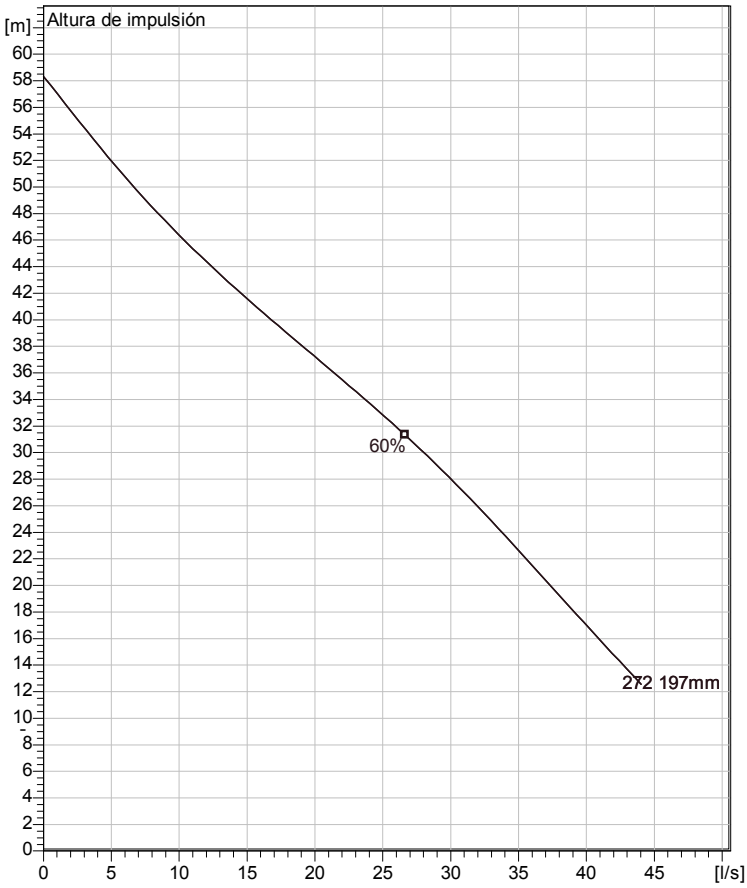

Agua, limpia

Curve according to: ISO 9906

Note: Picture might not correspond to the current configuration.

Installation: P - Semipermanente, húmeda

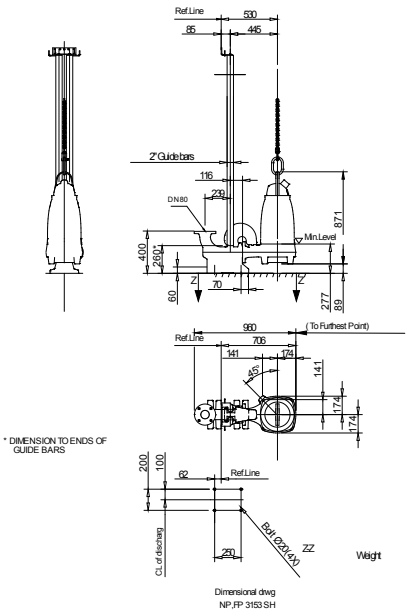

General

Sistema de autolimpieza del impulsor de canal semiabierto, ideal para bombeos de aguas residuales. Con posibilidad de añadir el sistema guide-pin para mejor la resistencia de posibles atascos. Un modulo basado en un diseño que permite la adaptación.

Impulsor

Impeller material	Grey cast Iron
Diam. de salida	80 mm
Suction Flange Diameter	80 mm
Impeller diameter	197 mm
Number of blades	2

Motor

Motor #	N3153.181 21-18-2BB-W 15KW
Variante de estator	7
Frecuencia	50 Hz
Tensión nominal	380 V
Nº de polos	2
Fases	3~
Potencia nominal	15 kW
Corriente nominal	29 A
Corriente de arranque	239 A
Velocidad nominal	2915 1/min
Factor de potencia	
1/1 Load	0,87
3/4 Load	0,81
1/2 Load	0,70
Eficiencia	
1/1 Load	90,0 %
3/4 Load	91,0 %
1/2 Load	90,5 %

Configuración

Proyecto	ID proyecto	Creado por	Creado el	Ultima actualización
			2014-05-19	

NP 3153 SH 3~ 272

Curva de funcionamiento

Bomba

Diam. de salida	80 mm
Suction Flange Diameter	80 mm
Impeller diameter	197 mm
Number of blades	2

Motor

Motor #	N3153.181 21-18-2BB-W 15KW
Stator variant	7
Frecuencia	50 Hz
Tensión nominal	380 V
Nº de polos	2
Fases	3~
Potencia nominal	15 kW
Corriente nominal	29 A
Corriente de arranque	239 A
Velocidad nominal	2915 1/min

Factor de potencia	
1/1 Load	0,87
3/4 Load	0,81
1/2 Load	0,70

Eficiencia	
1/1 Load	90,0 %
3/4 Load	91,0 %
1/2 Load	90,5 %

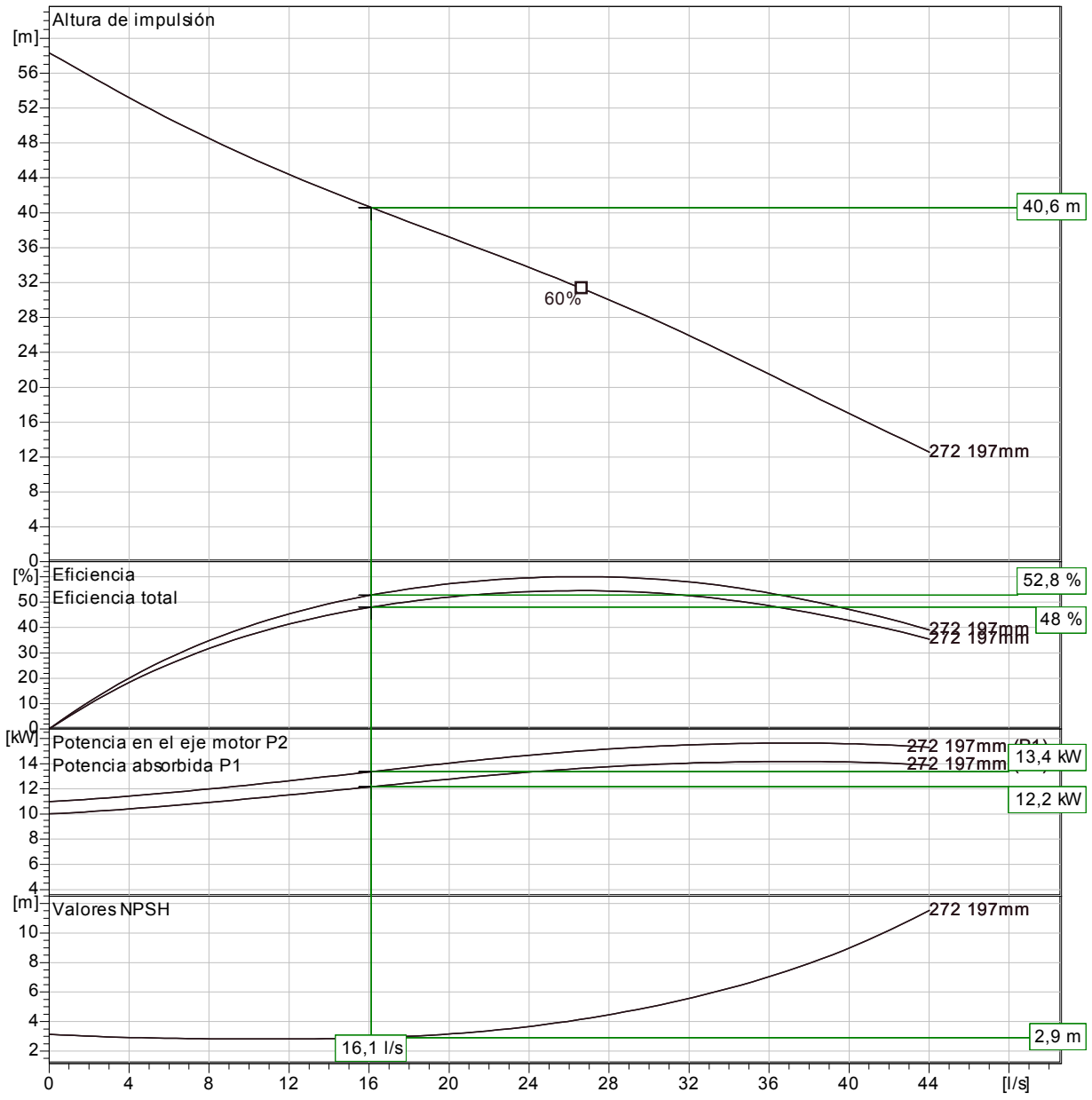

Agua, limpia

Curve according to: ISO 9906

Proyecto	ID proyecto	Creado por	Creado el	Ultima actualización
			2014-05-19	

NP 3153 SH 3~ 272

Duty Analysis

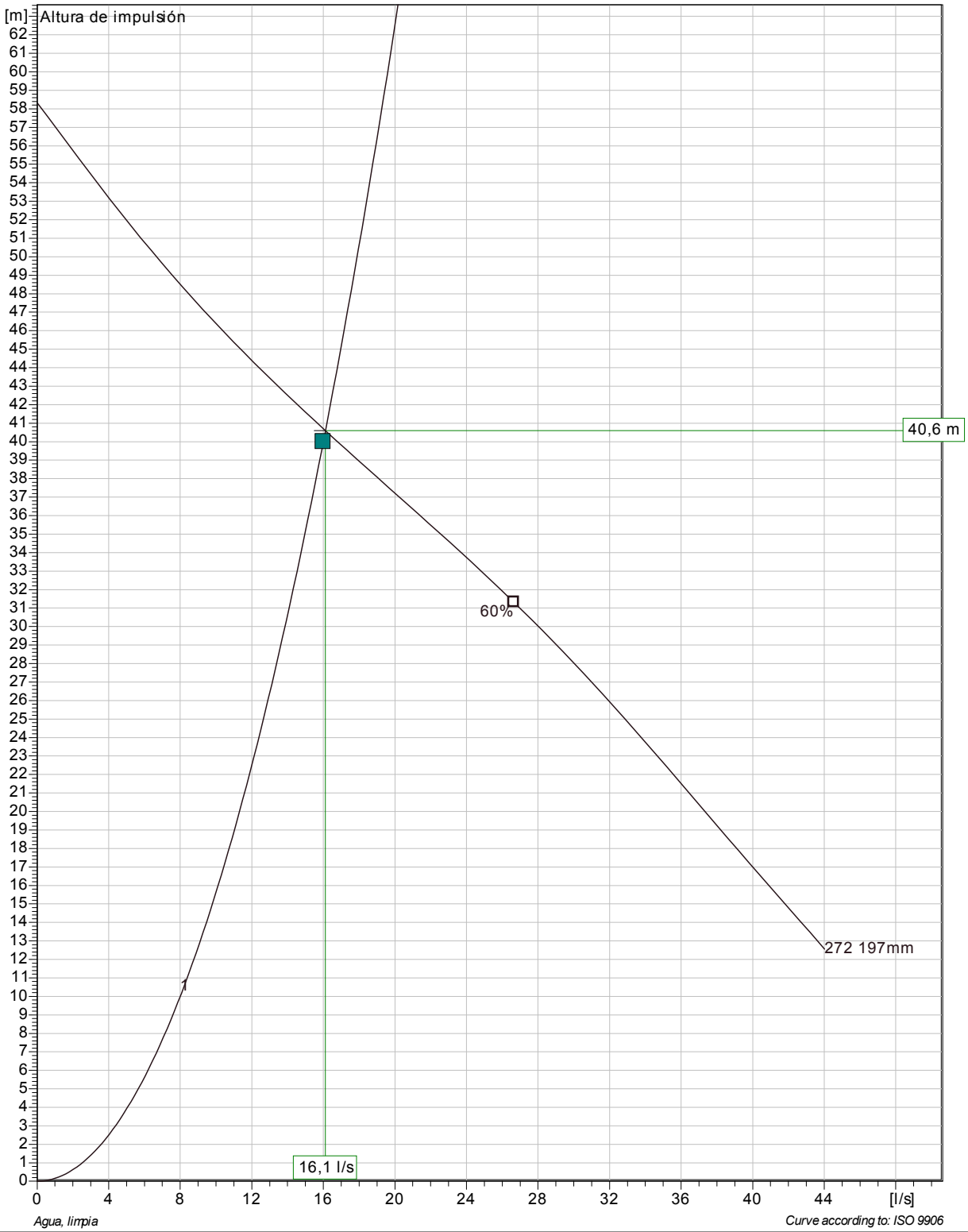

Pumps running /System	Individual pump Flow	Head	Shaft power	Total Flow	Head	Shaft power	Hyd eff.	Specific energy	NPSHre
1	16,1 l/s	40,6 m	12,2 kW	16,1 l/s	40,6 m	12,2 kW	52,8 %	0,23 kWh/m³	2,9 m

Proyecto	ID proyecto	Creado por	Creado el	Ultima actualización
			2014-05-19	

NP 3153 SH 3~ 272

VFD Curve

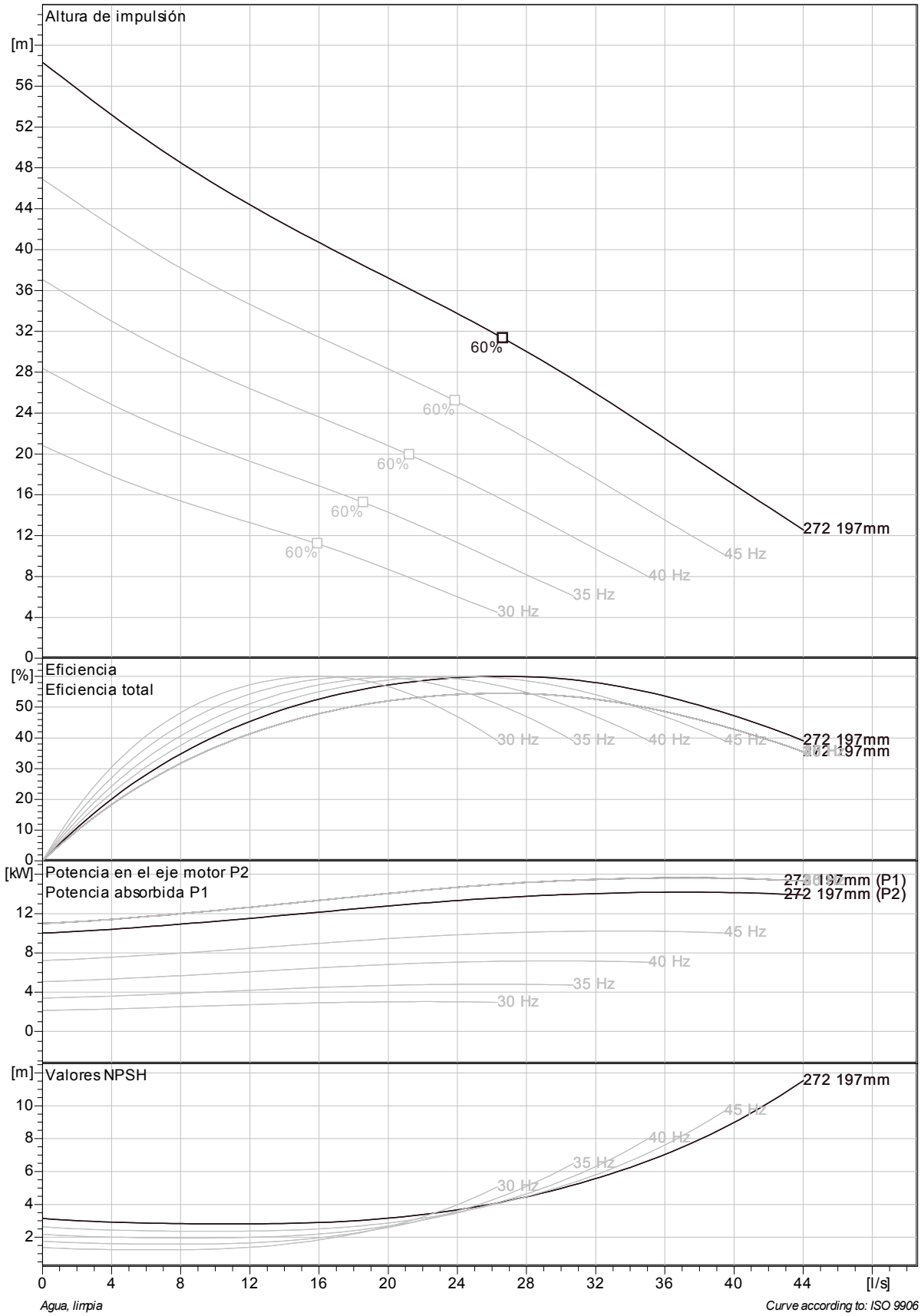

Proyecto	ID proyecto	Creado por	Creado el	Ultima actualización
			2014-05-19	

NP 3153 SH 3~ 272

VFD Analysis

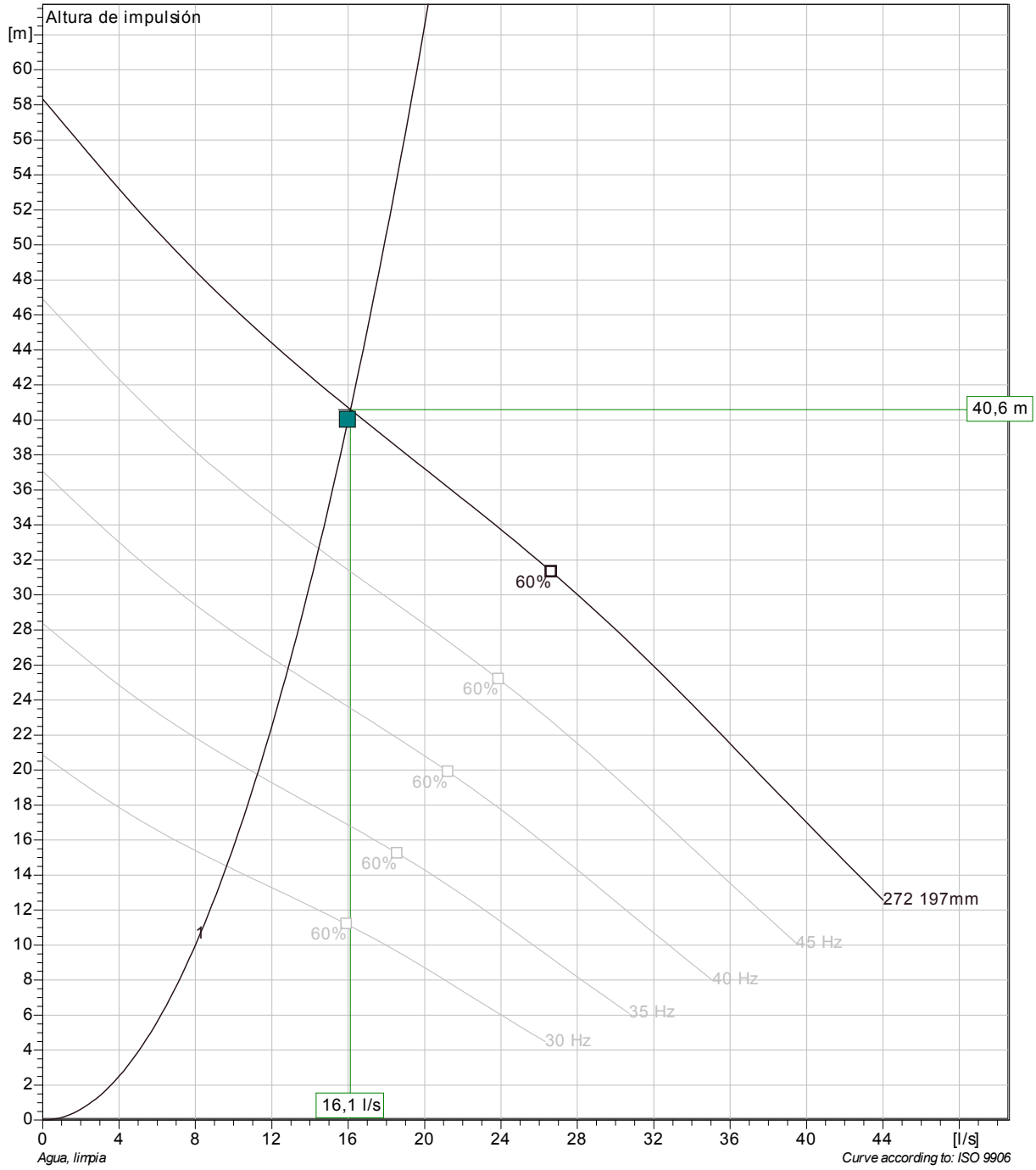

Pumps running /System	Individual pump Frequency	Flow	Head	Shaft power	Total Flow	Head	Shaft power	Hyd eff.	Specific energy	NPSHre
1	50 Hz	16,1 l/s	40,6 m	12,2 kW	16,1 l/s	40,6 m	12,2 kW	52,8 %	0,23 kWh/m³	2,9 m
1	45 Hz	14,5 l/s	32,6 m	8,77 kW	14,5 l/s	32,6 m	8,77 kW	52,8 %	0,251 kWh/m³	2,44 m
1	40 Hz	12,8 l/s	25,8 m	6,16 kW	12,8 l/s	25,8 m	6,16 kW	52,8 %	0,276 kWh/m³	2,02 m
1	35 Hz	11,2 l/s	19,7 m	4,13 kW	11,2 l/s	19,7 m	4,13 kW	52,8 %	0,309 kWh/m³	1,63 m
1	30 Hz	9,64 l/s	14,5 m	2,6 kW	9,64 l/s	14,5 m	2,6 kW	52,8 %	0,353 kWh/m³	1,27 m

Proyecto	ID proyecto	Creado por	Creado el	Ultima actualización
			2014-05-19	

NP 3153 SH 3~ 272

Dimensional drawing

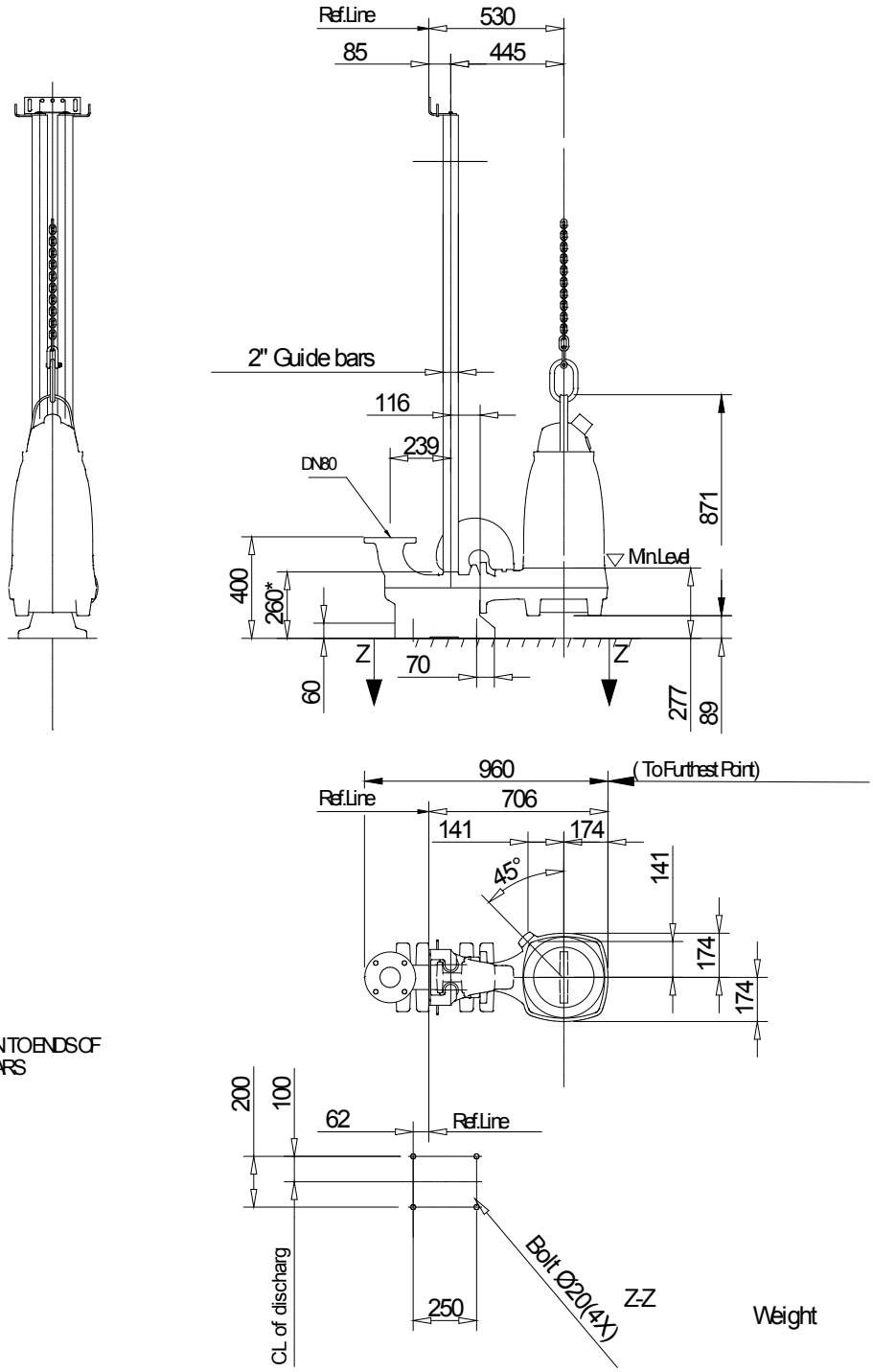

Proyecto	ID proyecto	Creado por	Creado el	Ultima actualización
			2014-05-19	