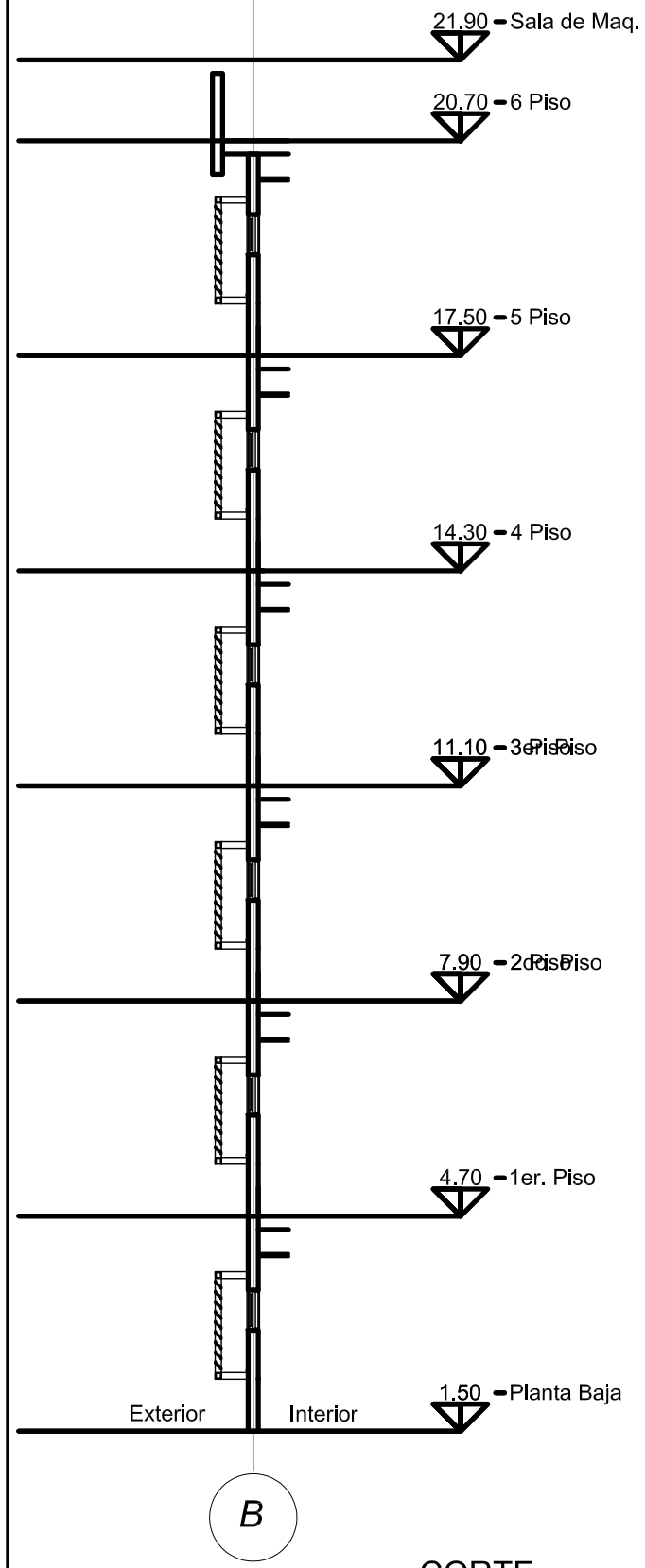

CORTE
Esc. 1/50

PARASOLES FACHADAS LATERALES

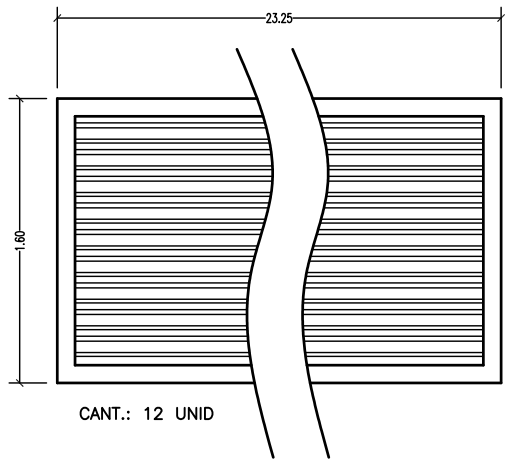

PARASOLES FACHADAS CONTRAFRENTE

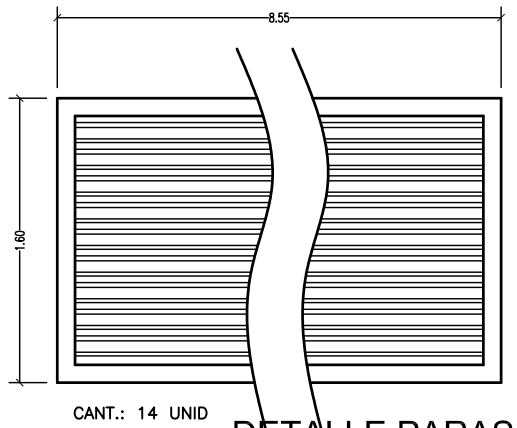

DETALLE PARASOL
Esc. 1/20

DETALLE TIPICO DE BARANDAS

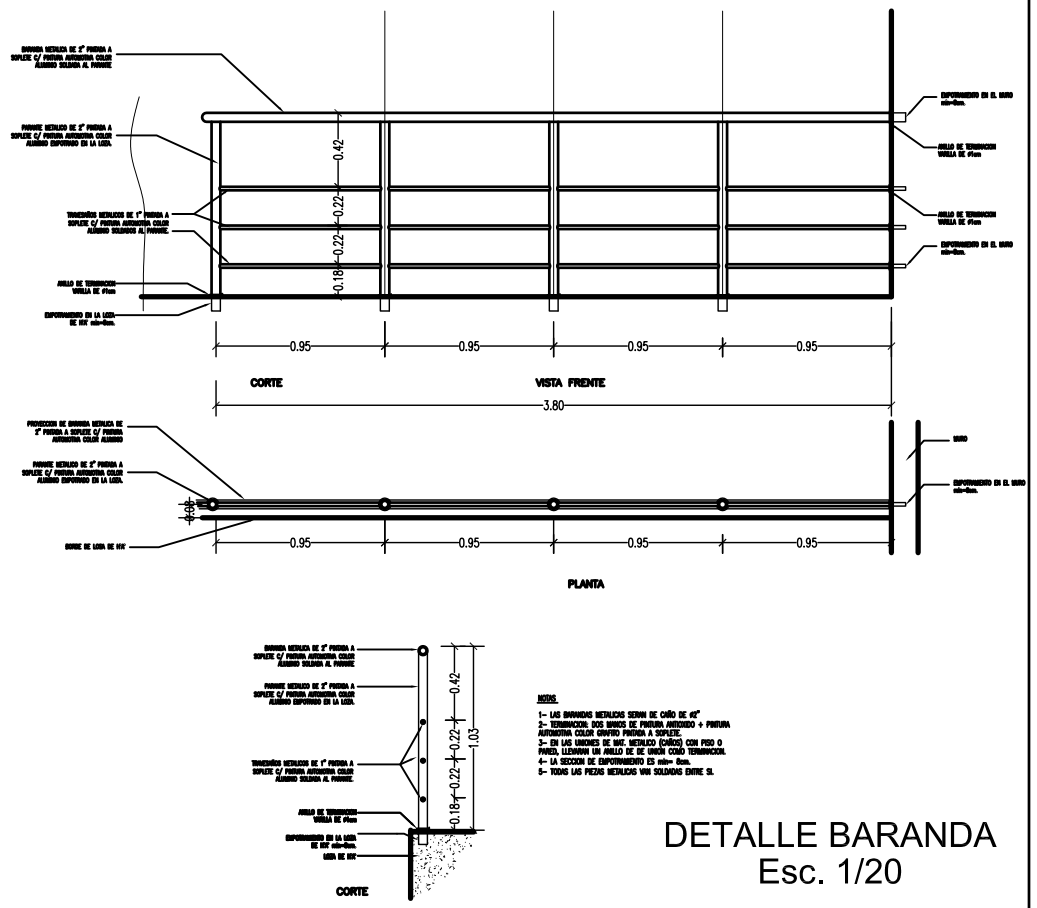

DETALLE BARANDA
Esc. 1/20

ESTRUCTURA EMPOTRADA A LA MAMPOSTERIA POR MEDIO DE SOPORTES METALICOS COLOCADOS CADA 3 m MAXIMO
TERMINACION: PINTURA AUTOMOTIVA COLOR GRAFITO SEMIMATE PREVIO TRATAMIENTO ANTIOXIDO

BASTIDOR DE CAÑO REFORZADO DE 100 x 100
TERMINACION: PINTURA AUTOMOTIVA COLOR GRAFITO SEMIMATE PREVIO TRATAMIENTO ANTIOXIDO

PARASOL DE CHAPA DOBLADA GALVANIZADA Nº 20
SEPARADOS CADA 3"
TERMINACION: PINTURA AUTOMOTIVA COLOR GRAFITO SEMIMATE PREVIO TRATAMIENTO ANTIOXIDO

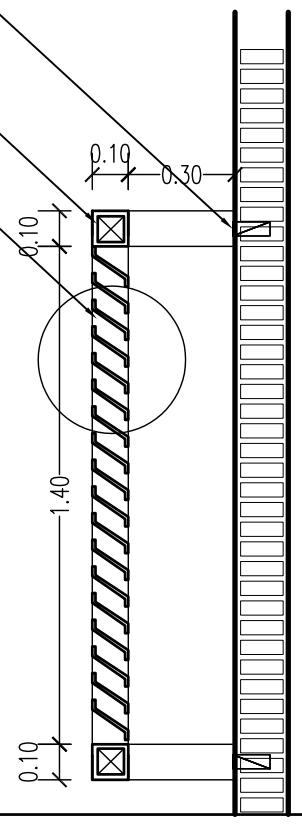

DETALLE PARASOL
Esc. 1/10

DETALLE DE PARASOLES Y BARANDAS METALICAS

Ministerio Público
República del Paraguay
DIRECCION DE OBRAS Y PROYECTOS

MINISTERIO PUBLICO
FISCALIA GENERAL DEL ESTADO
PROYECTO DE SEDE REGIONAL-CIUDAD DE PEDRO JUAN CABALLERO

UBICACION:	JUAN.DE.AYOLAS.E/.MADAME.LYNCH.Y.PANCHITO.LOPEZ		
PROPIETARIO:	MINISTERIOPUBLICO		
DIRECCIÓN:	CHILE.E/YGATIMI.Y.JEJUI		
PROFESIONAL:	DIRECCION.DE.OBRAS.Y.PROYECTOS	PAT.No: ·	
DIRECCIÓN:	CHILE.E/YGATIMI.Y.JEJUI		
CTA.CTE.CTRAL:	L2;M-116;S-III		
SUP. TERRENO:	5524,74.M2	SUP.A CONSTRUIR: 7.997 M2	ESCALA 1:20 VARIOS / LAMINA Nº AD-09

PROFESIONAL

PROPIETARIO