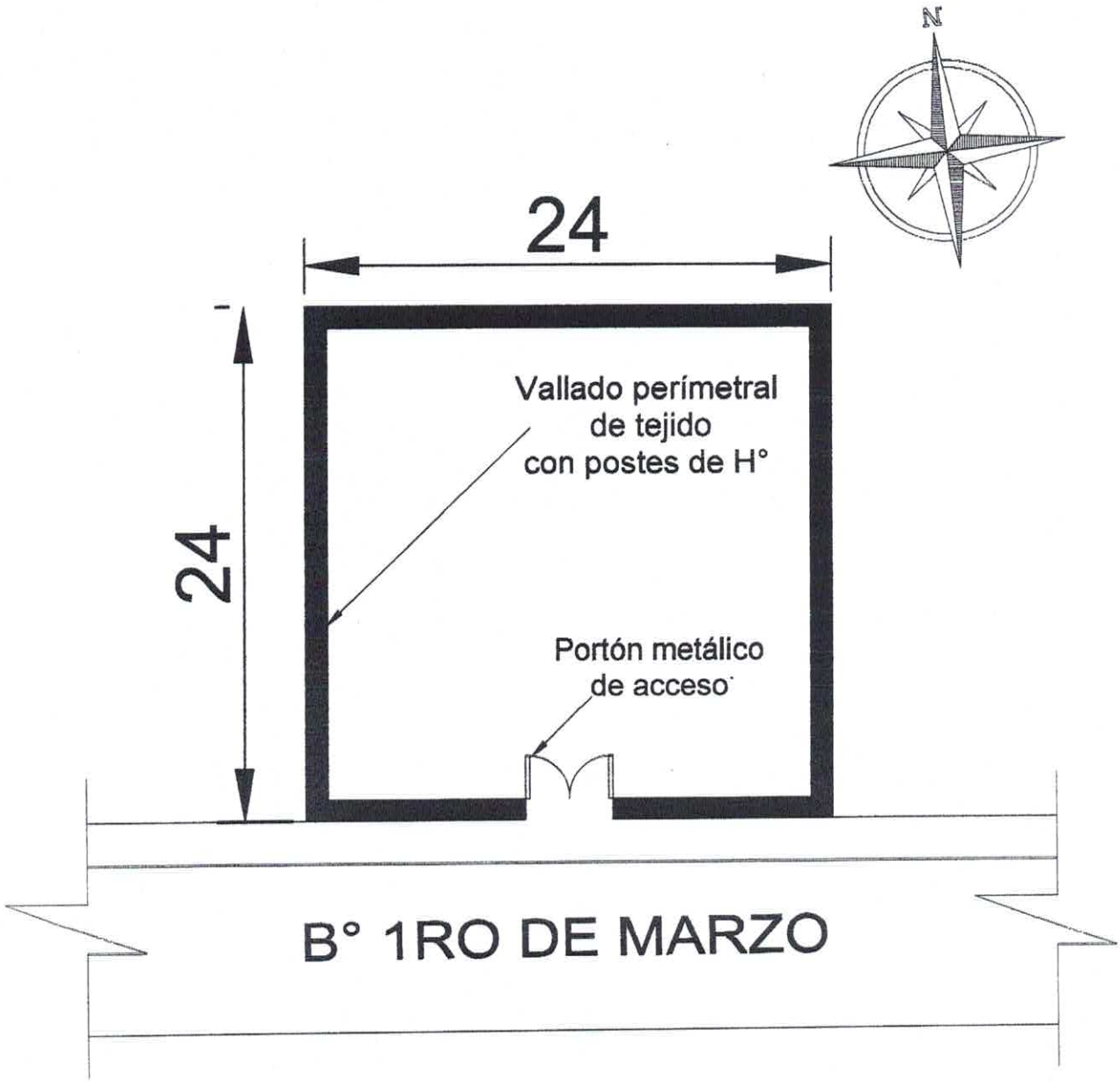


PLANTA DE UBICACIÓN
ESC.:..... 1/300

COORDENADAS GOOGLE MAPS:
-24.742424, -56.034291.

Municipalidad de Capiibary
Dpto. de San Pedro - Py.

PROYECTO: Construcción de Vallado perímetral y portón metálico 4.00x2.50mts. de acceso.

UBICACIÓN: Centro Recreativo Virgen de Los Dolores B° 1ro de Marzo.

Luis A. Fernández Portillo
Arquitecto
Reg. M.O.P.C. N° 3.193

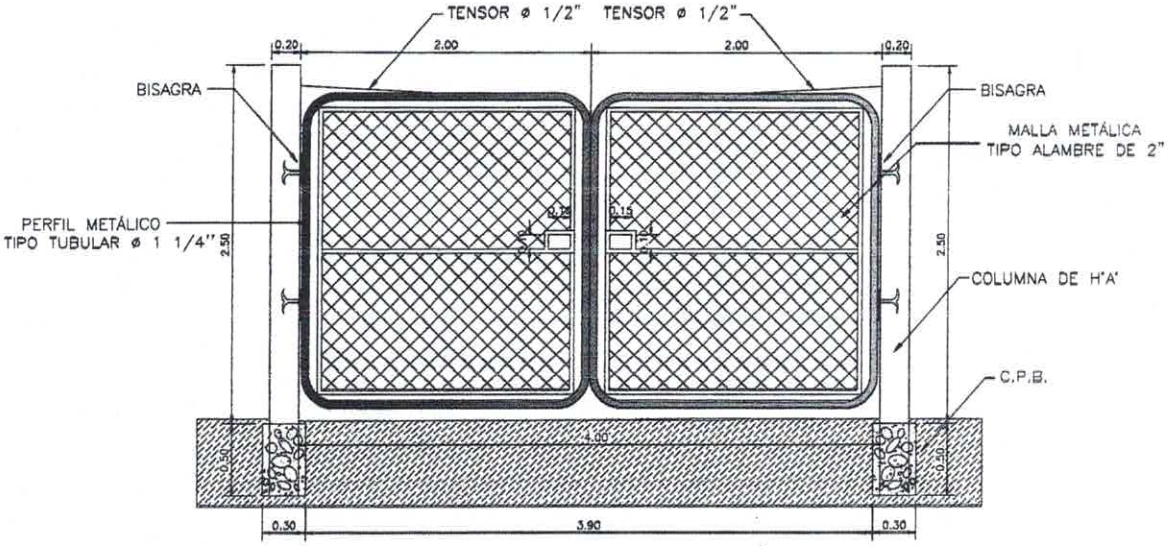


PORTÓN ACCESO OESTE
ESC.:..... 1/50

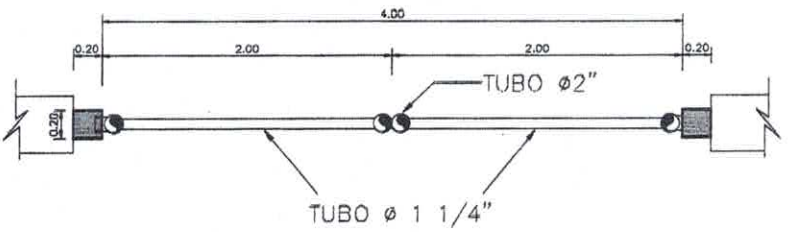


PLANTA ACOTADA PORTÓN ACCESO OESTE
ESC.:..... 1/50

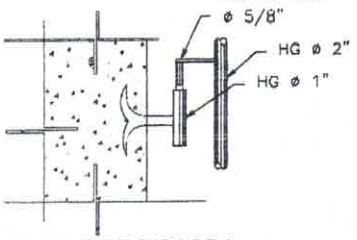


DETALLE DE BISAGRA
SIN ESCALA

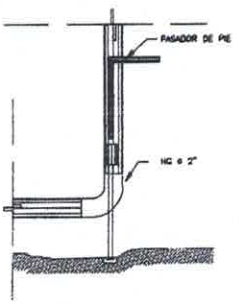


DETALLE PASADOR DE PIE
SIN ESCALA

**DETALLE DE AMARRE DE MALLA**
**ESC.:..... 1/50**

Municipalidad de Capiibary
Dto. de San Pedro - Py.

PROYECTO: Construcción de Vallado perímetral y portón metálico.

UBICACIÓN: Centro Recreativo Virgen de Los Dolores - B° 1ro de Marzo

Luis A. Fernández Portillo

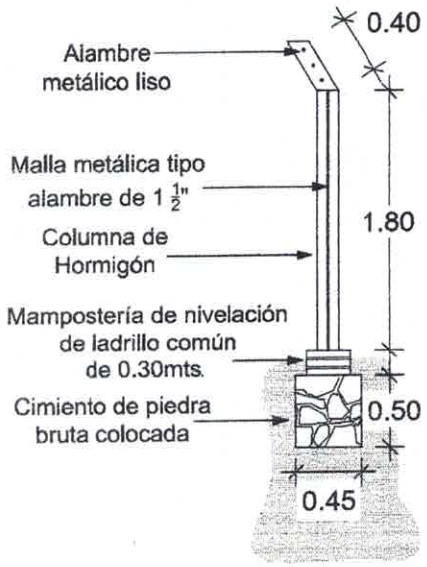


SECCIÓN TRANSVERSAL DE VALLADO
ESC.:..... 1:50

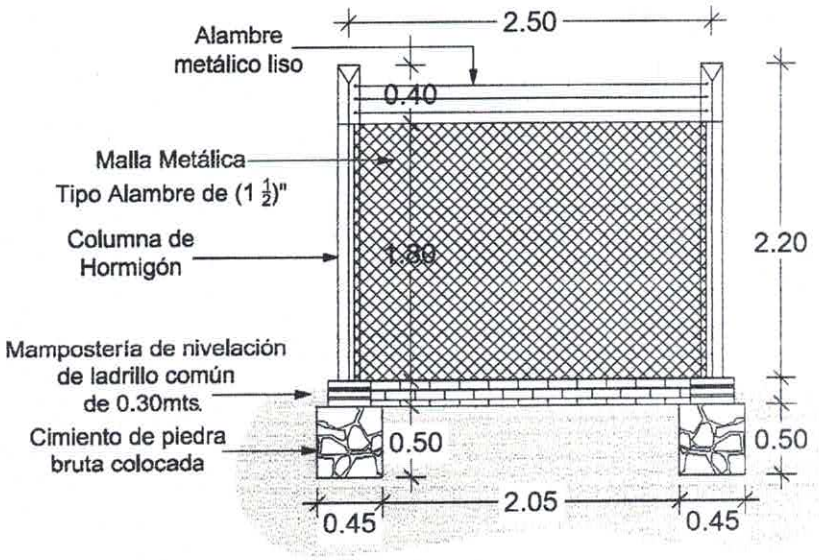


SECCIÓN LONGITUDINAL DE VALLADO
ESC.:..... 1:50

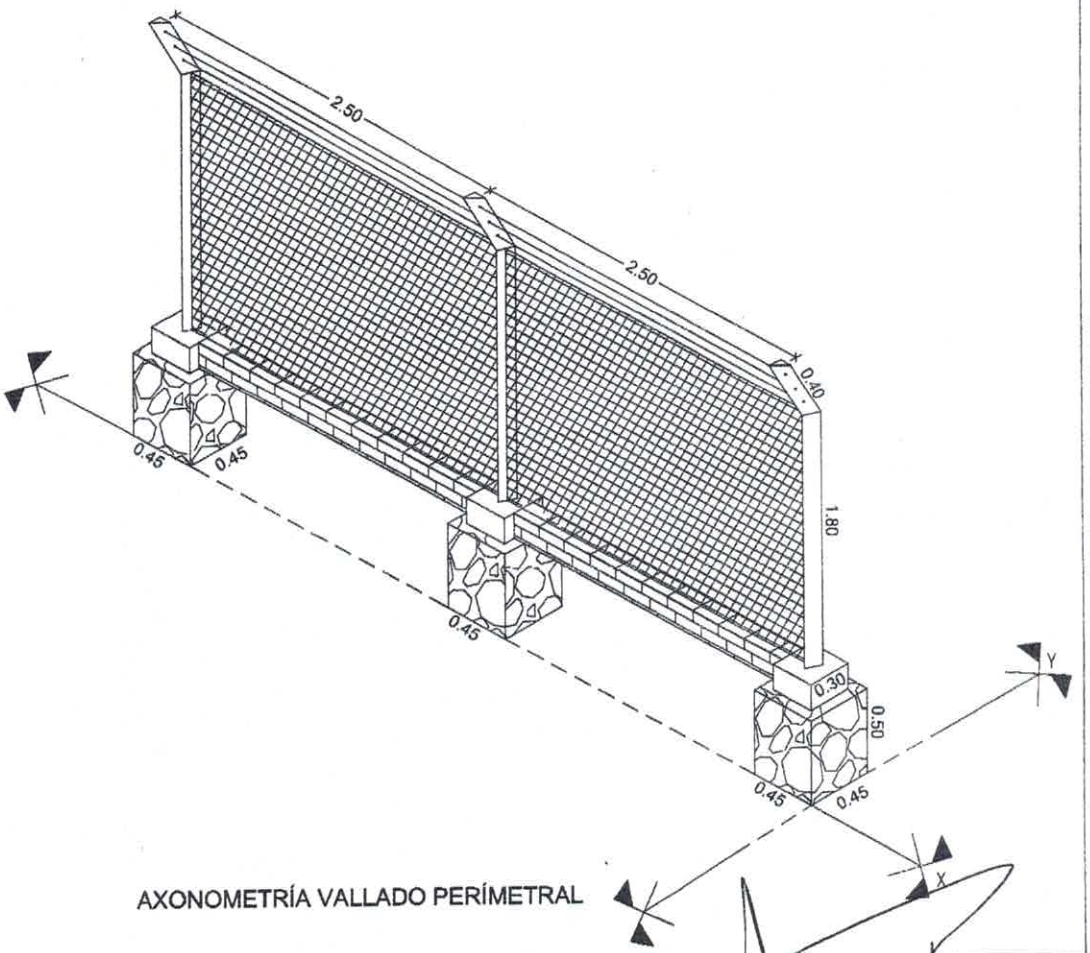


AXONOMETRÍA VALLADO PERÍMETRAL

Municipalidad de Capiibary
Dto. de San Pedro - Py.

PROYECTO: Construcción de Vallado perímetral y portón metálico.

UBICACIÓN: Centro Recreativo Virgen de Los Dolores - B° 1ro de Marzo

Luis A. Fernández Portillo
Arquitecto
Reg. M.O.P.C. N° 3.193

# Municipalidad de Capiíbary
# Dto. de San Pedro - Py.

## Construcción Vallado perímetral. Construcción de 3 portónes tipo metálico.

## UBICACIÓN:

## Club Colonos Unidos, Compañia 25 d Diciembre.

Distrito de Capiibary.

Luis A. Fernández Portillo
Arquitecto
Reg. M.O.P.C. N° 3.193

CLUB COLONOS UNIDOS, COMPAÑIA 25 DE DICIEMBRE.
COORDENADA GOOGLE MAPS: -24.707310,-56.065134

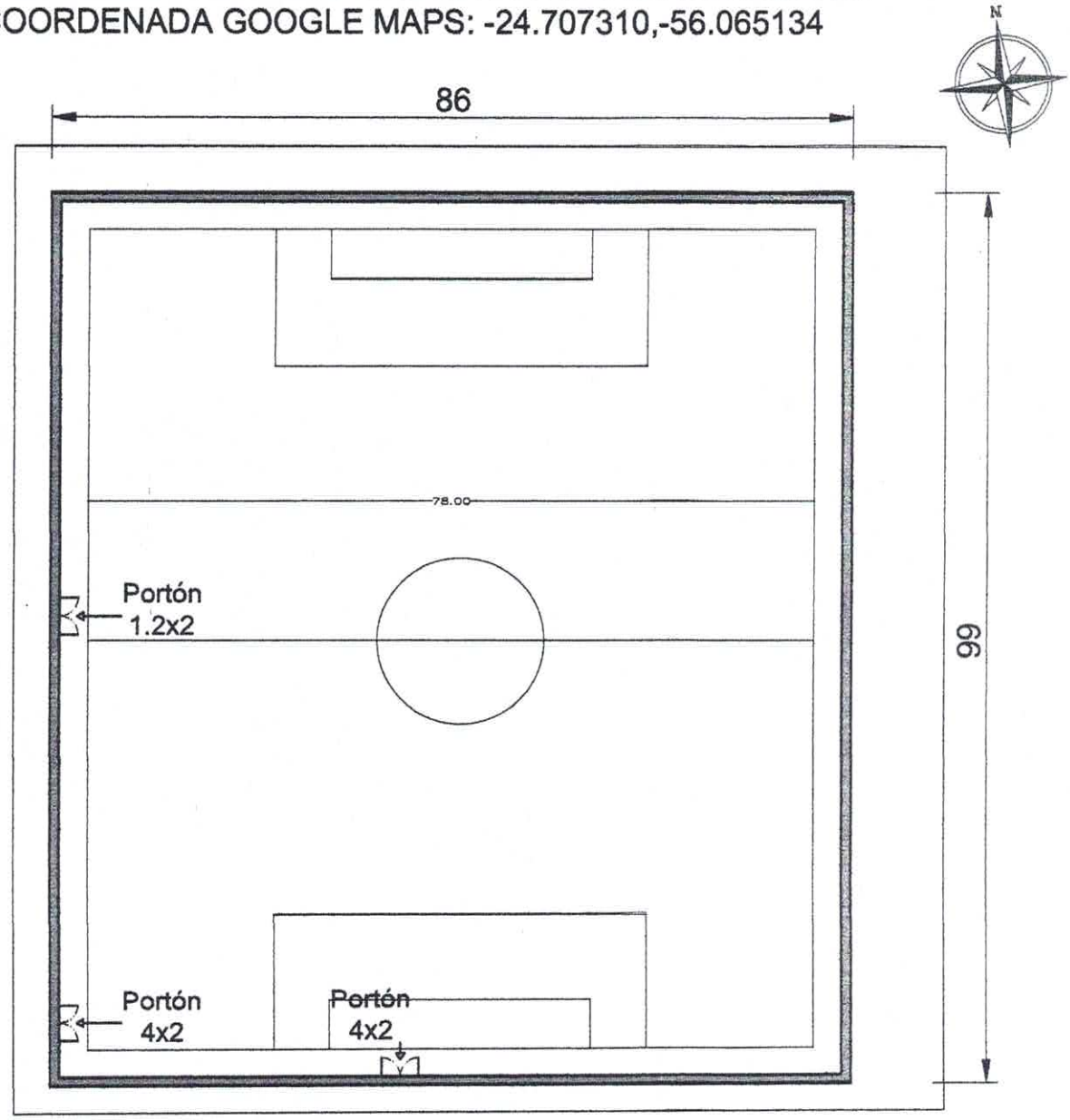


COMPAÑIA 25 DE DICIEMBRE.

REFERENCIA

CERCADO A CONSTRUIR

PLANTA ACOTADA
ESC.:.....1/700

Municipalidad de Capiíbary Dto. de San Pedro - Py.

PROYECTO: Construcción de vallado perímetral.
Construcción de 3 portónes tipo metálico.

UBICACIÓN: Club Colonos Unidos, Compañia 25 d Diciembre.

Luis A. Fernández Portillo
Arquitecto

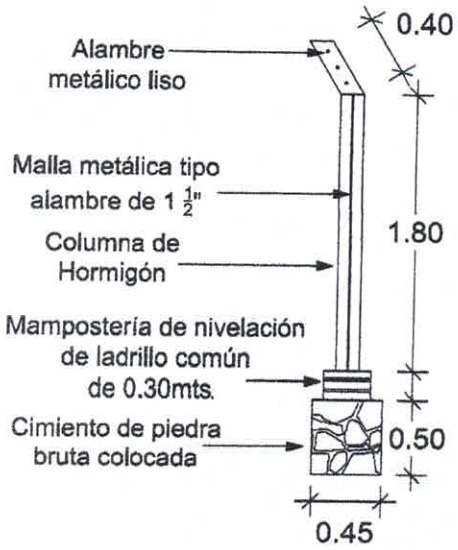


SECCIÓN TRANSVERSAL DE VALLADO
ESC.:..... 1:50

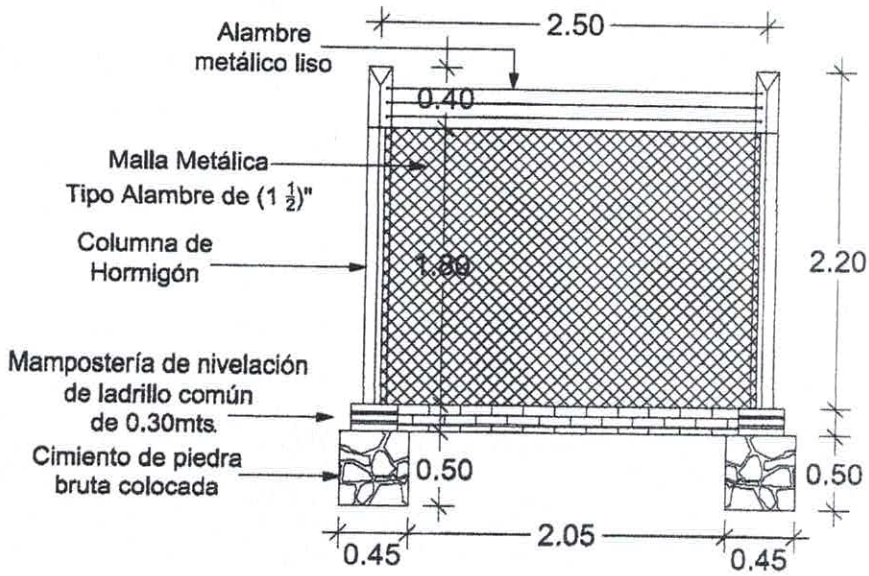


SECCIÓN LONGITUDINAL DE VALLADO
ESC.:..... 1:50

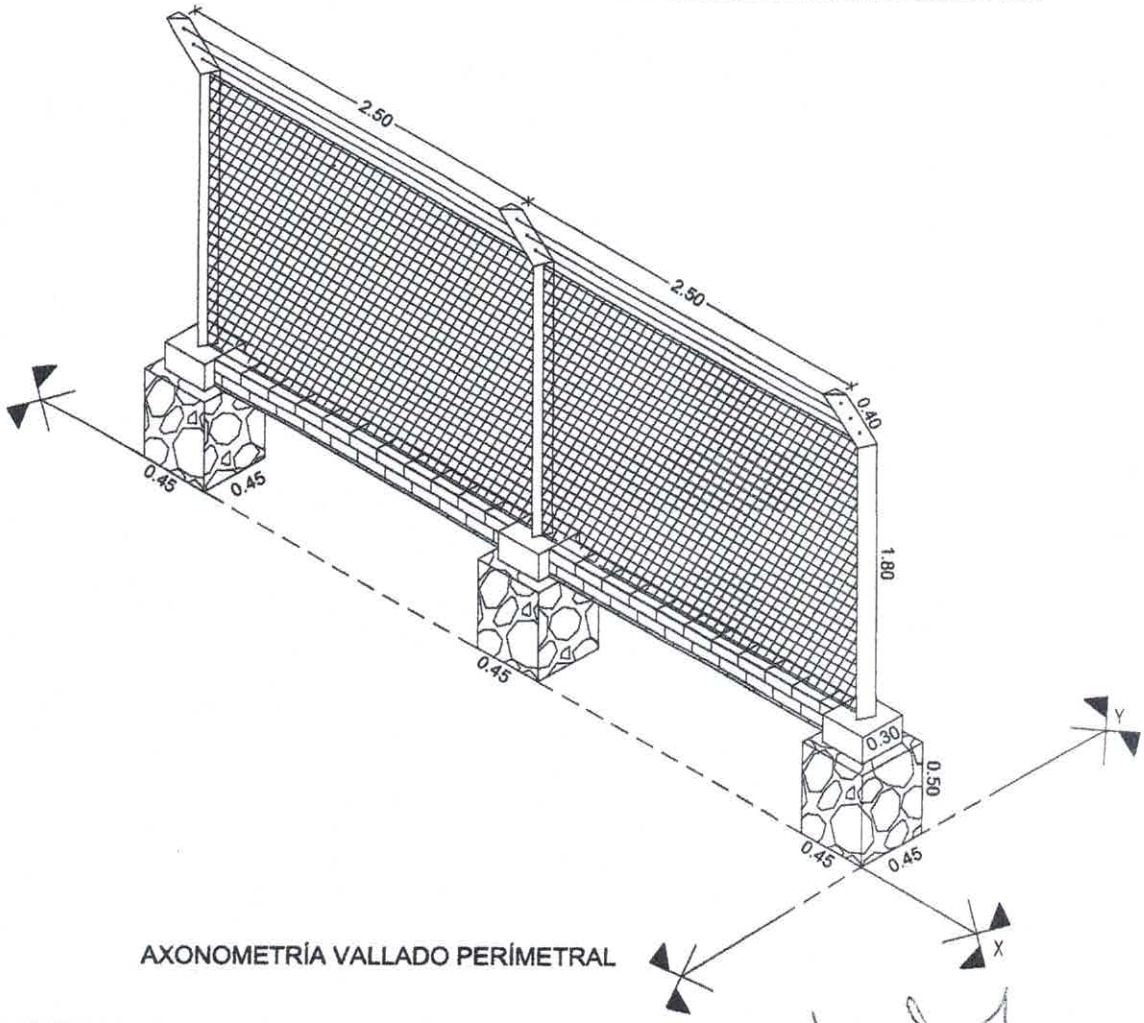


AXONOMETRÍA VALLADO PERÍMETRAL

Municipalidad de Capiíbary Dto. de San Pedro - Py.

PROYECTO: Construcción de vallado perímetral.
Construcción de 3 portónes tipo metálico.

UBICACIÓN: Club Colonos Unidos, Compañia 25 d Diciembre.

Luis A. Fernández Portillo
Arquitecto

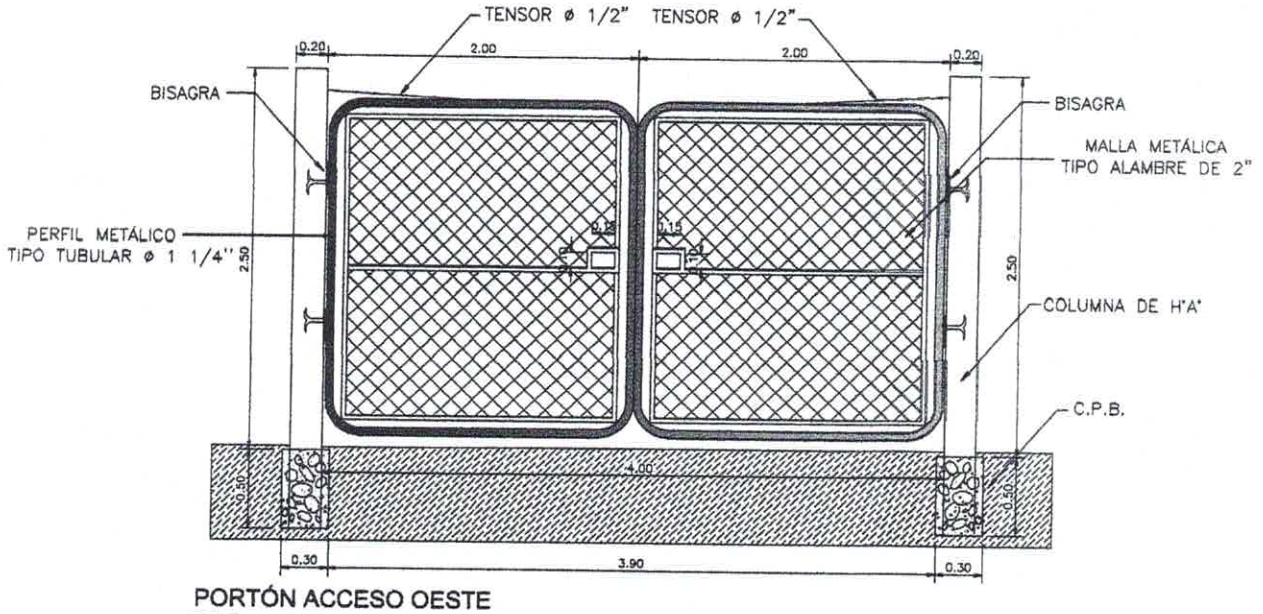


**PORTÓN ACCESO OESTE**
**ESC.:..... 1/50**

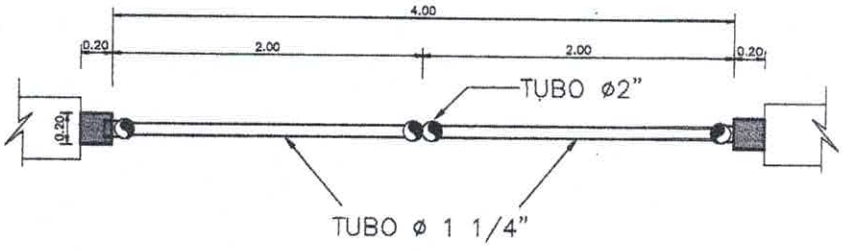


**PLANTA ACOTADA PORTÓN ACCESO OESTE**
**ESC.:..... 1/50**

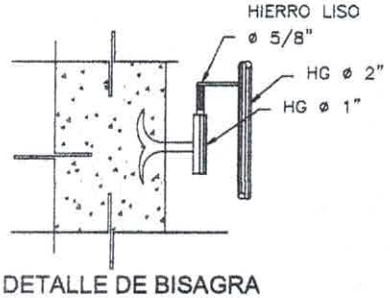


DETALLE DE BISAGRA
SIN ESCALA

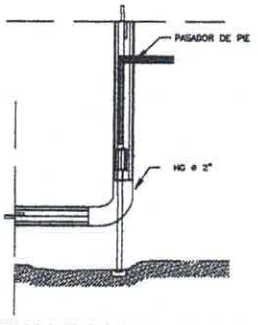


DETALLE PASADOR DE PIE
SIN ESCALA

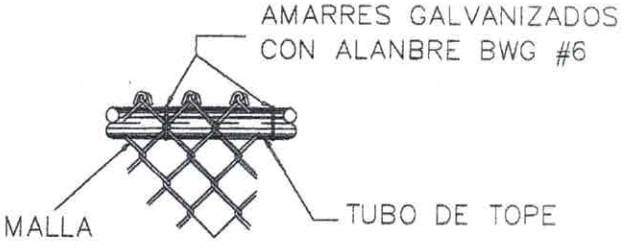


**DETALLE DE AMARRE DE MALLA**
**ESC.:..... 1/50**

Municipalidad de Capiíbary Dto. de San Pedro - Py.
PROYECTO: Construcción de vallado perímetral.
Construcción de 3 portónes tipo metálico.
UBICACIÓN: Club Colonos Unidos, Compañia 25 d Diciembre.

**Luis A. Fernández Portillo**
**Arquitecto**

# Municipalidad de Capiíbary
# Dto. de San Pedro - Py.

## PROYECTO:

Construcción Vallado perímetral.

## UBICACIÓN:

Centro Recreativo San Antonio Maria Claret
Compañía Pikete'i Distrito de Capiibary.

Luis A. Fernández Portillo
Arquitecto
Reg. M.O.P.C. N° 3.193

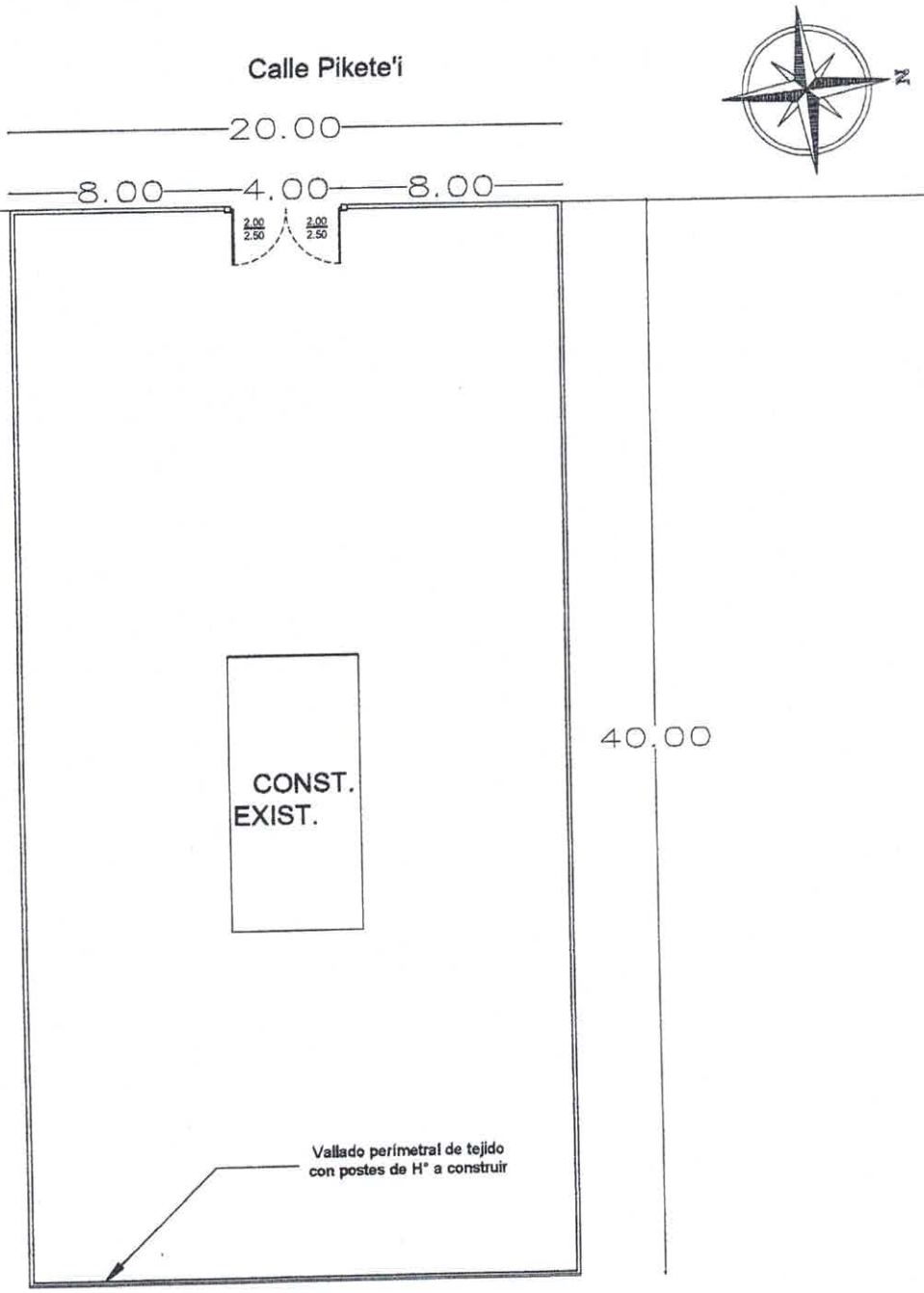


PLANTA DE UBICACIÓN
ESC.:..... 1/250

# Municipalidad de Capiíbary
## Dto. de San Pedro - Py.

PROYECTO: Construcción Vallado perímetral.

UBICACIÓN: Centro Recreativo San Antonio Maria Claret compañia pikete'i Distrito de Capiibary.

Luis A. Fernández Portillo
Arquitecto
Reg. M.O.P.C. Nº 3.193

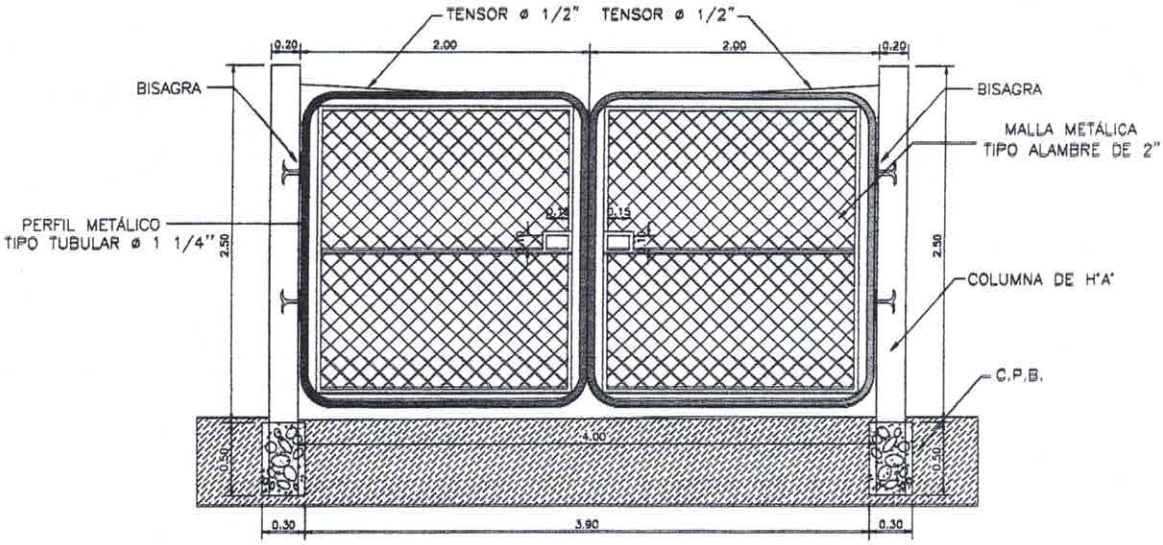


**PORTÓN ACCESO OESTE**
**ESC.:..... 1/50**

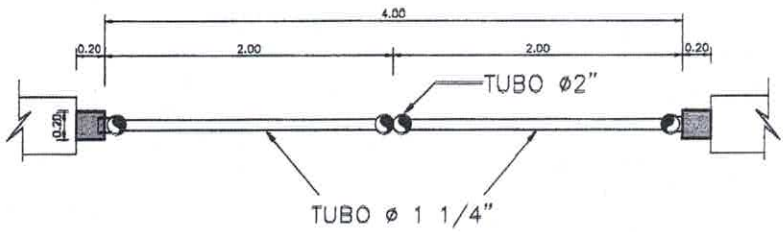


**PLANTA ACOTADA PORTÓN ACCESO OESTE**
**ESC.:..... 1/50**

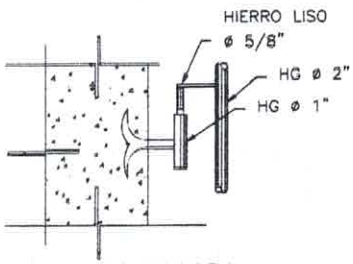


DETALLE DE BISAGRA
SIN ESCALA

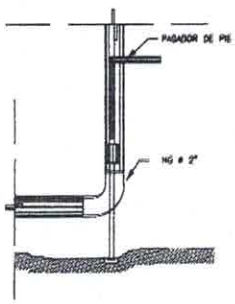


DETALLE PASADOR DE PIE
SIN ESCALA

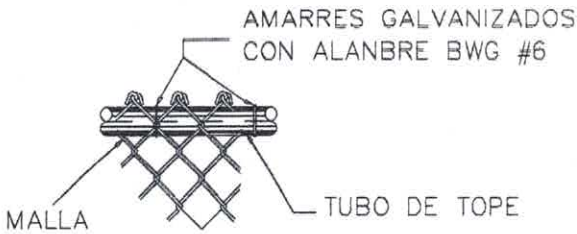


**DETALLE DE AMARRE DE MALLA**
**ESC.:..... 1/50**

## Municipalidad de Capiíbary
## Dto. de San Pedro - Py.

PROYECTO: Construcción Vallado perímetral.

UBICACIÓN: Centro Recreativo San Antonio Maria Claret compañia pikete'i Distrito de Capiibary.