MUNICIPALIDAD DE ITA

Ciudad del cántaro y la miel

www.municipalidadita.gov.py itamunicipalidad@gmail.com
0224-632575 Pbro. Manuel Gamarra e/ Tte. Candía y San Blas

MEMORANDUM – INFORME

A : Municipalidad de Itá

DE : Ing. Daniel Benítez Paredes

FECHA : 22 – mayo - 2018

OBJETO : Informe de verificación IN SITU:

"ESCUELA BASICA N° 6423 MARIA AUXILIADORA" – COMPAÑÍA POSTA GAONA

Me dirijo a Uds. a efectos de presentar los resultados y conclusiones respecto a la verificación realizada en la Institución Educativa señalada anteriormente,

Se informa cuanto sigue:

- Según la micro planificación presentada, en la institución existe la necesidad de contar con más aulas, principalmente para los más chicos, alumnos de pre escolar que actualmente dan clases en un aula ubicada a lado de otras que pertenecen a los mas grandes, no es lo más acorde para las criaturas que necesitan su espacio correspondiente, esto se pudo constatar mediante una verificación in situ hecha en la institución.
- Además la falta de sanitarios para ellos es otro de los problemas encontrados.
- La propuesta es realizar una construcción de aula 5.80x6.80 con sanitario con techo de tejas y tejuelones en planta baja, la ubicación del aula se definió con gentes de la institución para que puedan tener la mayor comodidad posible.

Aula utilizada actualmente por los alumnos del pre escolar.

dbp INGENIERIA
ING. DANIEL BENITEZ
Gerente Propietario
RUC: 2521771-2

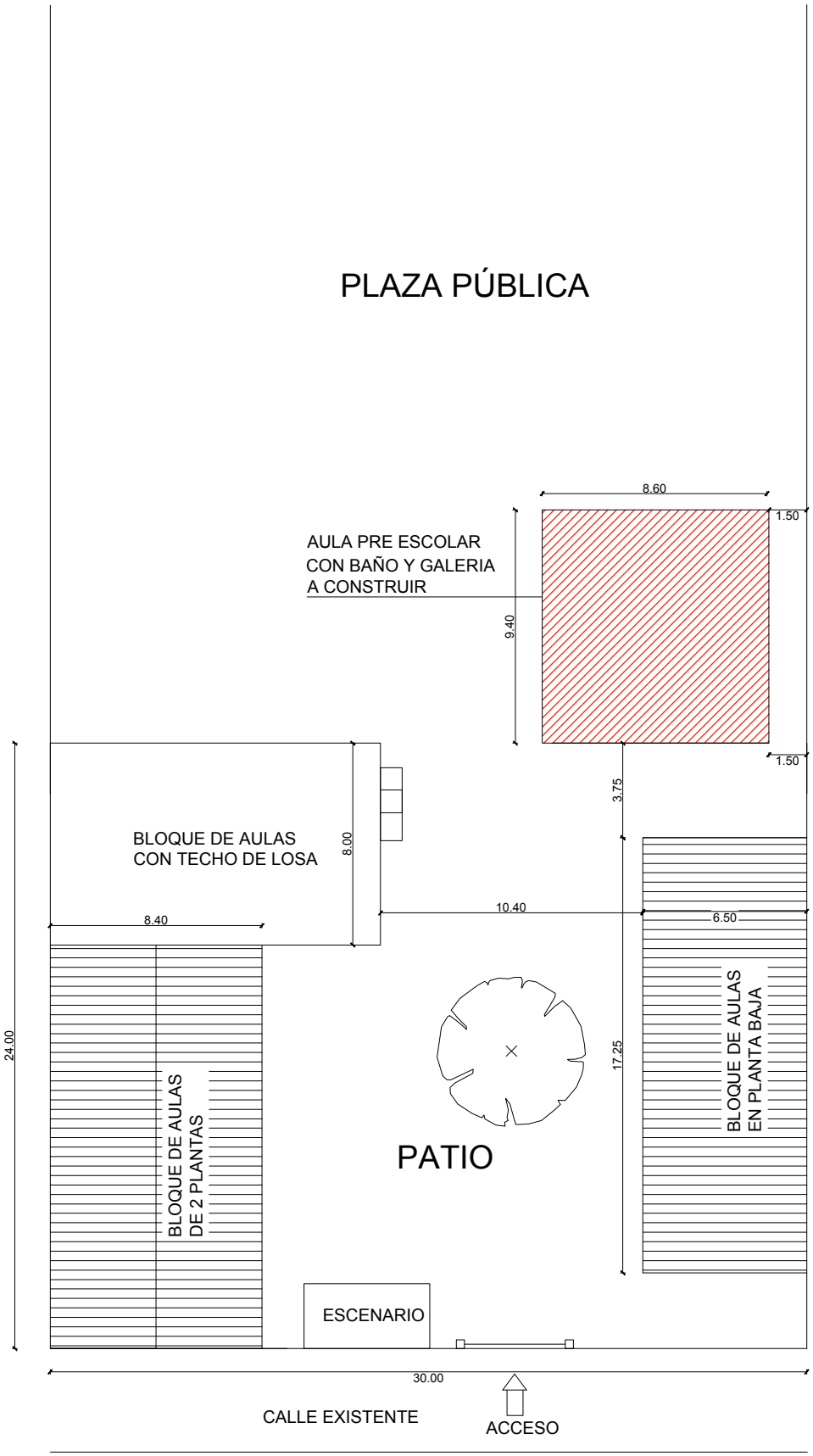

PROYECTO DE COSTRUCCIÓN DE 1 AULA PRE ESCOLAR CON BAÑO Y GALERIA EN PLANTA BAJA CON TECHO DE TEJAS
ESC.BAS. N°6423 MARIA AUXILIADORA - COMPAÑIA POSTA GAONA-DISTRITO DE ITÁ

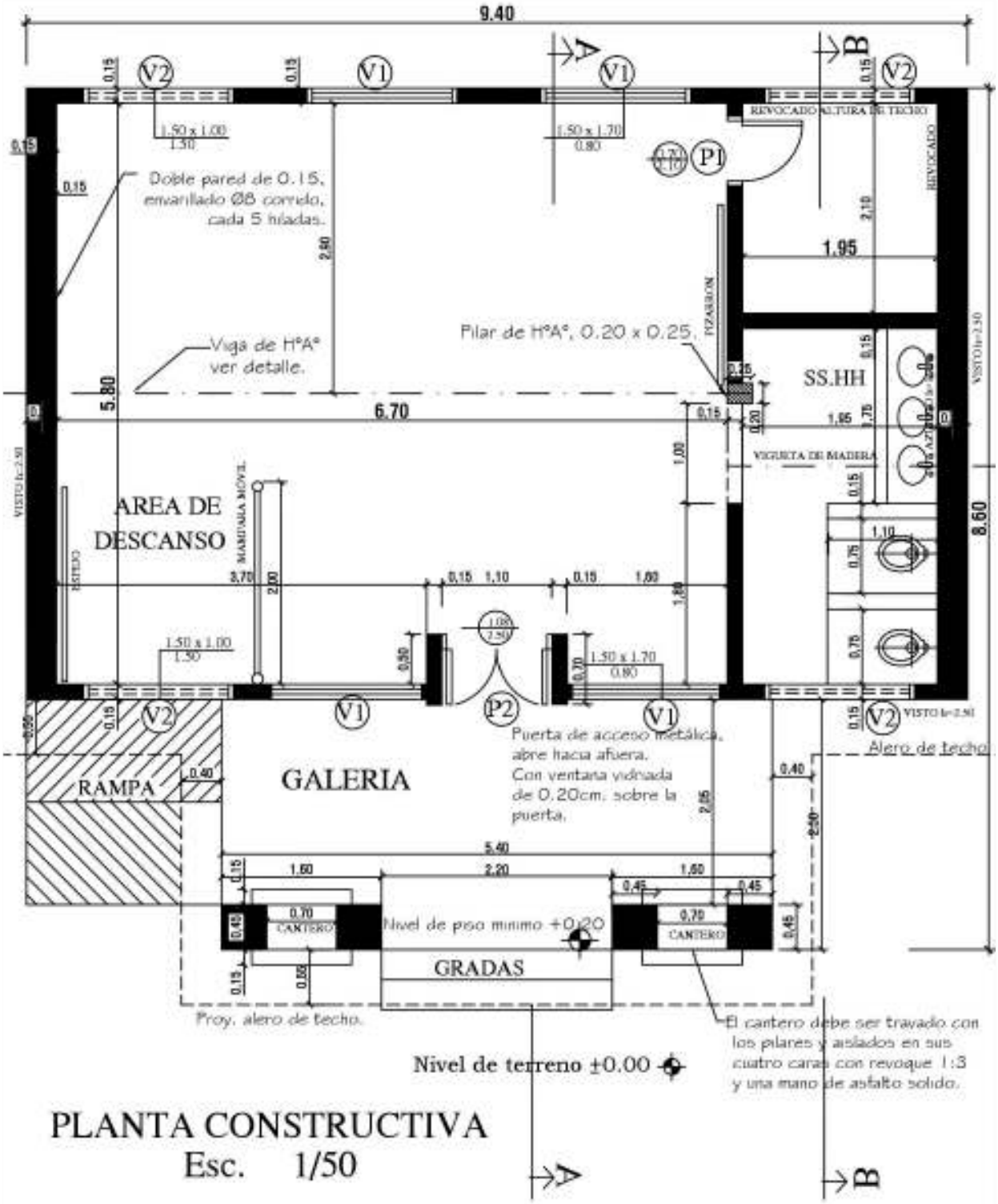

PROYECTO DE CONSTRUCCIÓN DE 1 AULA PRE ESCOLAR TIPO MEC CON SANITARIO Y GALERIA EN PLANTA BAJA
ESC.BAS. N°6423 MARIA AUXILIADORA-CÑIA POSTA GAONA-DISTRITO DE ITÁ

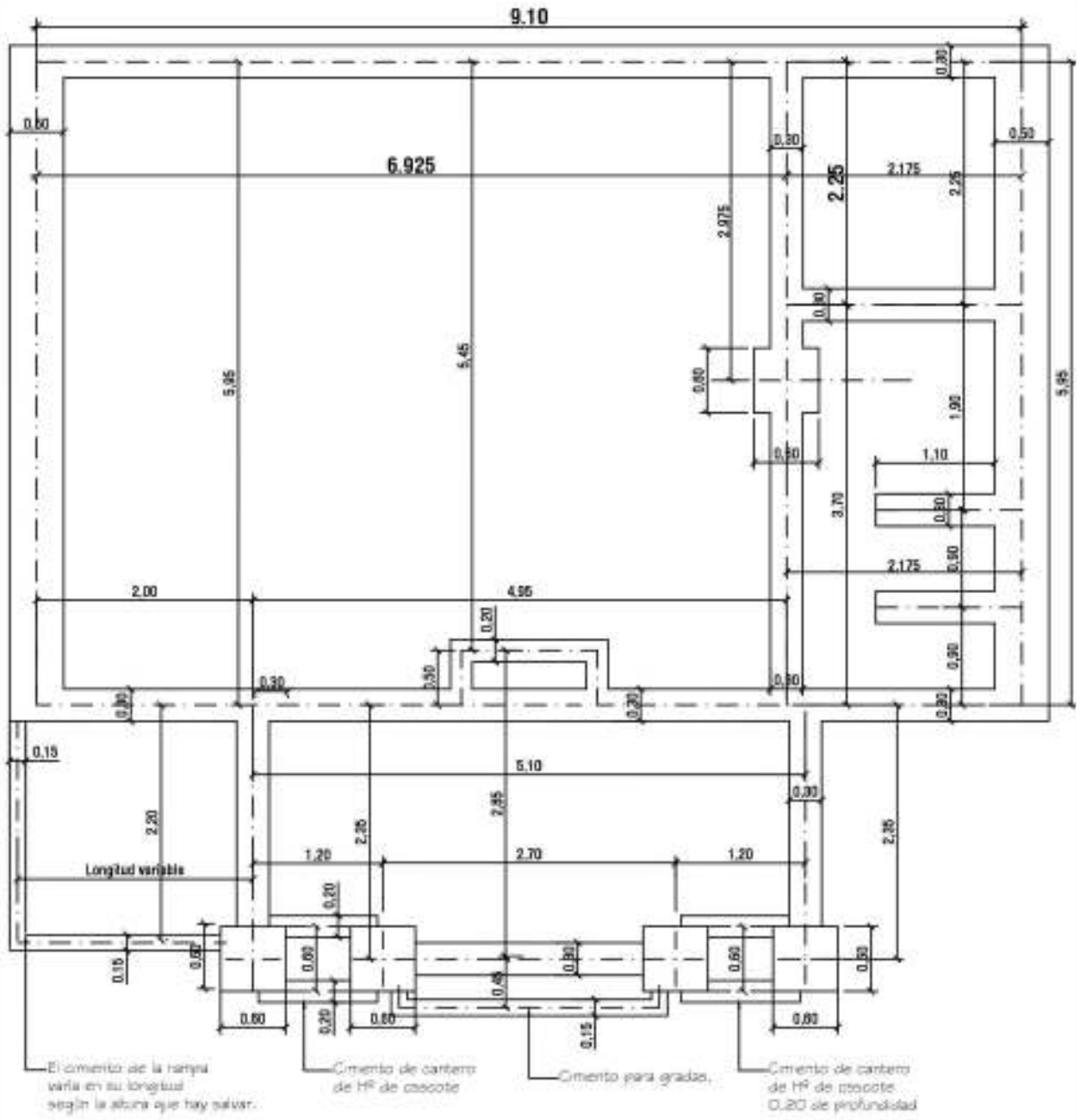

PLANTA DE FUNDACION

esc. 1/50

PROYECTO DE CONSTRUCCIÓN DE 1 AULA PRE ESCOLAR TIPO MEC CON SANITARIO Y GALERIA EN PLANTA BAJA
ESC.BAS. N°6423 MARIA AUXILIADORA-CÑIA POSTA GAONA-DISTRITO DE ITÁ

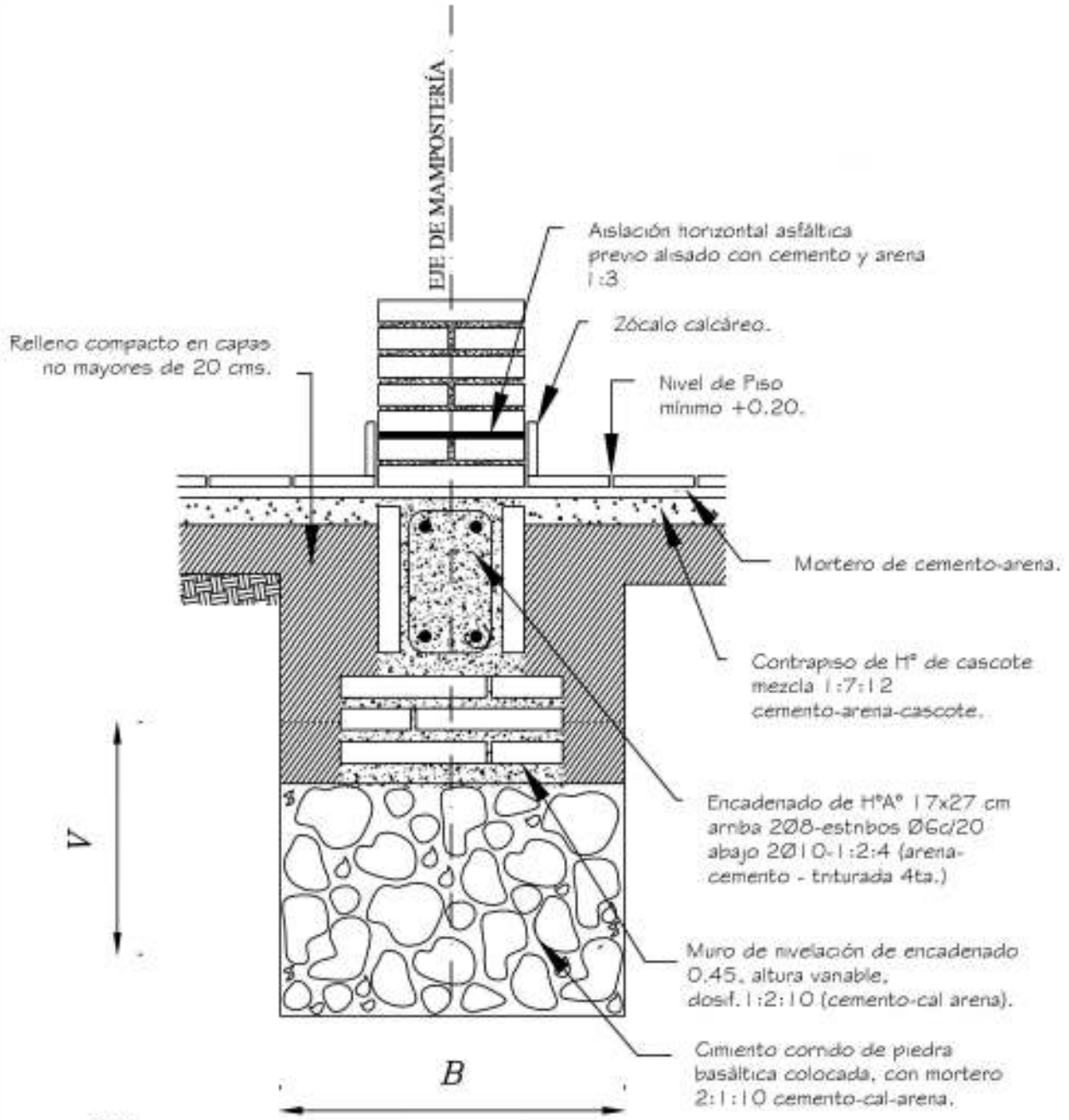

Obs.:

V = variable

B = ancho de cimentación

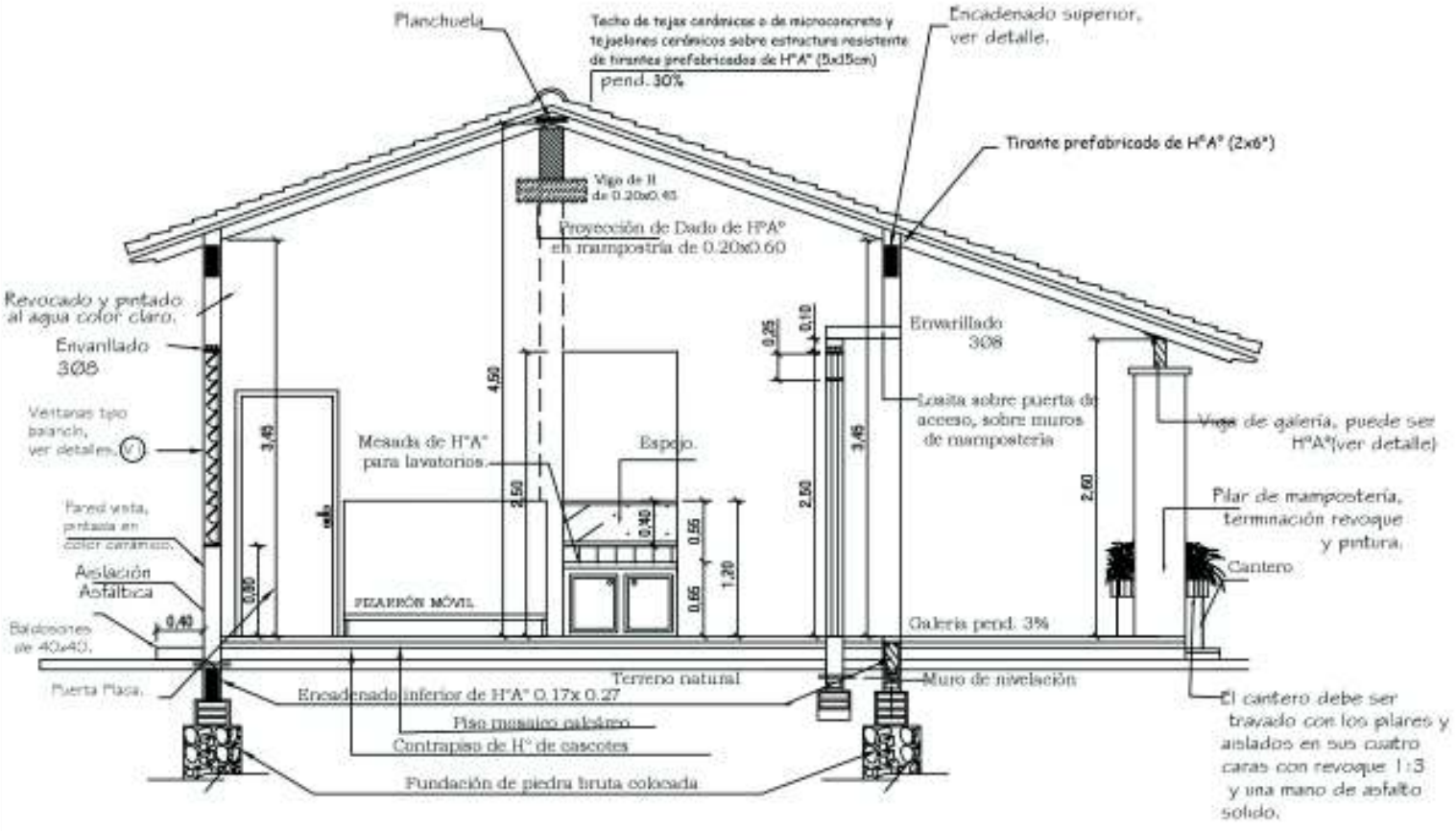

Obs. Los balacines deberán ser colocados a medida que se van construyendo los muros de elevación.
En los encadenados, tanto superior como inferior, las medidas serán: 0.13x0.27 para las paredes de 0.15 y 0.17x0.27 para las paredes dobles de 0.15 (0.30).

CORTE A-A
esc. 1/50.

PROYECTO DE CONSTRUCCIÓN DE 1 AULA PRE ESCOLAR TIPO MEC CON SANITARIO Y GALERIA EN PLANTA BAJA
ESC.BAS. N°6423 MARIA AUXILIADORA-CÑIA POSTA GAONA-DISTRITO DE ITÁ

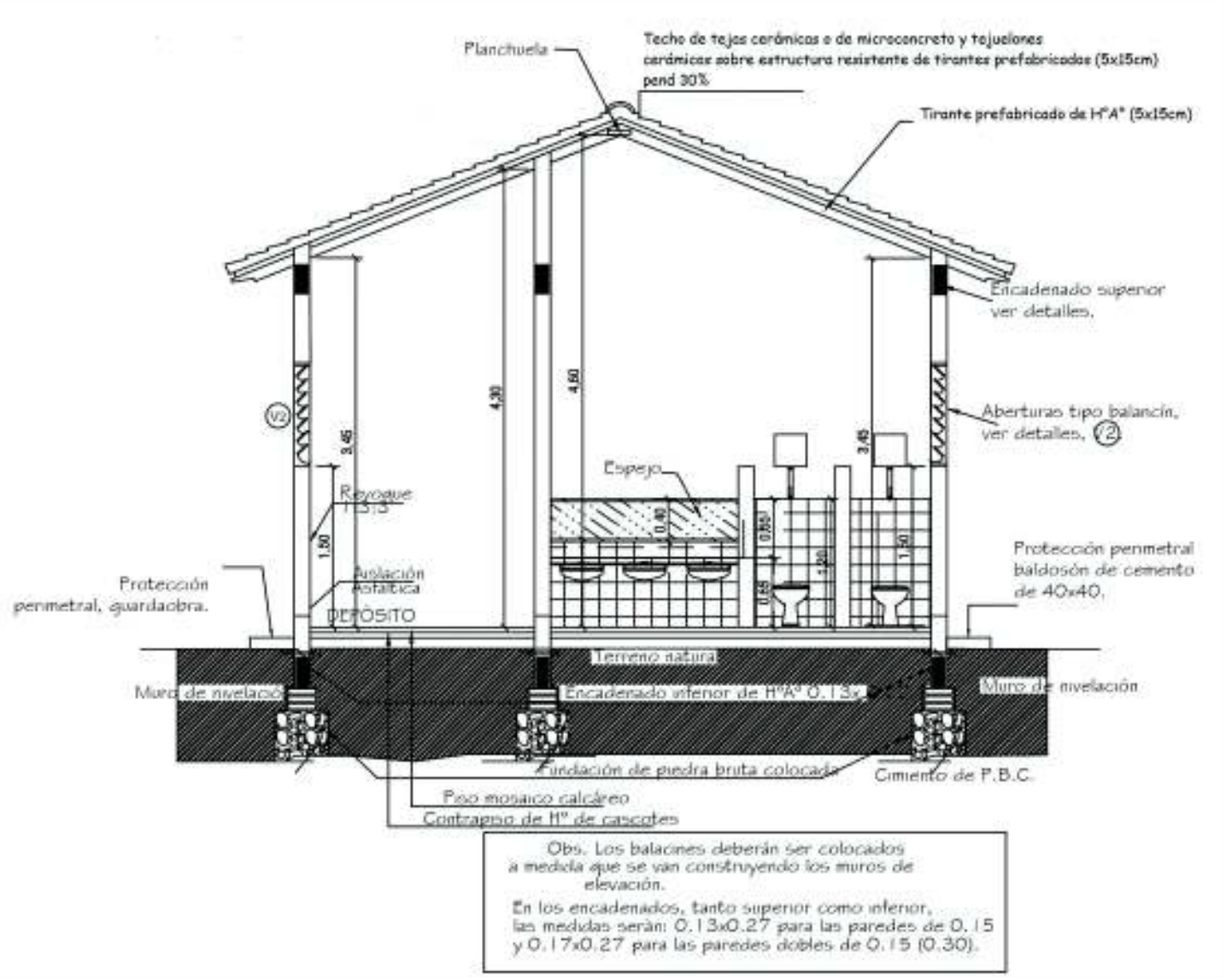

PROYECTO DE CONSTRUCCIÓN DE 1 AULA PRE ESCOLAR TIPO MEC CON SANITARIO Y GALERIA EN PLANTA BAJA
ESC.BAS. N°6423 MARIA AUXILIADORA-CÑIA POSTA GAONA-DISTRITO DE ITÁ

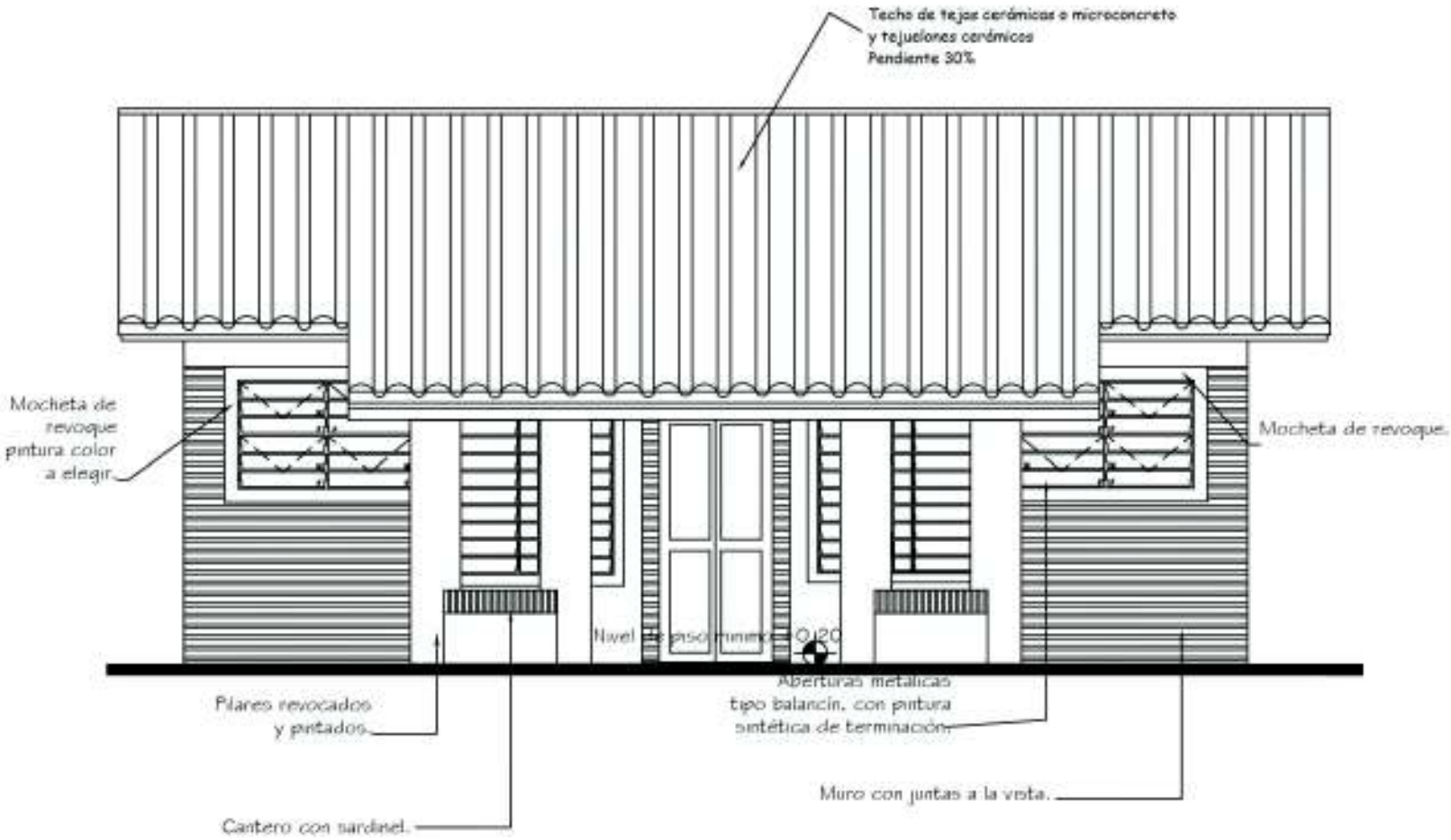

FACHADA PRINCIPAL
esc. 1/50

PROYECTO DE CONSTRUCCIÓN DE 1 AULA PRE ESCOLAR TIPO MEC CON SANITARIO Y GALERIA EN PLANTA BAJA
ESC.BAS. N°6423 MARIA AUXILIADORA-CÑIA POSTA GAONA-DISTRITO DE ITÁ

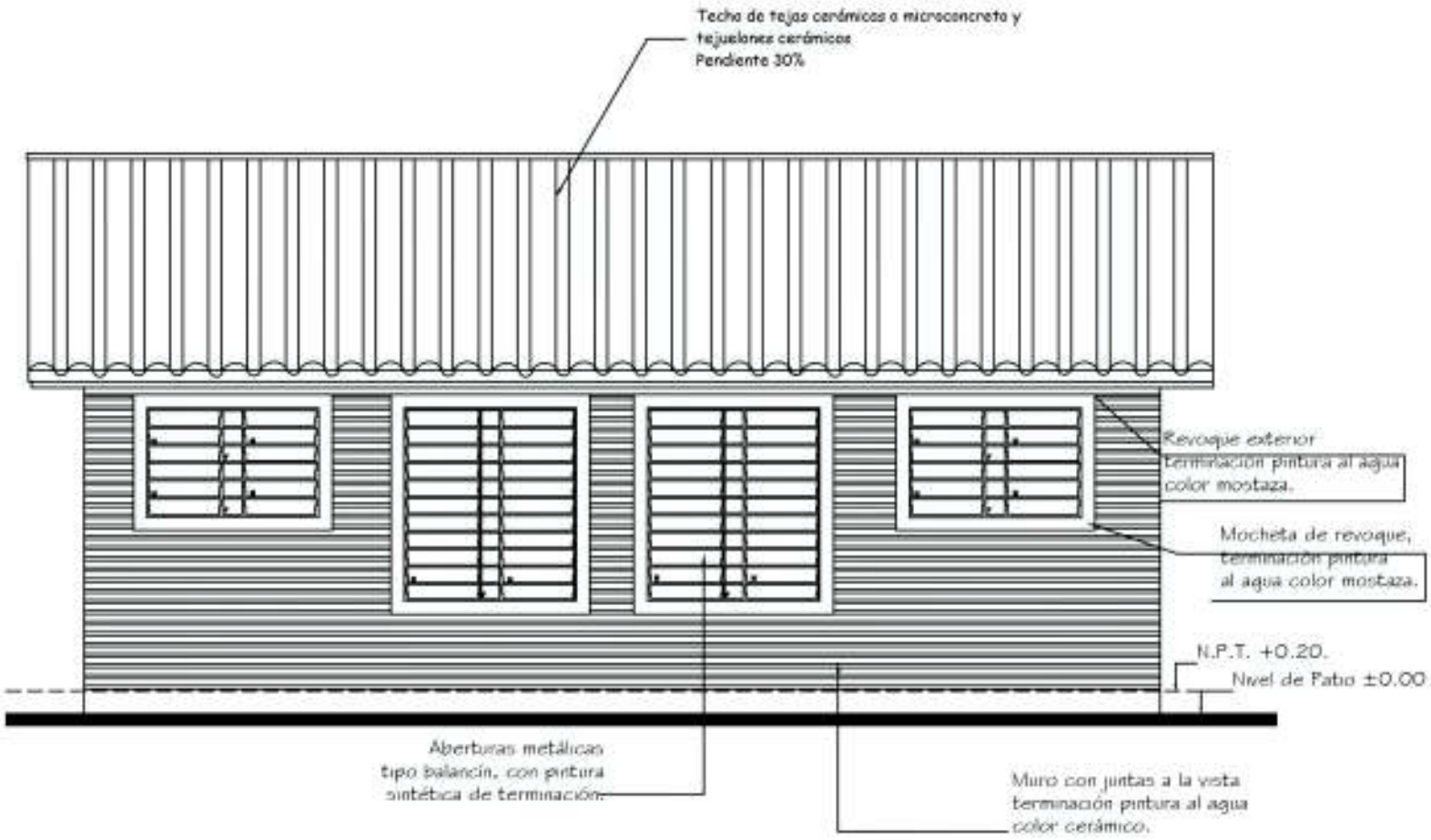

FACHADA POSTERIOR
esc. 1/50

PROYECTO DE CONSTRUCCIÓN DE 1 AULA PRE ESCOLAR TIPO MEC CON SANITARIO Y GALERIA EN PLANTA BAJA
ESC.BAS. N°6423 MARIA AUXILIADORA-CÑIA POSTA GAONA-DISTRITO DE ITÁ

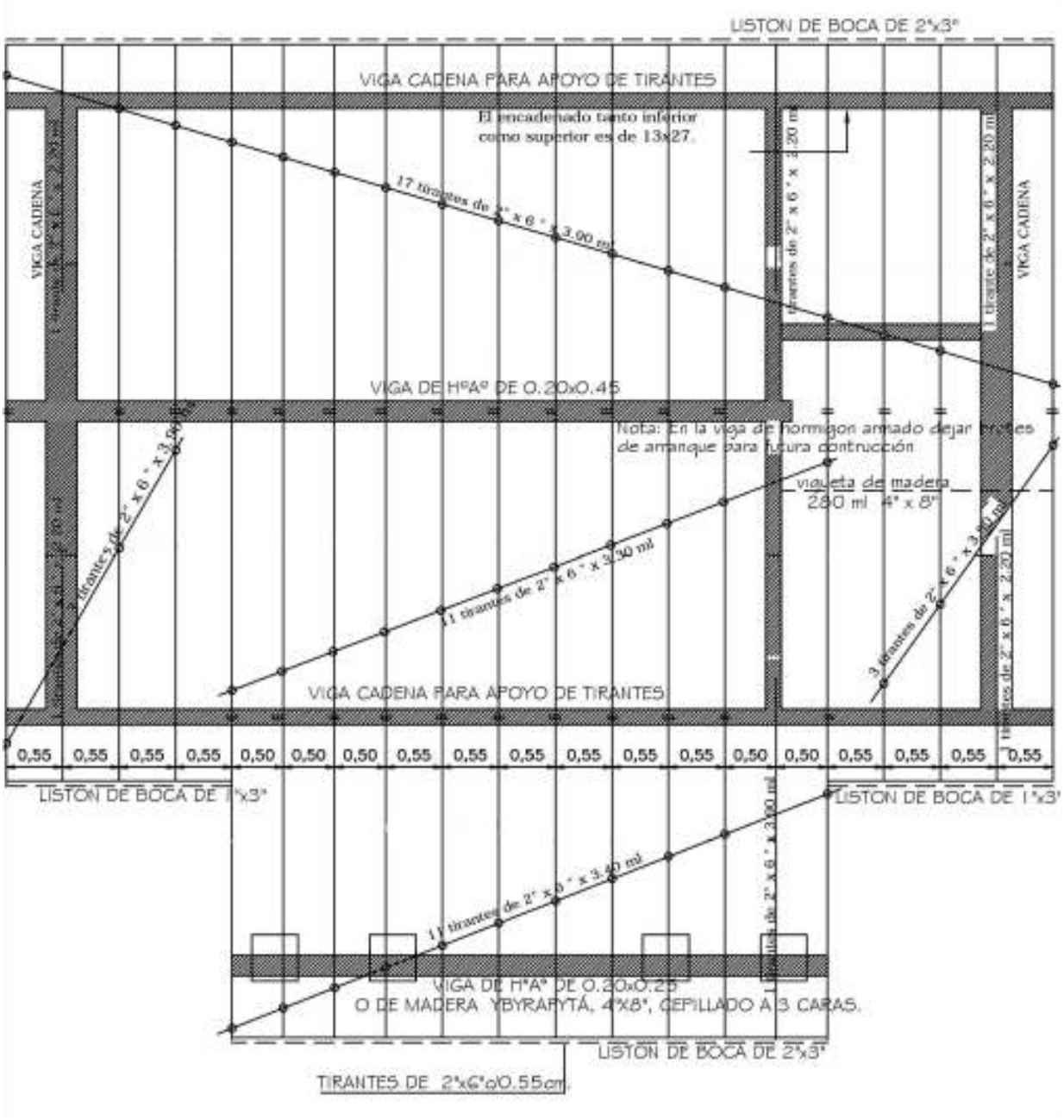

PLANTA DE TECHO
ESC. 1/50

PROYECTO DE CONSTRUCCIÓN DE 1 AULA PRE ESCOLAR TIPO MEC CON SANITARIO Y GALERIA EN PLANTA BAJA
ESC.BAS. N°6423 MARIA AUXILIADORA-CÑIA POSTA GAONA-DISTRITO DE ITÁ

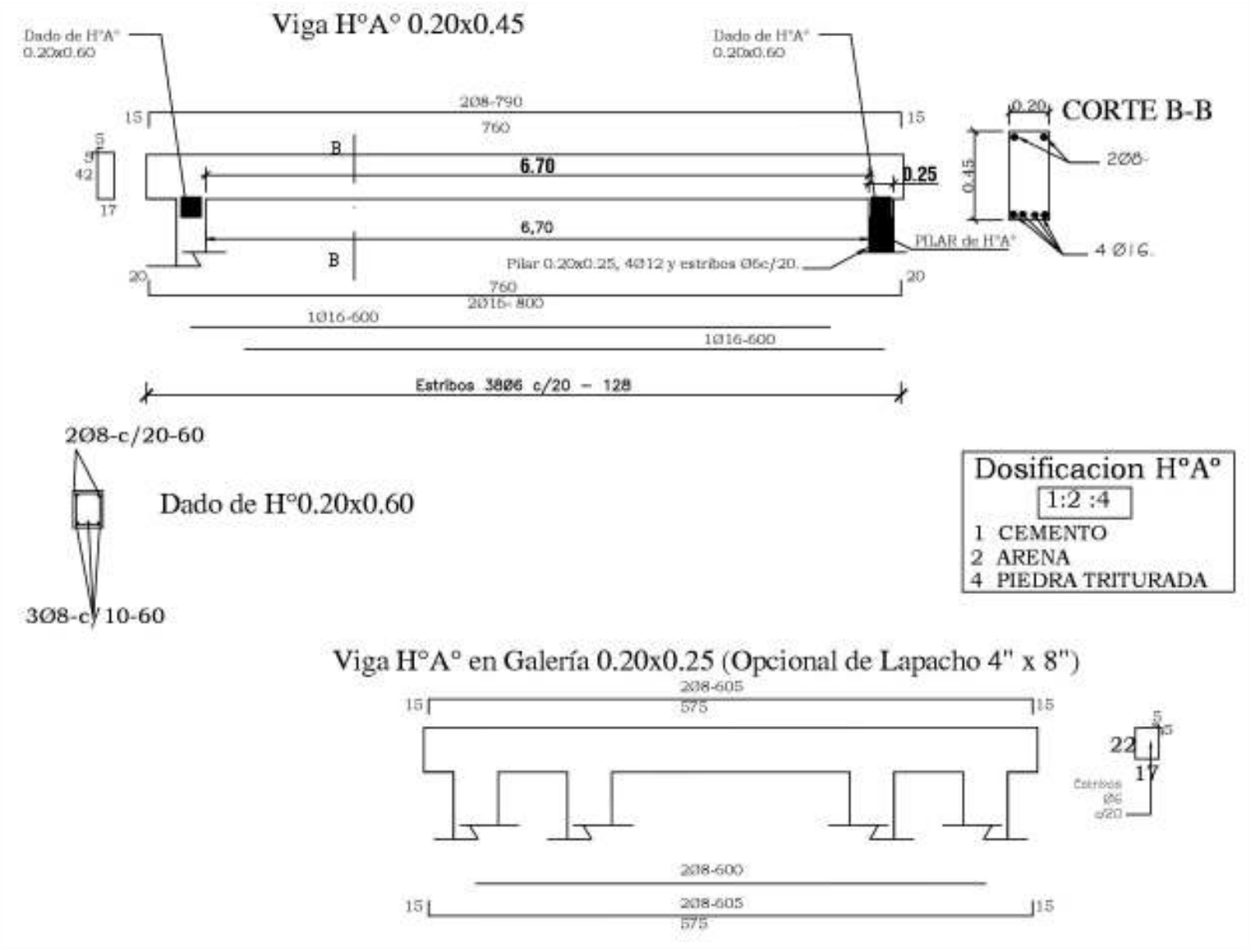

PROYECTO DE CONSTRUCCIÓN DE 1 AULA PRE ESCOLAR TIPO MEC CON SANITARIO Y GALERIA EN PLANTA BAJA
ESC.BAS. N°6423 MARIA AUXILIADORA-CÑIA POSTA GAONA-DISTRITO DE ITÁ

DADO DE Hº Aº DE 0.20 X 0.20 X 0.60

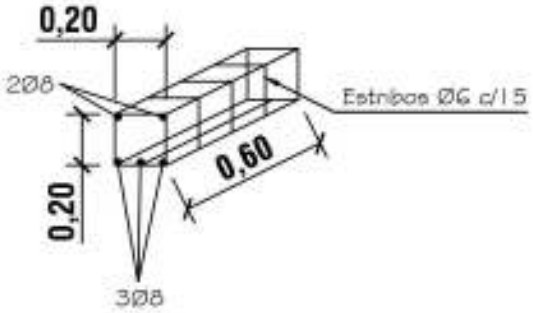

PILAR DE Hº Aº DE 0.20 X 0.25

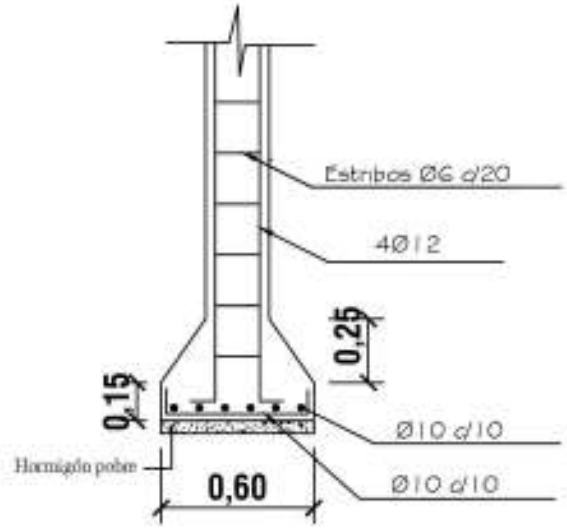

ZAPATA

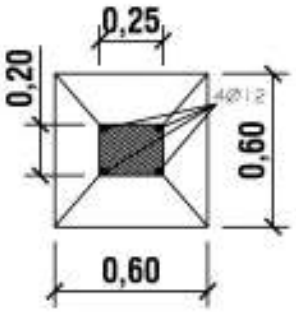

DETALLE DE ZAPATA CON ENCADENADO INFERIOR

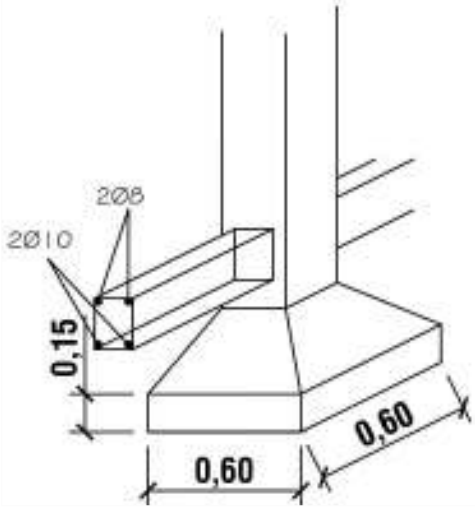

ARMADURA DE ZAPATA

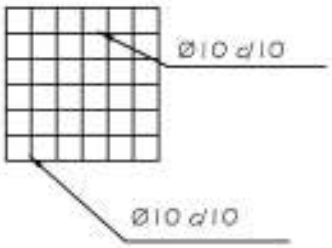

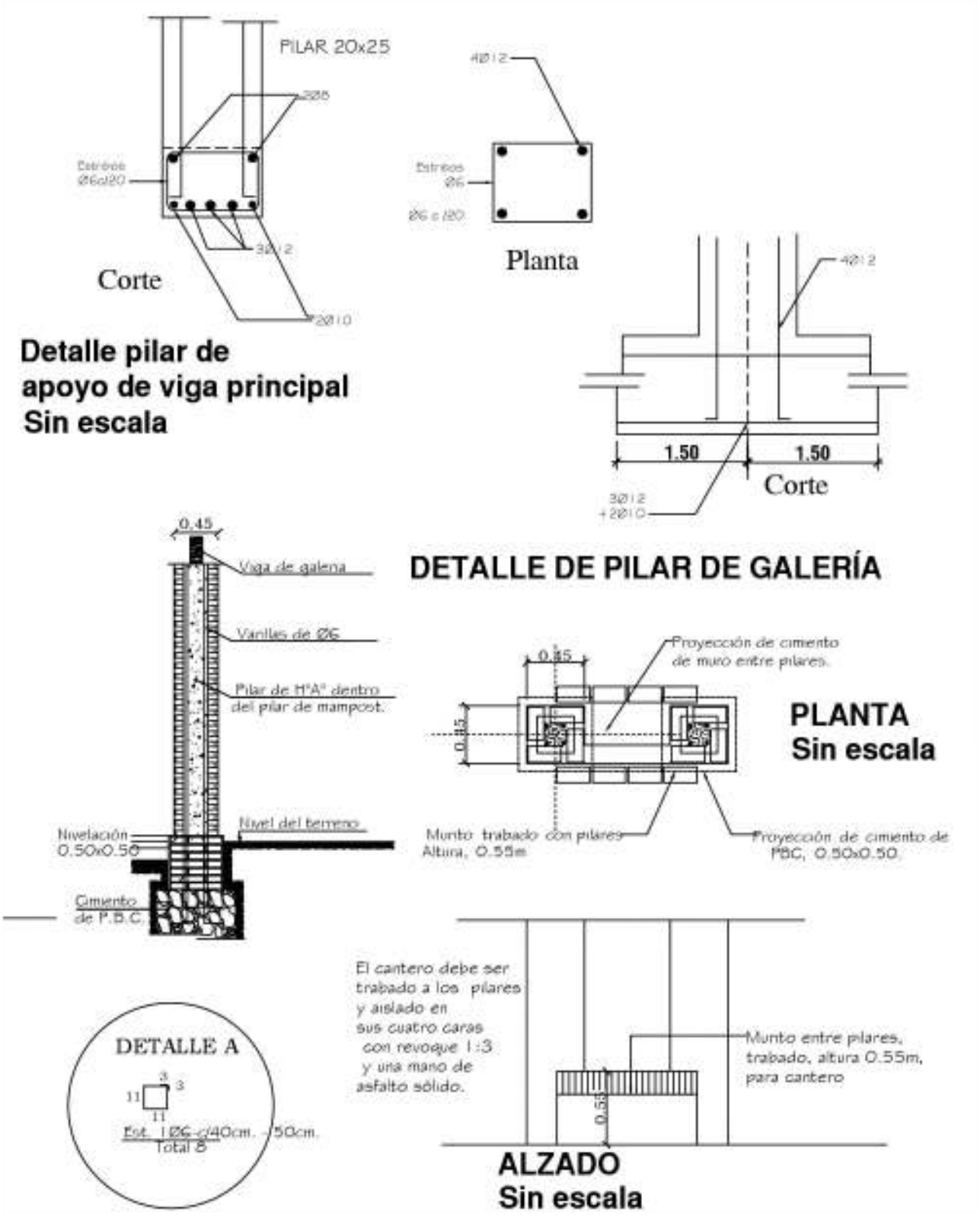
PILAR 20x25
2Ø5
Estribos Ø6c/20
3Ø12
2Ø10
Corte
4Ø12
Estribos Ø6
Ø6 c/20
Planta
Detalle pilar de apoyo de viga principal
Sin escala
4Ø12
1.50
1.50
Corte
3Ø12 + 2Ø10
DETALLE DE PILAR DE GALERÍA
0.45
Viga de galena
Varillas de Ø6
Pilar de H°A° dentro del pilar de mampost.
Nivelación 0.50x0.50
Nivel del terreno
Cimiento de P.B.C.
0.45
Proyección de cimiento de muro entre pilares.
0.45
PLANTA
Sin escala
Munto trabado con pilares Altura, 0.55m
Proyección de cimiento de PBC, 0.50x0.50
El cantero debe ser trabado a los pilares y aislado en sus cuatro caras con revoque 1:3 y una mano de asfalto sólido.
Munto entre pilares, trabado, altura 0.55m, para cantero
0.55
ALZADO
Sin escala
DETALLE A
3
3
11
11
Est. 1Ø6 c/40cm. 50cm.
Total 8

ENCADENADO SUPERIOR Y INFERIOR PARA MURO DE 0.30 (DOBLE 0.15)

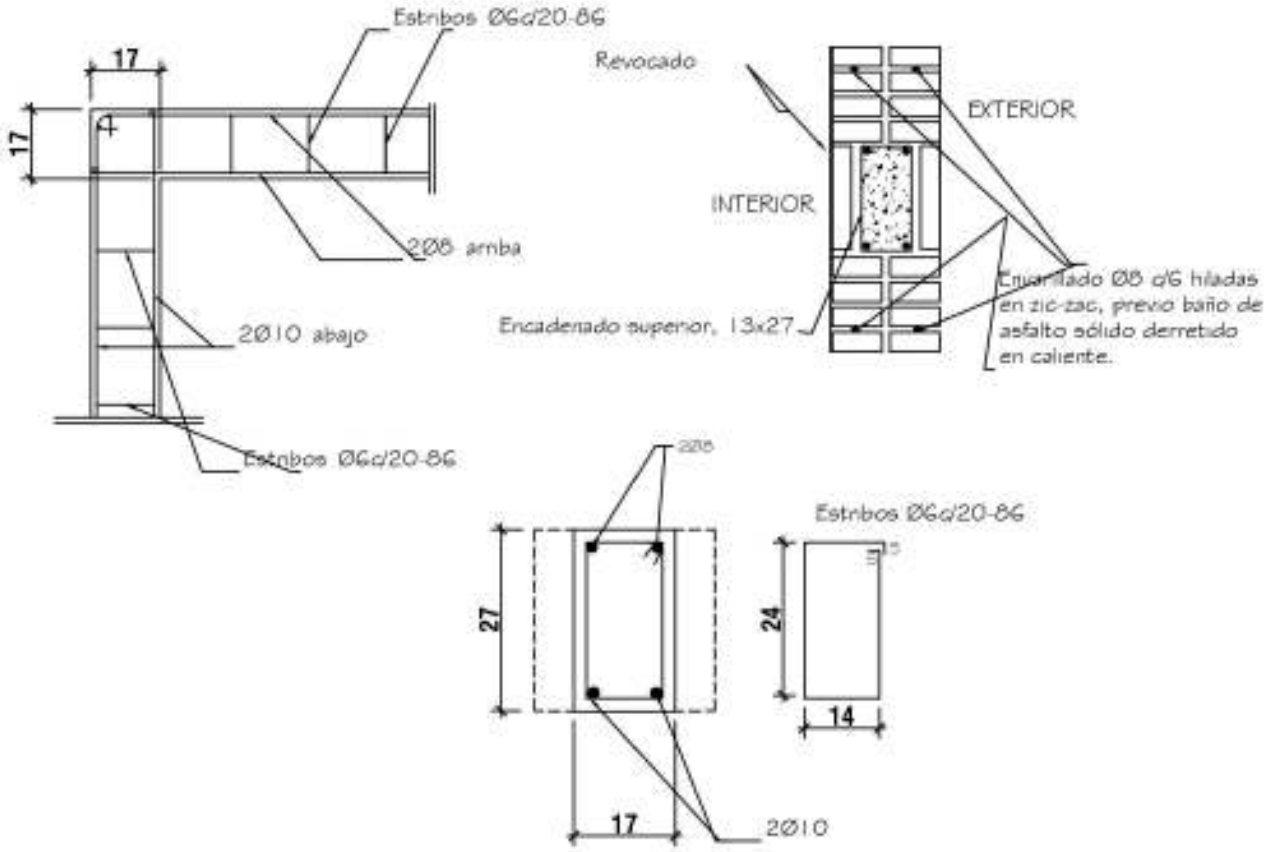

ENCADENADO SUPERIOR PARA MURO DE 0.15

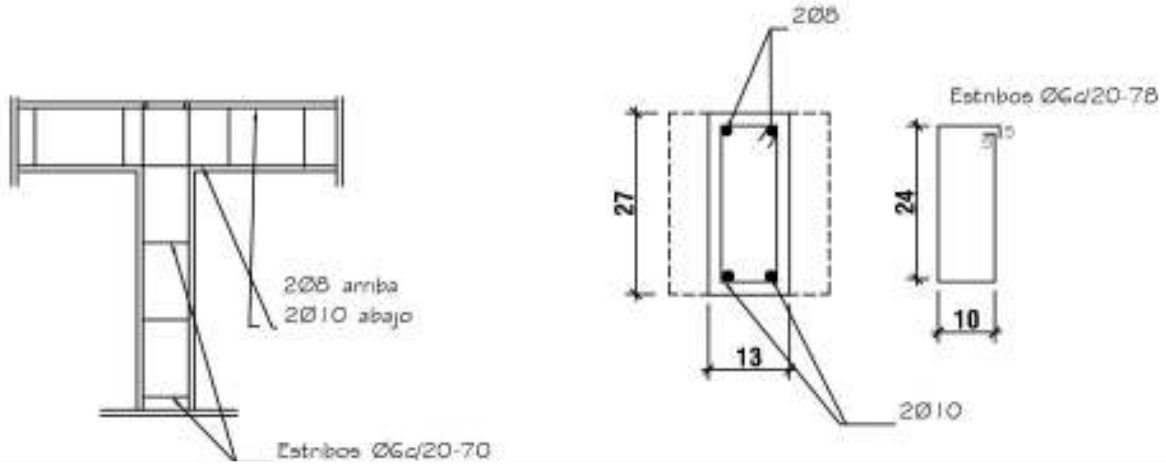

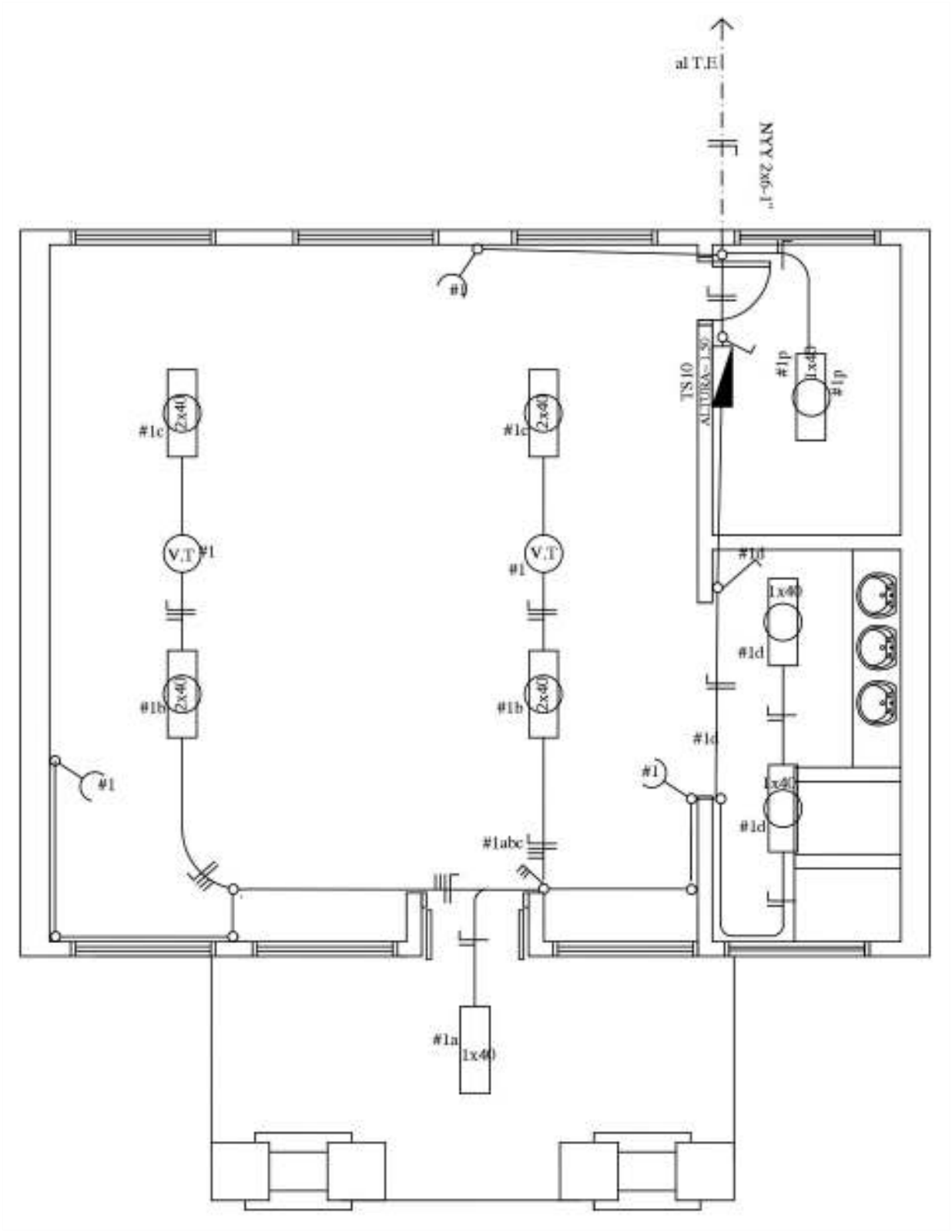

PLANTA DE INSTALACION ELECTRICA
ESC———————1/50

PROYECTO DE CONSTRUCCIÓN DE 1 AULA PRE ESCOLAR TIPO MEC CON SANITARIO Y GALERIA EN PLANTA BAJA
ESC.BAS. N°6423 MARIA AUXILIADORA-CÑIA POSTA GAONA-DISTRITO DE ITÁ

CUADRO DE CARGA DEL TS10

Circuitos	Fluorescentes		Tomas	Otras Cargas	Total
	1x40w	2x40w			
#1	4	4	3	2 (V.T)	1.500
CARGA TOTAL					1.500 W

ESQUEMA DEL TS 6

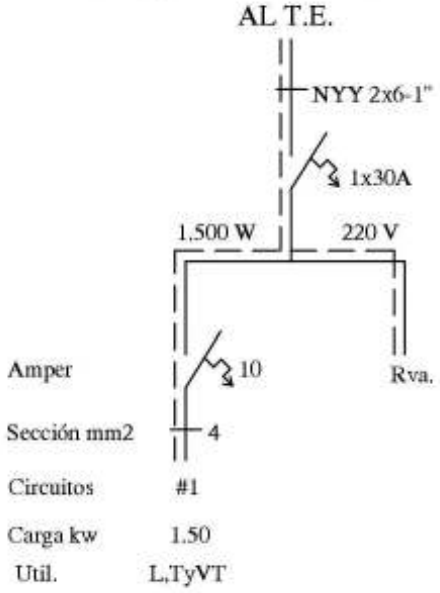

PROYECTO DE CONSTRUCCIÓN DE 1 AULA PRE ESCOLAR TIPO MEC CON SANITARIO Y GALERIA EN PLANTA BAJA
ESC.BAS. N°6423 MARIA AUXILIADORA-CÑIA POSTA GAONA-DISTRITO DE ITÁ

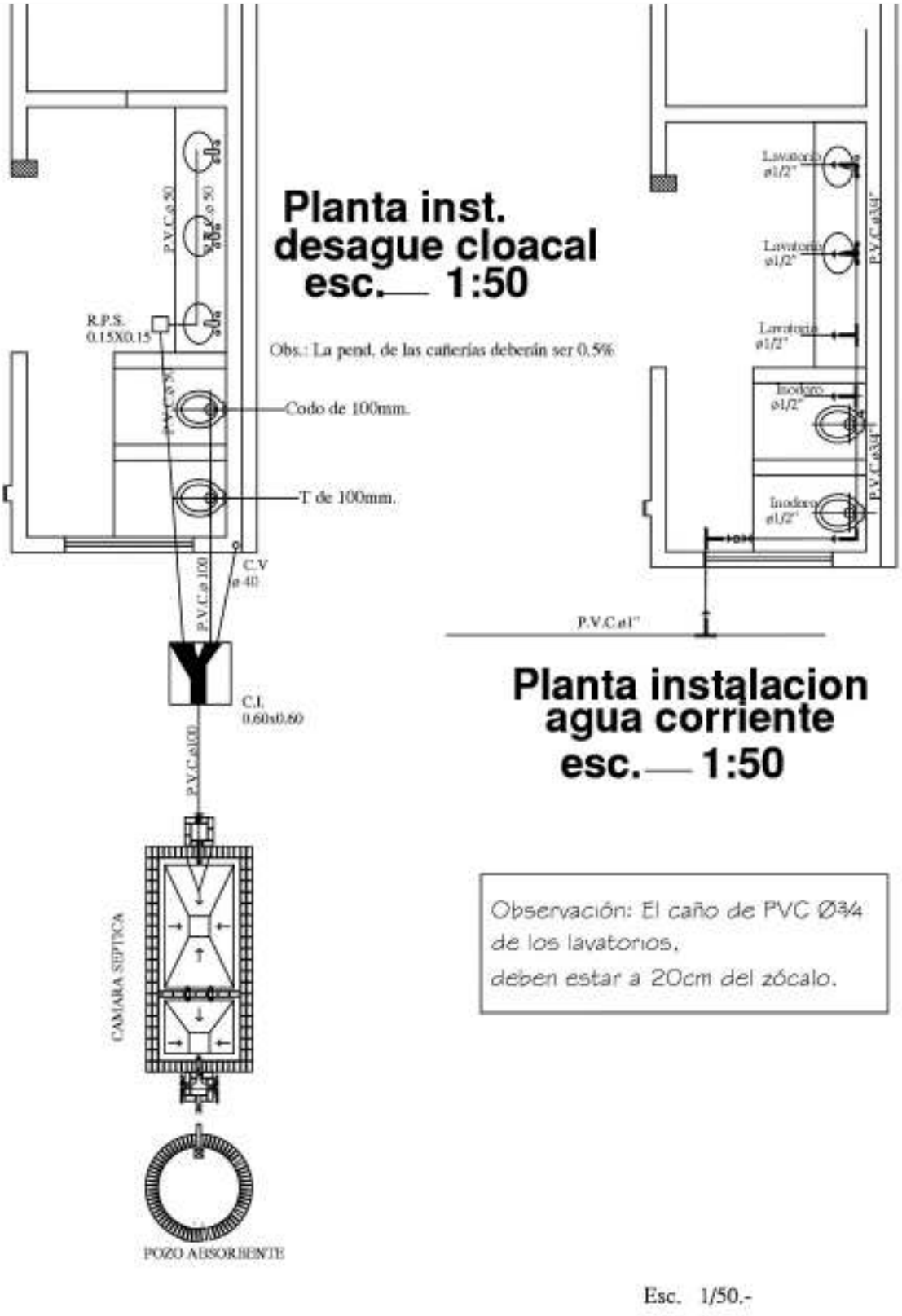

PROYECTO DE CONSTRUCCIÓN DE 1 AULA PRE ESCOLAR TIPO MEC CON SANITARIO Y GALERIA EN PLANTA BAJA
ESC.BAS. N°6423 MARIA AUXILIADORA-CÑIA POSTA GAONA-DISTRITO DE ITÁ

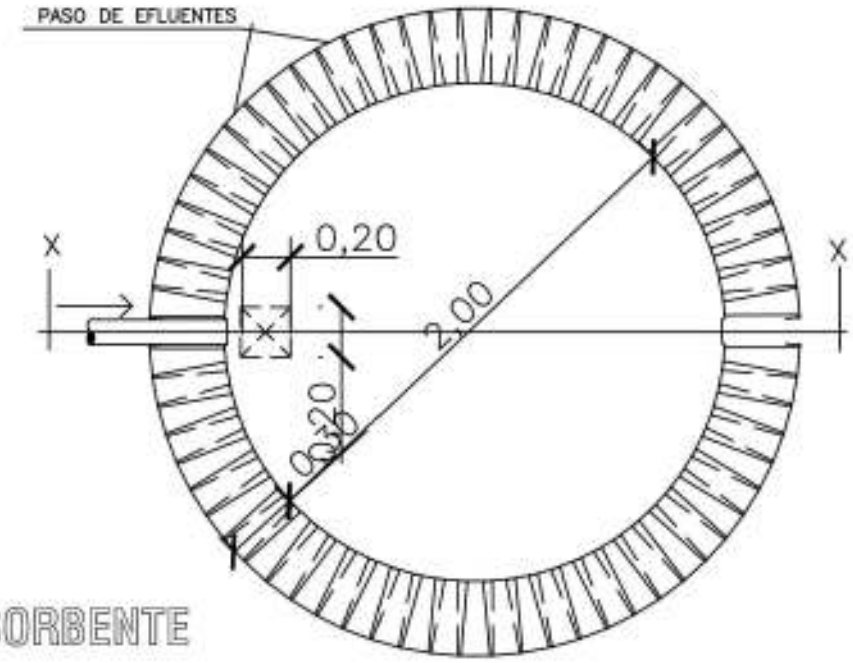

PLANTA
POZO ABSORBENTE

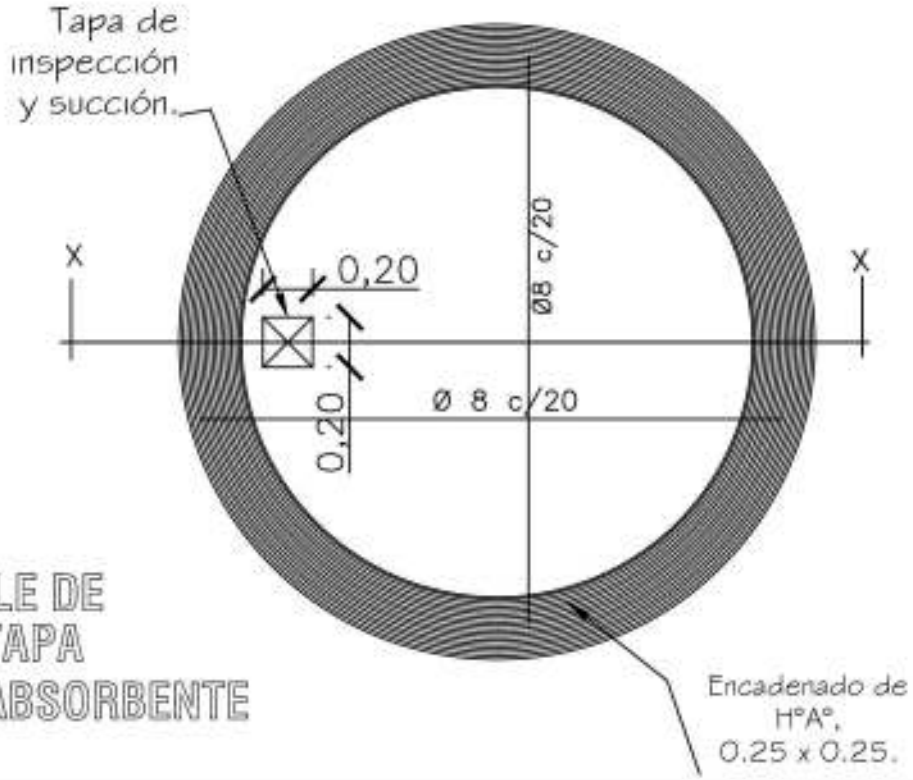

DETALLE DE
LOSA TAPA
POZO ABSORBENTE

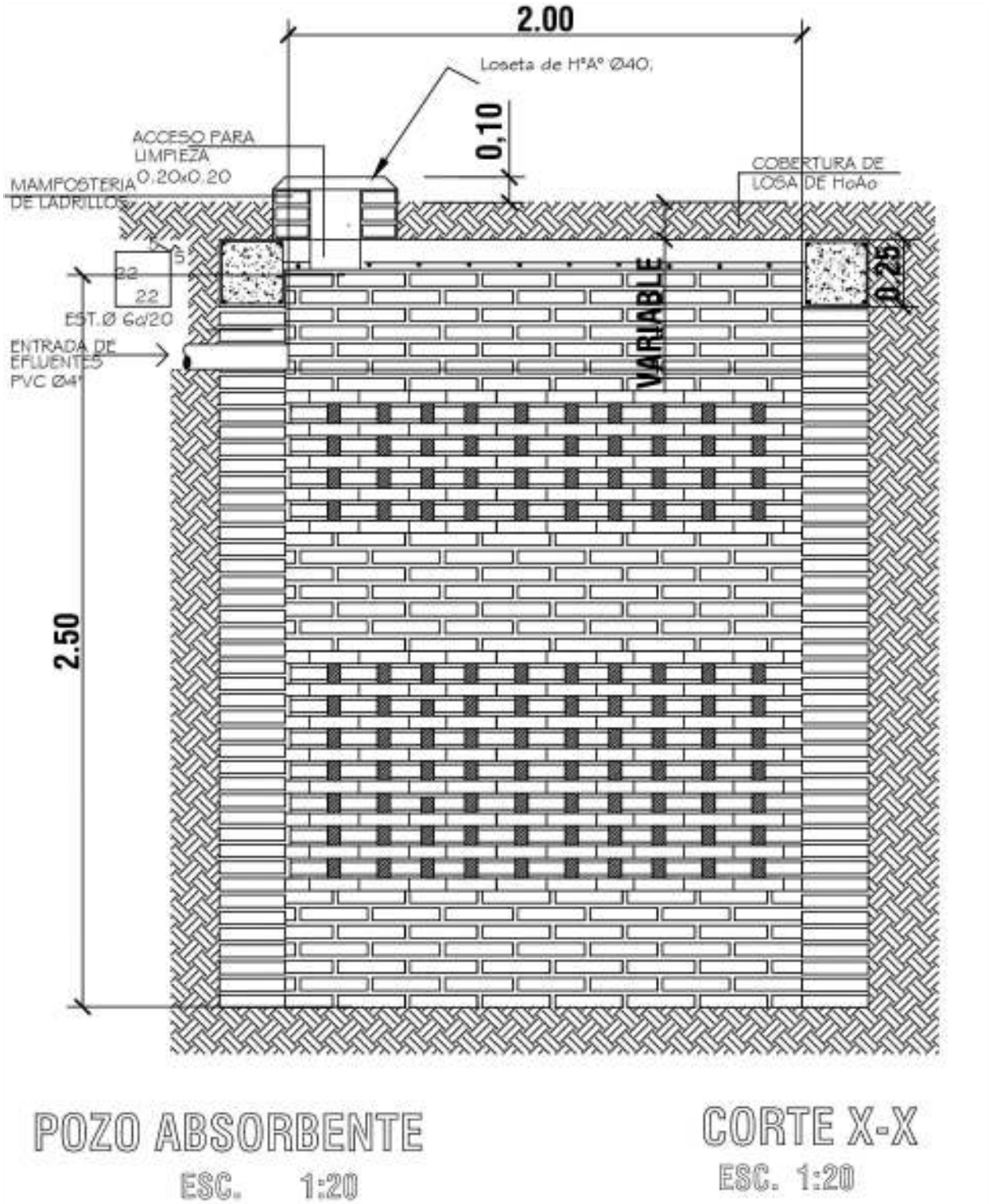

PROYECTO DE CONSTRUCCIÓN DE 1 AULA PRE ESCOLAR TIPO MEC CON SANITARIO Y GALERIA EN PLANTA BAJA
ESC.BAS. N°6423 MARIA AUXILIADORA-CÑIA POSTA GAONA-DISTRITO DE ITÁ

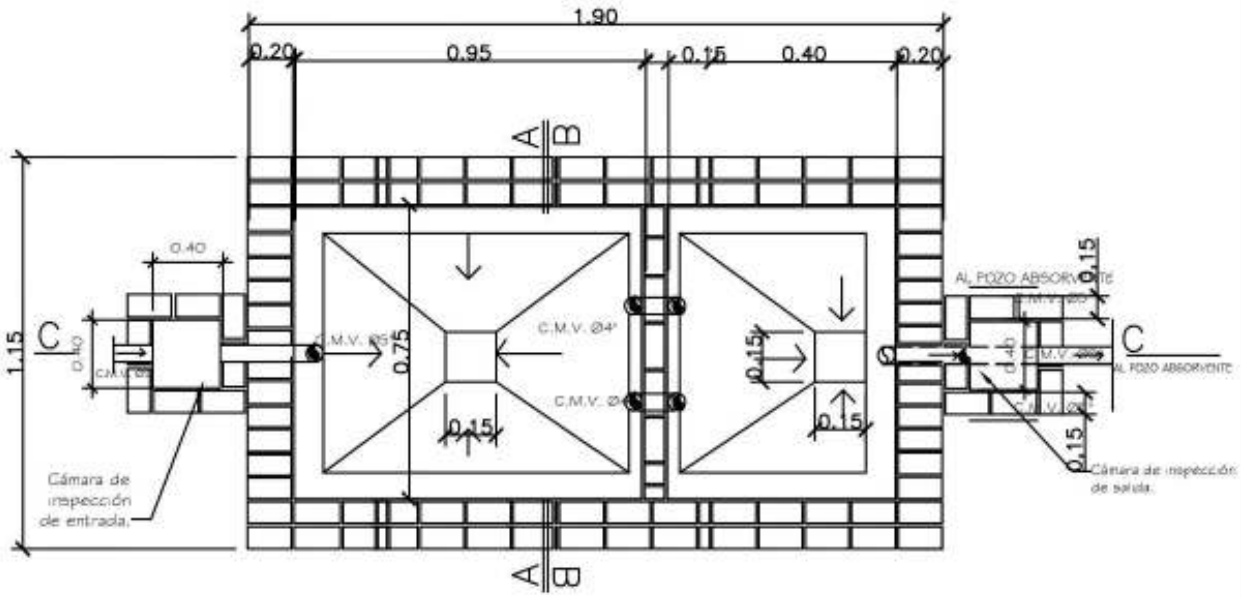

PLANTA CAMARA SEPTICA
Sin escala

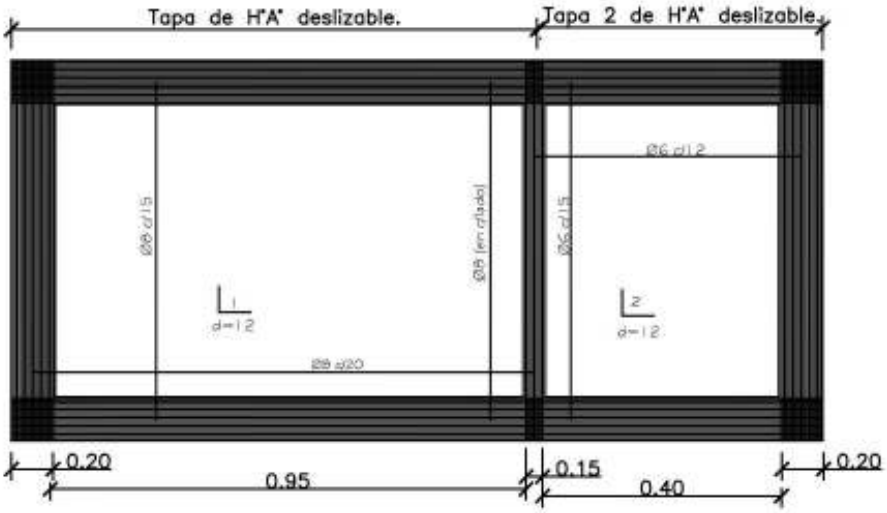

DETALLE DE LOSA TAPA CAMARA SEPTICA
Sin escala

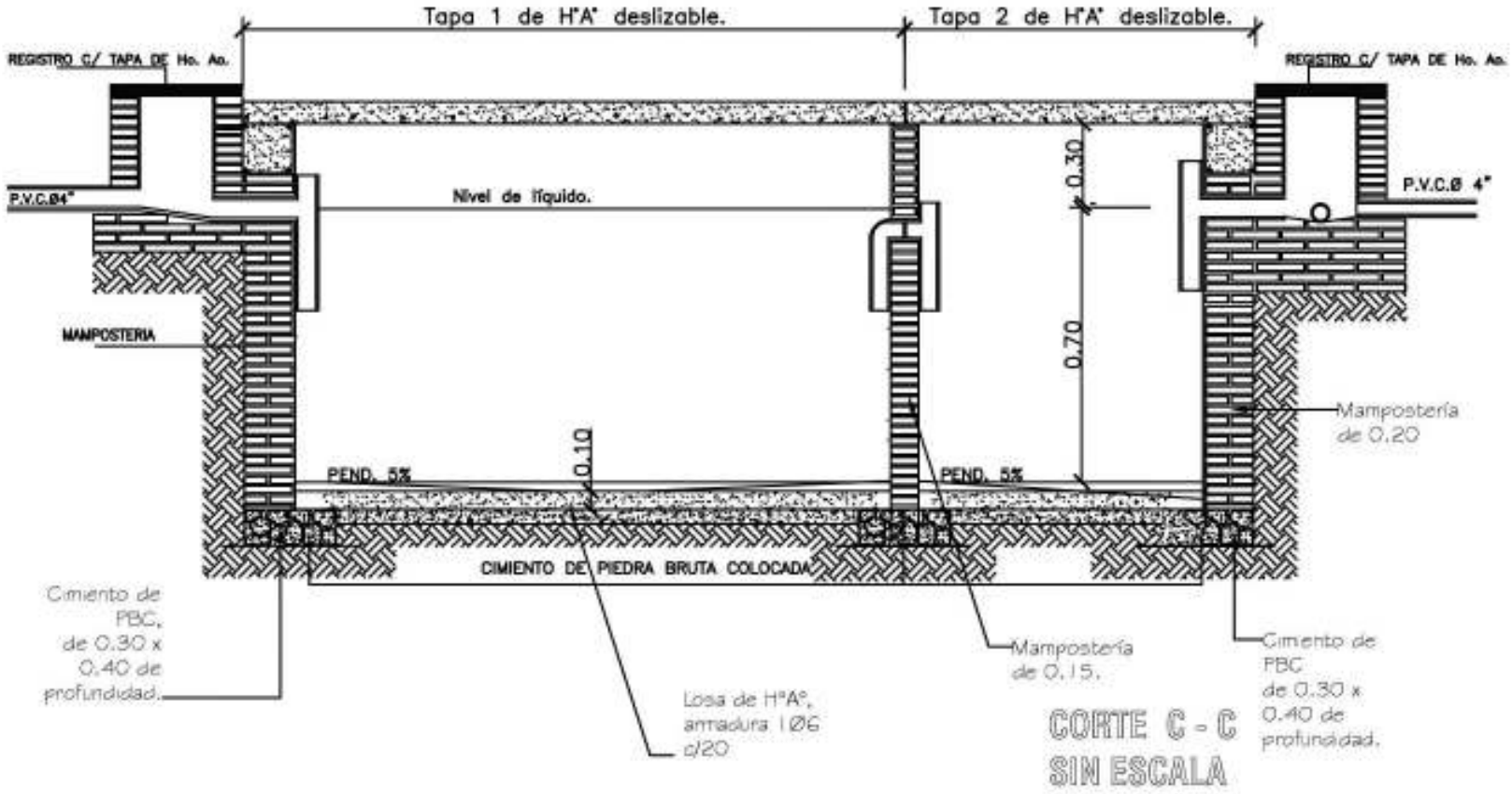

PROYECTO DE CONSTRUCCIÓN DE 1 AULA PRE ESCOLAR TIPO MEC CON SANITARIO Y GALERIA EN PLANTA BAJA
ESC.BAS. N°6423 MARIA AUXILIADORA-CÑIA POSTA GAONA-DISTRITO DE ITÁ

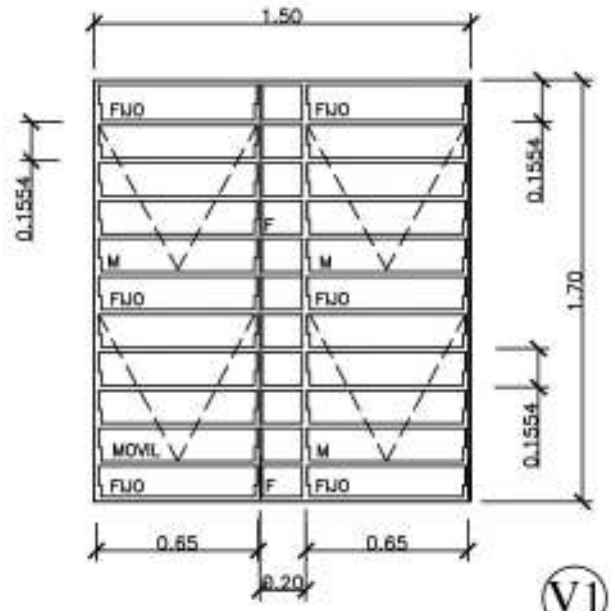

V1

DETALLE DE BALANCINES

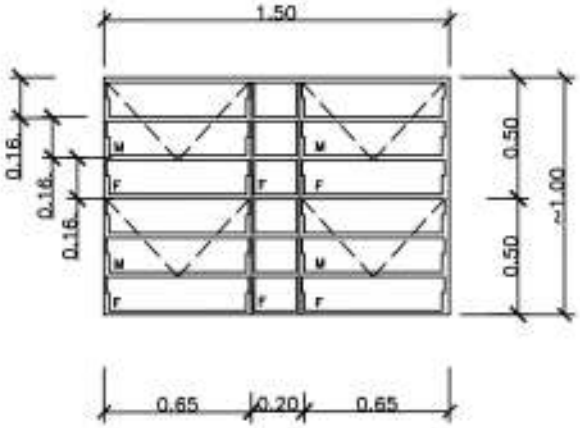

MOVIL
FIJO

V2

OBS.: COLOCAR LOS BALANCINES EN LA PARTE INTERNA DE LOS MUROS DE MAMPOSTERÍA, PARA EVITAR QUE LOS COMANDOS TOPEN CON LOS MISMOS.

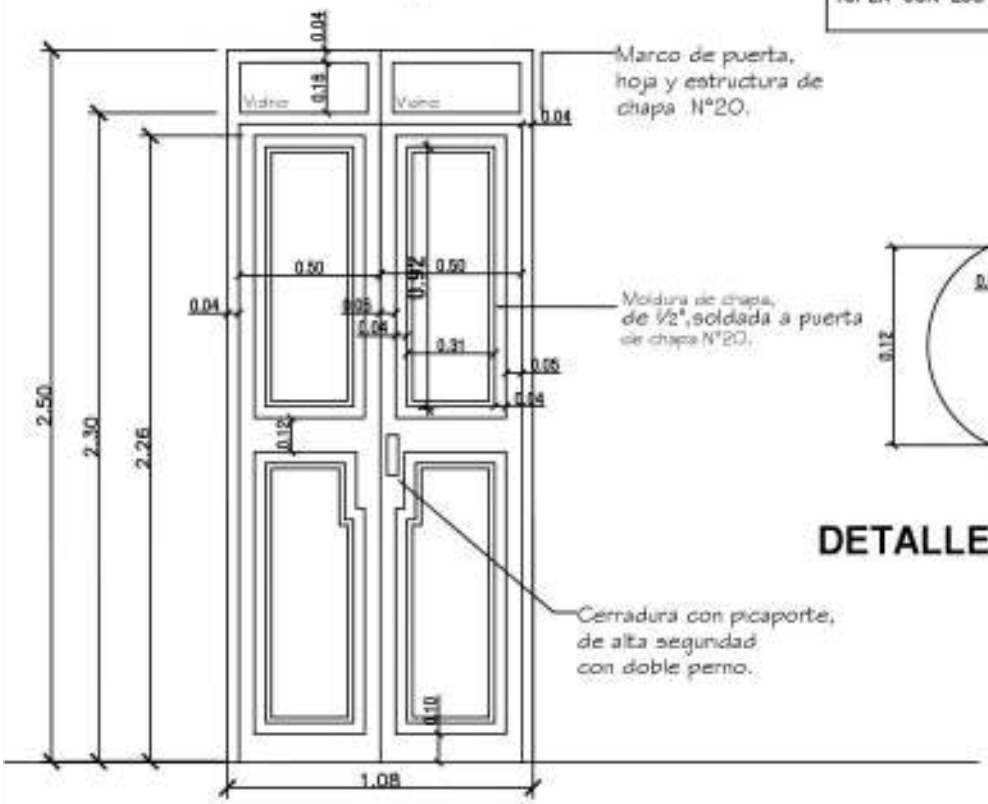

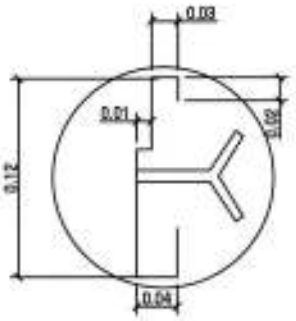

DETALLE DE MARCO

DETALLE DE PUERTA DE ACCESO

PROYECTO DE CONSTRUCCIÓN DE 1 AULA PRE ESCOLAR TIPO MEC CON SANITARIO Y GALERIA EN PLANTA BAJA
ESC.BAS. N°6423 MARIA AUXILIADORA-CÑIA POSTA GAONA-DISTRITO DE ITÁ

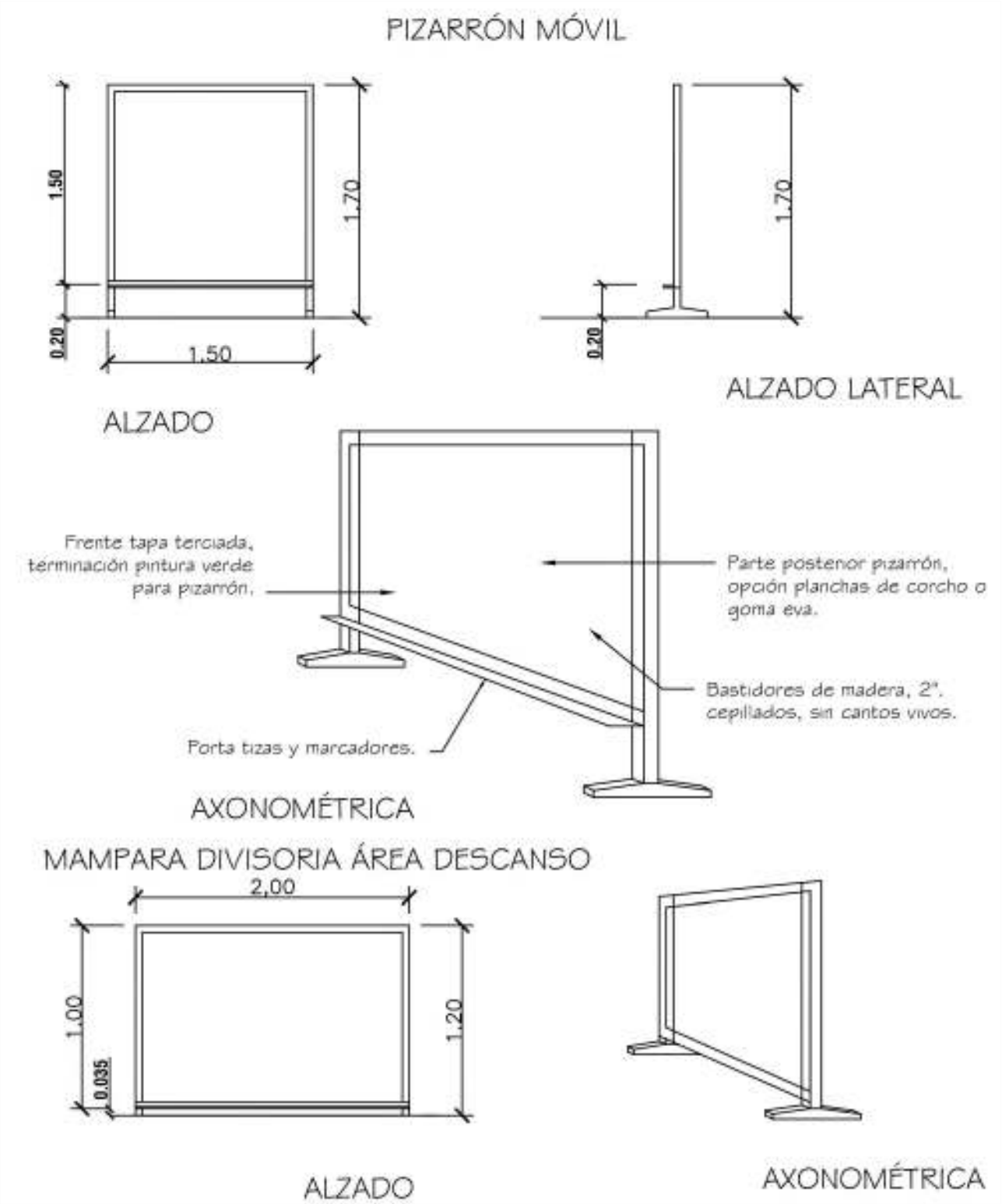
PIZARRÓN MÓVIL
1.50
1.70
0.20
1.50
ALZADO
1.70
0.20
ALZADO LATERAL
Frente tapa terciada, terminación pintura verde para pizarrón.
Parte postenor pizarrón, opción planchas de corcho o goma eva.
Bastidores de madera, 2°. cepillados, sin cantos vivos.
Porta tizas y marcadores.
AXONOMÉTRICA
MAMPARA DIVISORIA ÁREA DESCANSO
2,00
1.00
0.035
1.20
ALZADO
AXONOMÉTRICA