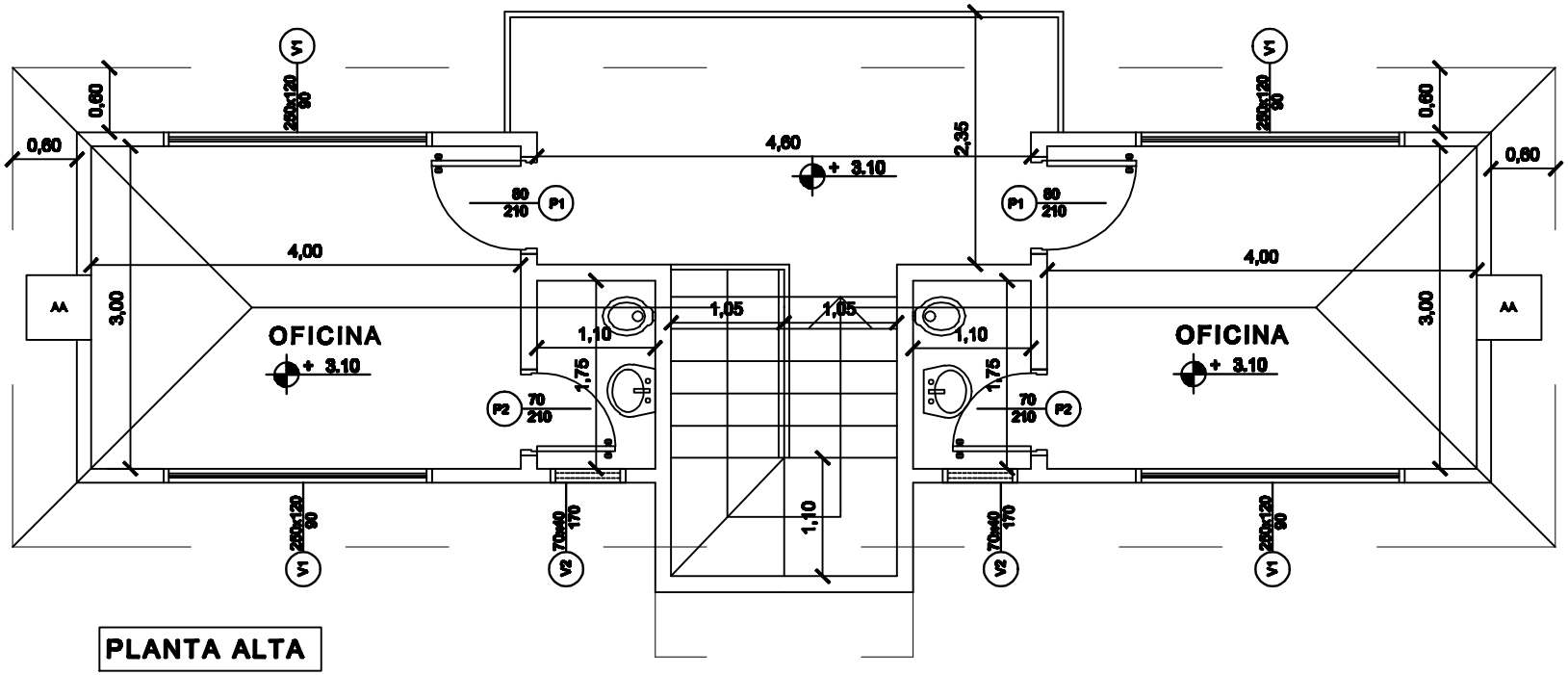
OFICINA
+ 3.10
OFICINA
+ 3.10
4,60
+ 3.10
2,35
4,00
4,00
3,00
3,00
0,60
0,60
0,60
0,60
1,05
1,05
1,10
1,10
1,75
1,75
1,10
AA
AA
P1
80
210
P1
80
210
P2
70
210
P2
70
210
V1
280x120
90
V1
280x120
90
V1
280x120
90
V1
280x120
90
V2
70x40
170
V2
70x40
170

PLANTA ALTA