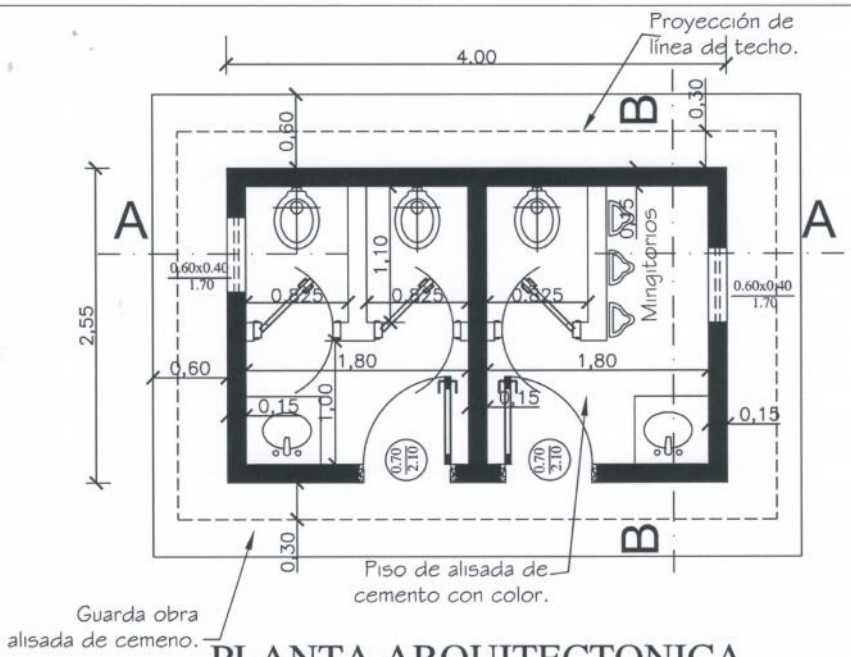

PLANTA ARQUITECTONICA

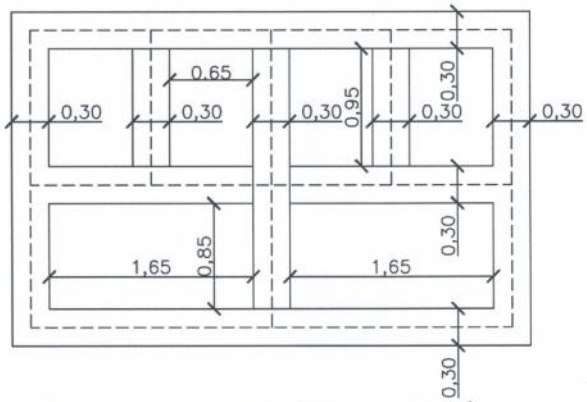

PLANTA DE FUNDACIÓN

MINISTERIO DE EDUCACION Y CULTURA DIRECCIÓN DE INFRAESTRUCTURA		01
SSHH tipo 2.55 x 4.00 con techo de tejas	PLANTA ARQUITECTONICA Y DE FUNDACION	Esc.: 1/75

MUNICIPALIDAD DE YUTY
Dirección de Planeamiento Territorial

Dirección de Planeamiento Territorial
Aprobado

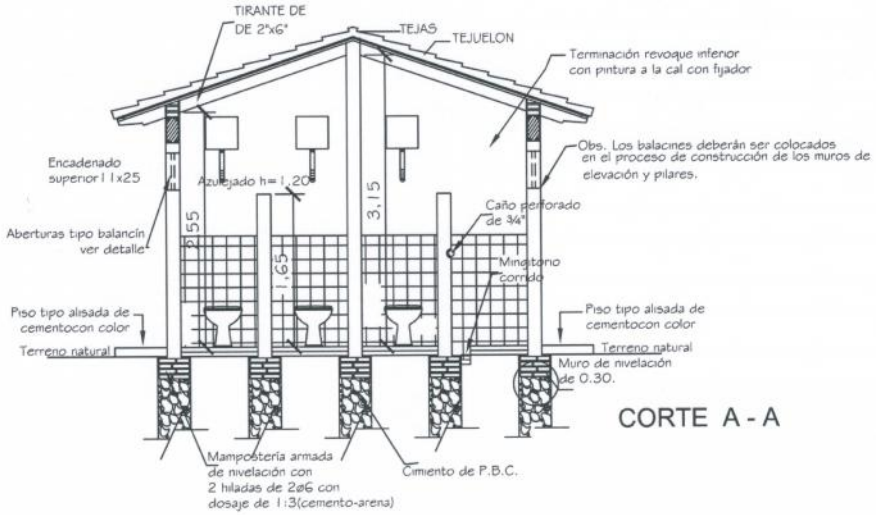

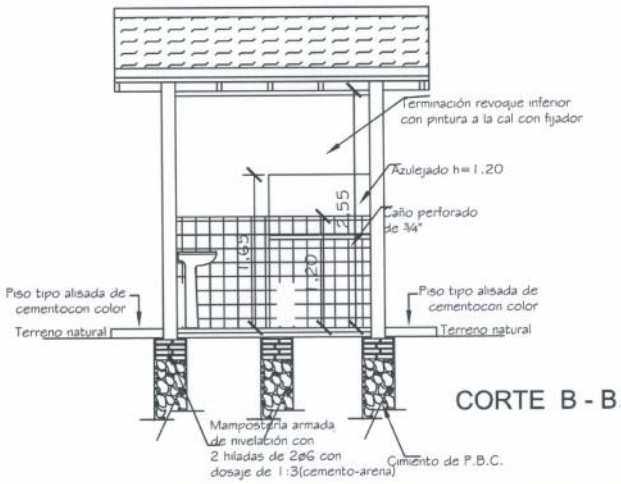

MINISTERIO DE EDUCACION Y CULTURA DIRECCIÓN DE INFRAESTRUCTURA		02
SSHH tipo 2.55 x 4.00 con techo de tejas	CORTE TRANSVERSAL Y LONGITUDINAL	Esc.: 1/100

MUNICIPALIDAD DE YUTY
Dirección de Planeamiento Territorial

Dirección de Planeamiento Territorial
Aprobado

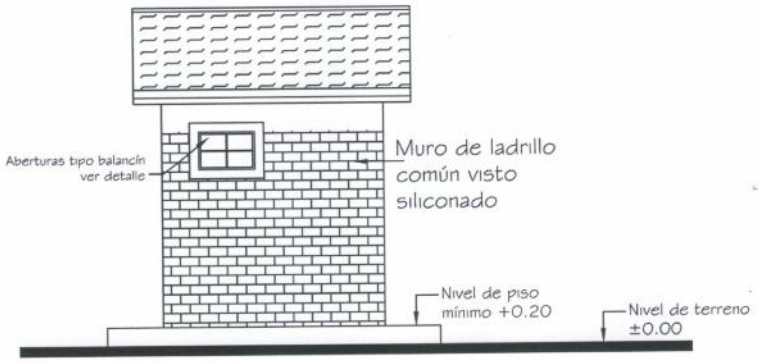

MINISTERIO DE EDUCACION Y CULTURA DIRECCIÓN DE INFRAESTRUCTURA		03
SSHH tipo 2.55 x 4.00 con techo de tejas	FACHADA FRONTAL Y LATERAL	Esc.: 1/100

MUNICIPALIDAD DE YUTY
Dirección de Planeamiento Territorial

Dirección de Planeamiento Territorial
Aprobado

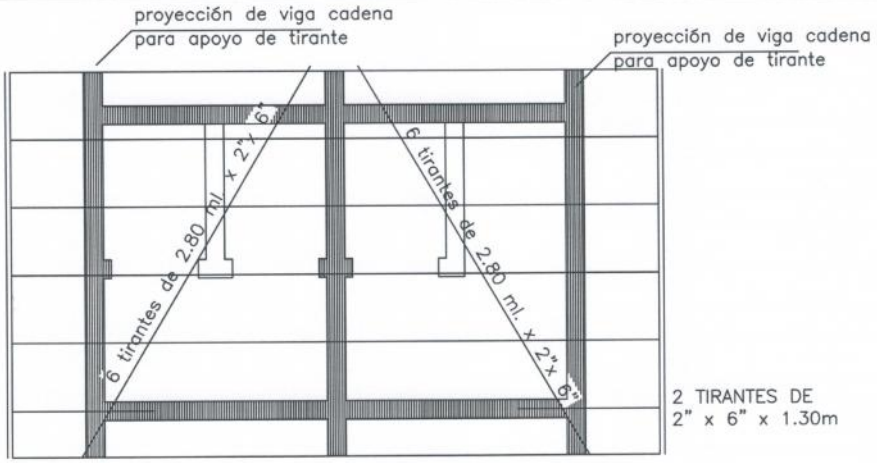

Planta de techo

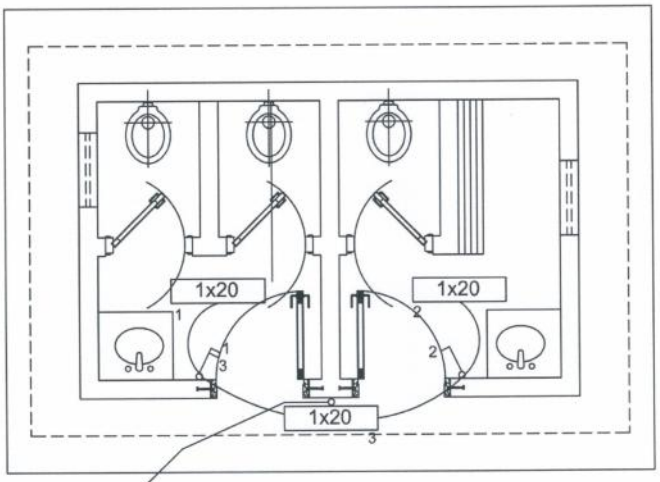

Instalación Eléctrica

MINISTERIO DE EDUCACION Y CULTURA DIRECCIÓN DE INFRAESTRUCTURA		04
SSHH tipo 2.55 x 4.00 con techo de tejas	PLANTA ESTRUC. TECHO E INST. ELECTRICA	Esc.: 1/75

MUNICIPALIDAD DE YUTY
Dirección de Planeamiento Territorial

Dirección de Planeamiento Territorial
Aprobado

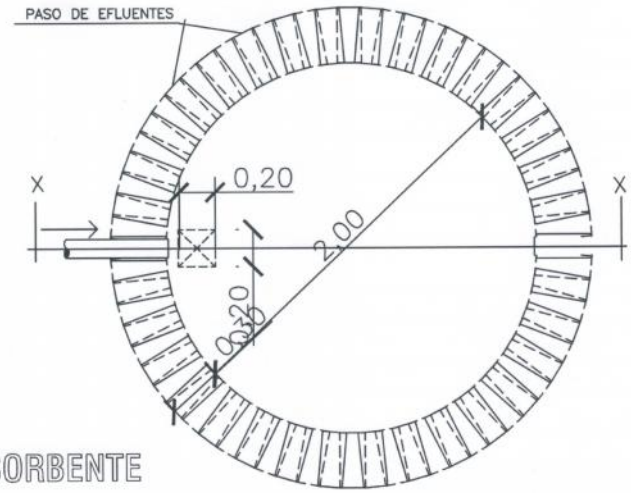

PLANTA
POZO ABSORBENTE

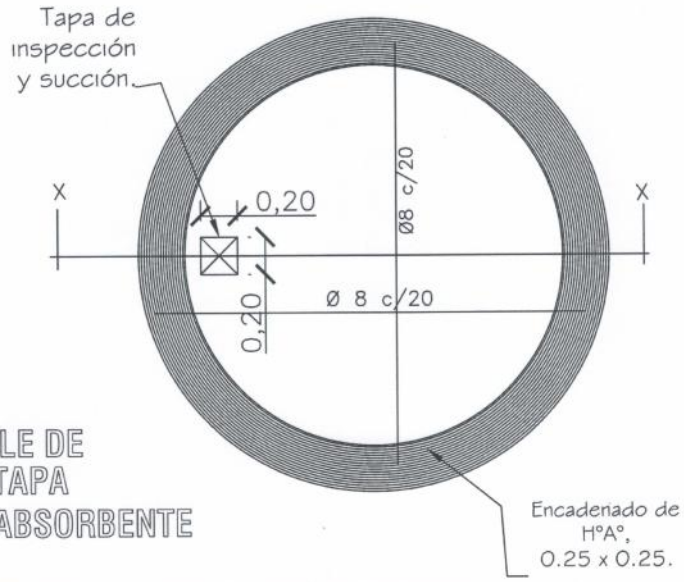

DETALLE DE
LOSA TAPA
POZO ABSORBENTE

MINISTERIO DE EDUCACION Y CULTURA DIRECCIÓN DE INFRAESTRUCTURA		05
SSHH tipo 2.55 x 4.00 con techo de tejas	DETALLE POZO ABSORBENTE	Sin Escala

MUNICIPALIDAD DE YUTY · Dirección de Planeamiento Territorial

Dirección de Planeamiento Territorial
Aprobado

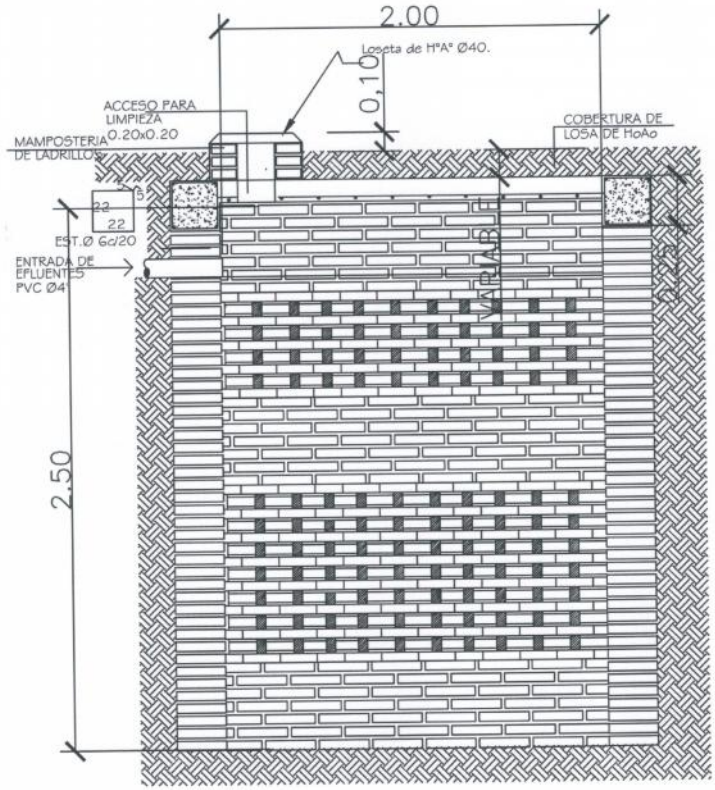

POZO ABSORBENTE

CORTE X-X

MINISTERIO DE EDUCACION Y CULTURA DIRECCIÓN DE INFRAESTRUCTURA		06
SSHH tipo 2.55 x 4.00 con techo de tejas	DETALLE POZO ABSORBENTE	Sin Escala

MUNICIPALIDAD DE YUTA · Dirección de Planeamiento Territorial ·

Dirección de Planeamiento Territorial
Aprobado

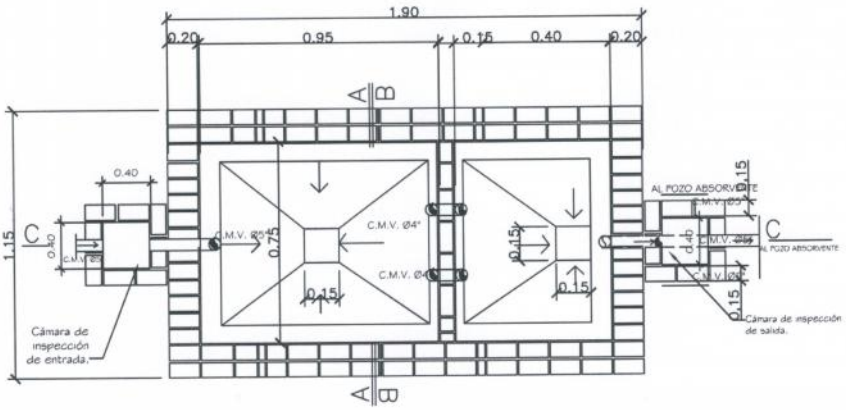

PLANTA CAMARA SEPTICA

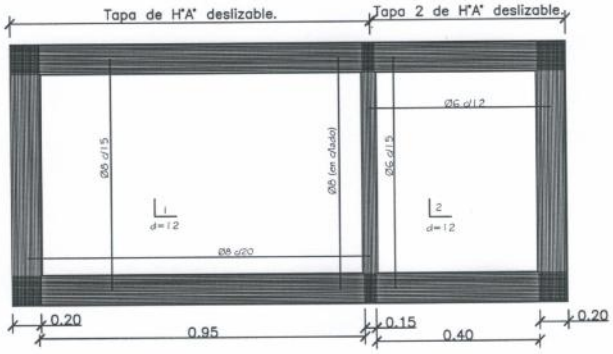

DETALLE DE LOSA TAPA CAMARA SEPTICA

MINISTERIO DE EDUCACION Y CULTURA DIRECCIÓN DE INFRAESTRUCTURA		07
SSHH tipo 2.55 x 4.00 con techo de tejas	DETALLE CAMARA SEPTICA	Sin Escala

MUNICIPALIDAD DE YUTY
Dirección de Planeamiento Territorial

Dirección de Planeamiento Territorial
Aprobado

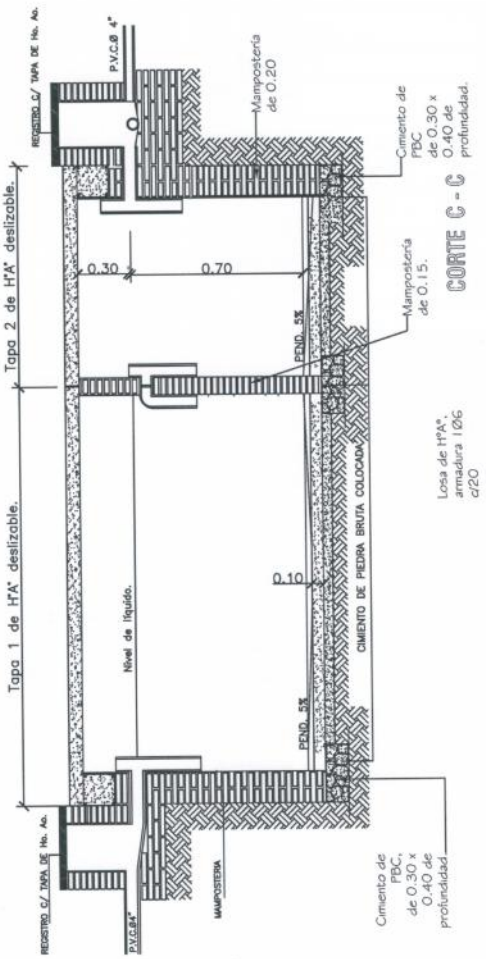

MINISTERIO DE EDUCACION Y CULTURA DIRECCIÓN DE INFRAESTRUCTURA		08
SSHH tipo 2.55 x 4.00 con techo de tejas	DETALLE CAMARA SEPTICA	Sin Escala

Municipalidad de Yuty · Dirección de Planeamiento Territorial

Dirección de Planeamiento Territorial
Aprobado