LOTE 01

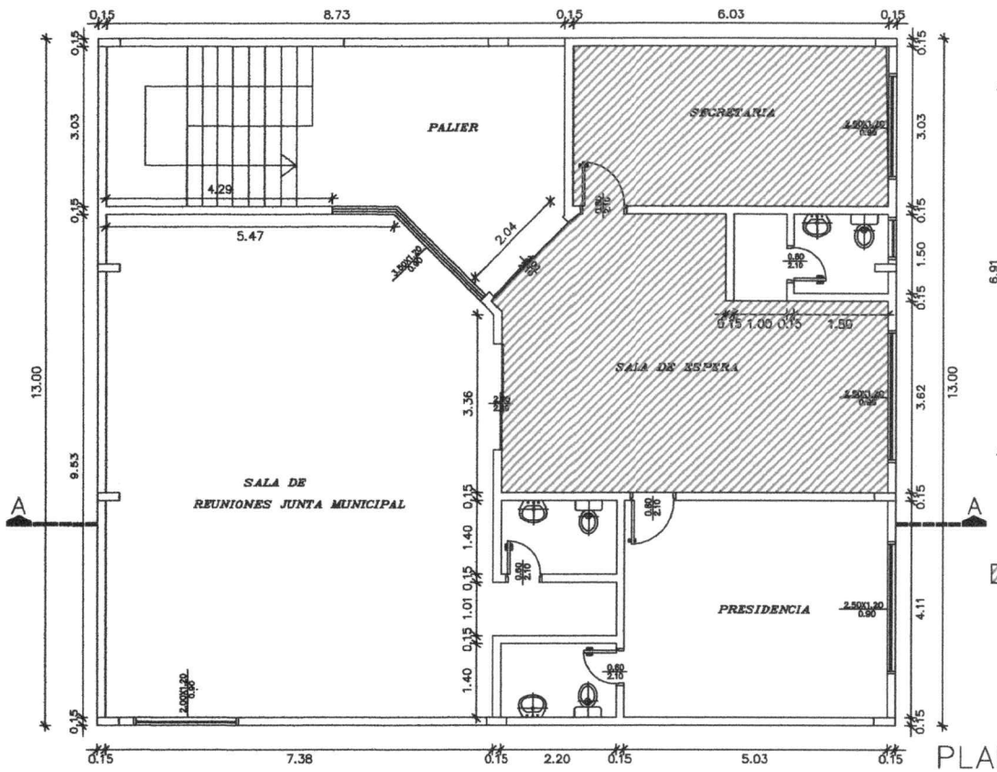

PLANTA ALTA
ESC. 1:75

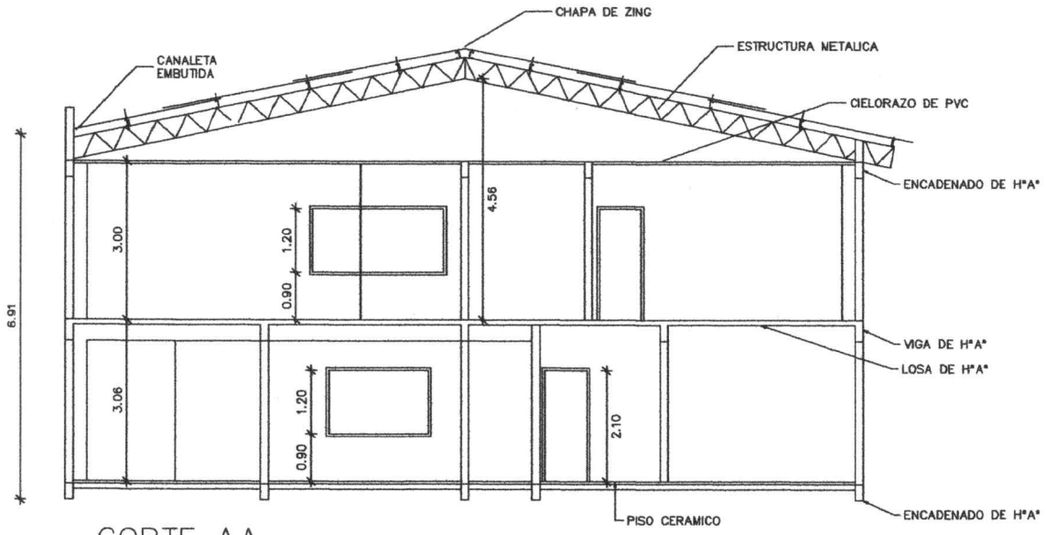

CORTE AA
ESC. 1:75

Área de piso a demoler y reponer

MUNICIPALIDAD DE JOSÉ DOMINGO OCAMPOS

UBICACION: CIUDAD DE J. D. OCAMPOS	DETALLE PLANTAS
PROFESIONAL: ARQ. BERNARDO ROBERTO MORAY	
OBRA: REPARACIÓN Y MANTENIMIENTO EDIFICIO JUNTA MUNICIPAL	
	LAMINA 1
BARRIO:	
SUPERFICIE: 197,6 M2	FEBRERO 2020

LOTE 02

ALCANTARILLADO DOBLE C/MUROS DE CONTENCIÓN

PLANTA

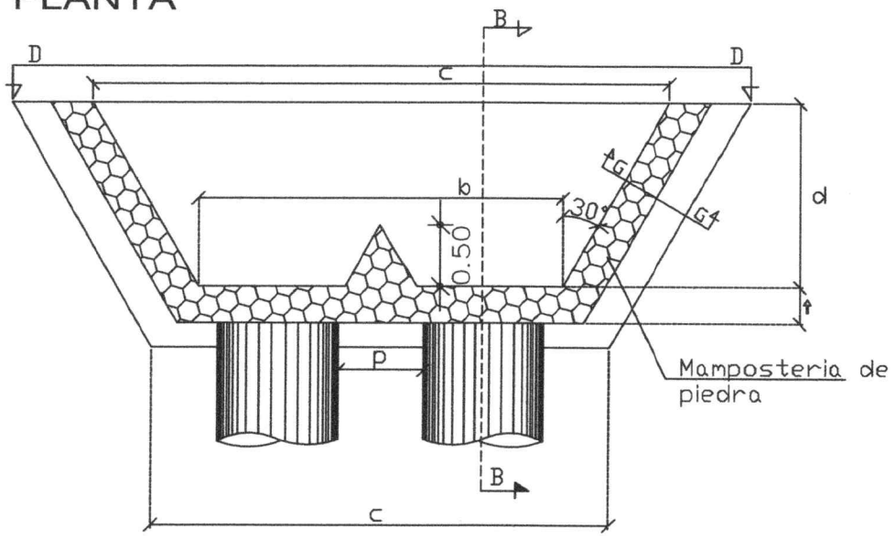

VISTA D-D

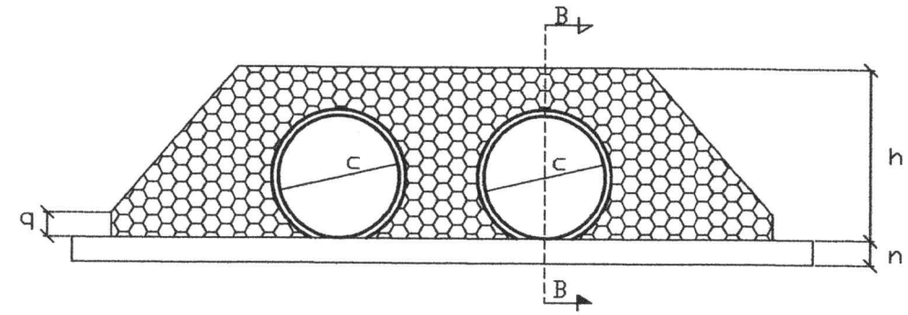

CORTE B-B

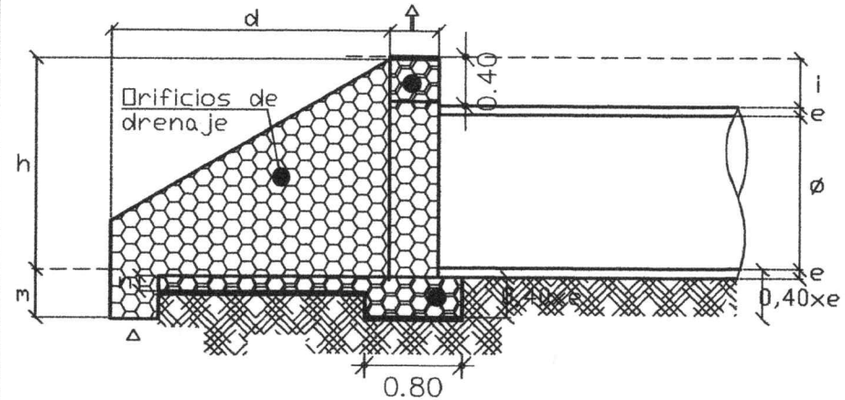

20	Ang	a	b	c	d	e	h	i	m	n	↑	q
050	30	3.35	2.39	2.97	1.21	0.07	1.07	0.40	0.50	0.15	0.40	0.15
0.80	30	4.18	2.92	3.55	1.54	0.095	1.295	0.40	0.50	0.15	0.40	0.25
1.00	30	5.03	3.55	4.13	1.88	0.12	1.52	0.40	0.50	0.15	0.40	0.35
1.20	30	5.95	4.11	4.69	2.21	0.14	1.74	0.40	0.50	0.20	0.40	0.45

MUNICIPALIDAD DE JOSÉ DOMINGO OCAMPOS

ALCANTARILLADO: SOBRE ARROYO HOVY 2DA LINEA

CONTRATACIÓN DIRECTA

CONSTRUCCION DE DESAGÜES PLUVIALES
2DA LINEA EMPALME CALLE SAN AGUSTIN

Alcantarillas de tubos 1,20 cm de H° A°

Cabeceras de Muro de Piedra

Escala: Varias

AÑO: 2019

LAMINA

2

LOTE 03

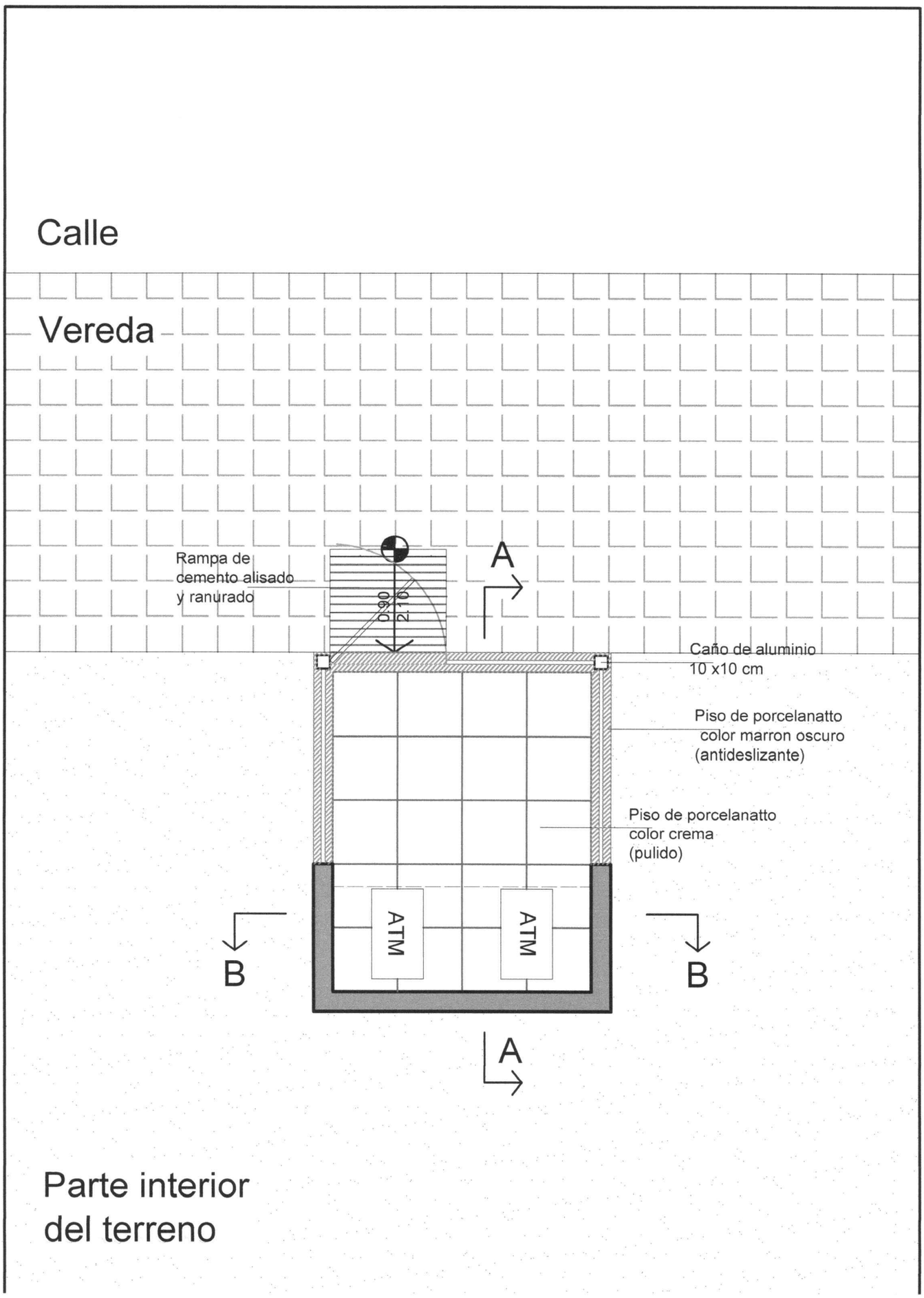
Calle
Vereda
Rampa de
cemento alisado
y ranurado
0,90
2,10
A
Caño de aluminio
10 x10 cm
Piso de porcelanatto
color marron oscuro
(antideslizante)
Piso de porcelanatto
color crema
(pulido)
ATM
ATM
B
B
A
Parte interior
del terreno

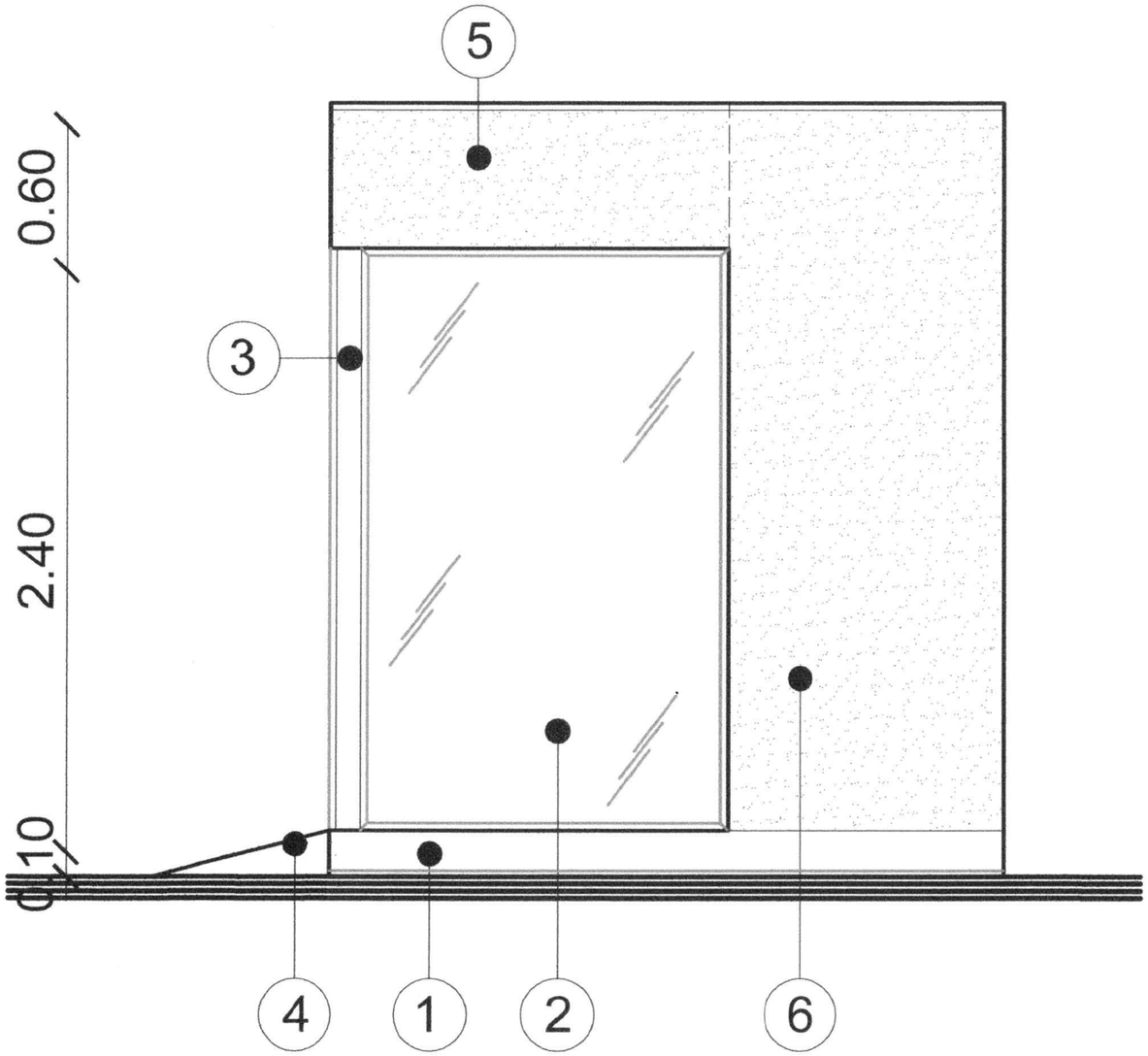
5
0.60
3
2.40
0.10
4
1
2
6
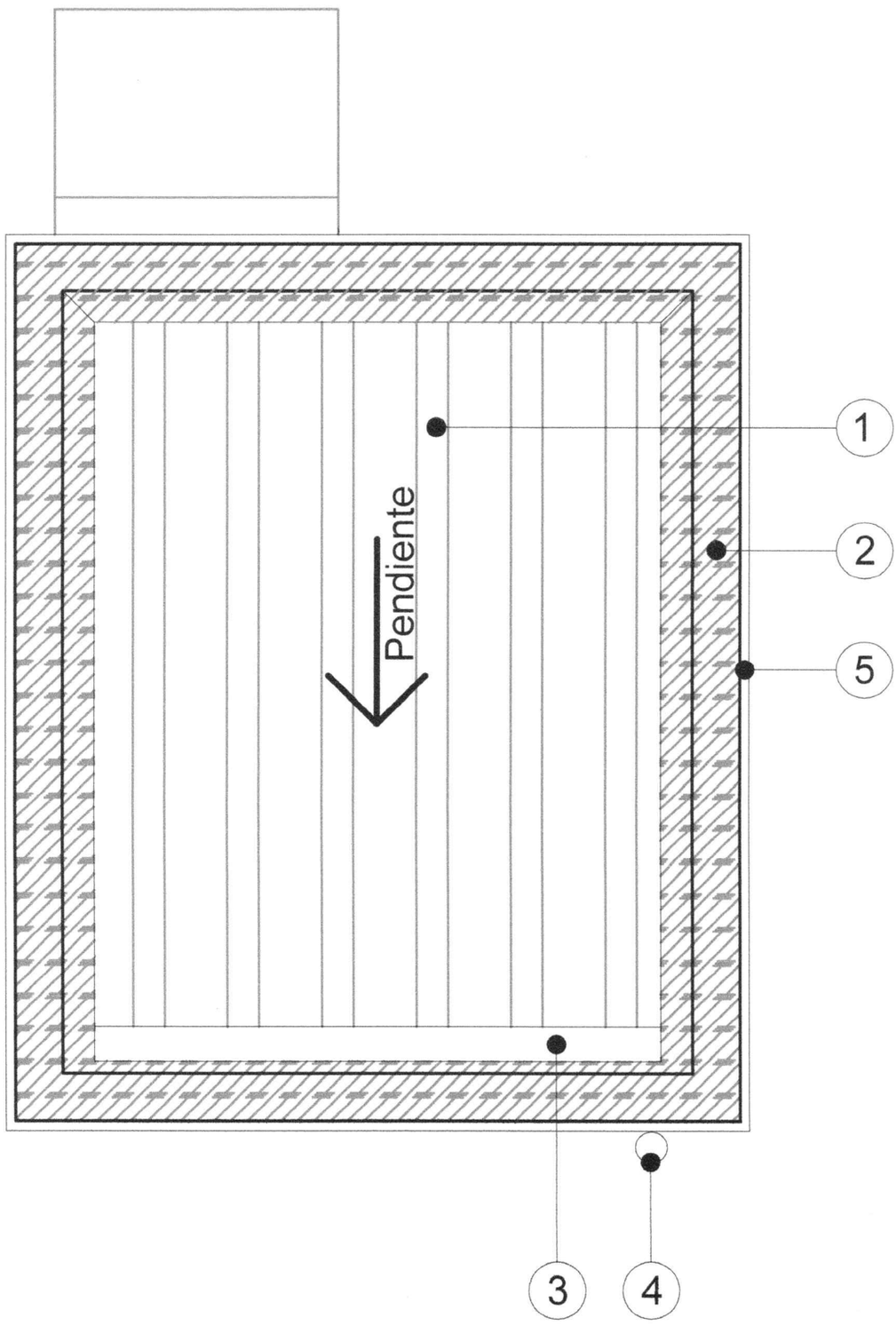
1 Techo de chapa de zinc acanalada Nº 24 con aislación térmica de membrana doble aluminio de 10 mm, sobre estructura de caño metálico 3"x2" con espesor de 2mm.
2 Babeta de chapa galvanizada Nº 26 para protección de unión entre pared y techo de chapa. Con refuerzo de tramafix e impacril en las uniones.
3 Canaleta de chapa Nº 24 de desarrollo 44
4 Boca de desague pluvial
5 Cartelería con base de placas de cemento texturadas y pintadas