0.85x2.50 P1

DESIGNACION	P1
DIMENSION	0.85X2.50
CANTIDAD	7; ABERTURA: IZQUIERDA 6, DERECHA 1
TIPO	DE ABRIR A BATIENTE
MARCO	DE MADERA YVYRARO TIPO CAJON
HOJA	TIPO PLACA CON ENCHAPADO DE YVYRARO
TERMINACION	LUSTRADO AL NATURAL
HERRAJES	CERRADURA TIPO YALE A TAMBOR, ACIONAMENTO CON RETORNO AUTOMATICO. MANIJON DE MADERA YVYRARO
UBICACION	L 03, L 04,

0.85x2.50 P2

DESIGNACION	P1
DIMENSION	0.85X2.50
CANTIDAD	1; ABERTURA: DERECHA 1
TIPO	DE ABRIR A BATIENTE
MARCO	DE MADERA YVYRARO TIPO CAJON
HOJA	TIPO PLACA CON ENCHAPADO DE YVYRARO
TERMINACION	LUSTRADO AL NATURAL
HERRAJES	CERRADURA TIPO YALE A TAMBOR, ACIONAMENTO CON RETORNO AUTOMATICO. MANIJON DE MADERA YVYRARO
UBICACION	L 10

1.50x2.50 P3

DESIGNACION	P3
DIMENSION	1.50X2.50
CANTIDAD	1
TIPO	DE ABRIR A BATIENTE
MARCO	DE METAL TIPO CAJON
HOJA	TIPO PLACA DE CHAPA DOBLADA
TERMINACION	PINTURA SINTETICA COLOR NEGRO
HERRAJES	CERRADURA TIPO YALE A TAMBOR. MANIJA SIMPLE
UBICACION	L 12

0.80x2.50 P4

DESIGNACION	P4
DIMENSION	0.80X2.50
CANTIDAD	2; ABERTURA: DERECHA 1, IZQUIERDA 1
TIPO	VA Y VEN
MARCO	DE MADERA YVYRARO TIPO CAJON
HOJA	TIPO PLACA CON ENCHAPADO DE YVYRARO, CON PAÑO DE VIDRIO TEMPLADO DE 8mm, DIAMETRO 40cm
TERMINACION	LUSTRADO AL NATURAL
HERRAJES	CERRADURA TIPO YALE A TAMBOR
UBICACION	L 11, L 12

0.70x2.50 P5

DESIGNACION	P5
DIMENSION	0.70X2.50
CANTIDAD	2; ABERTURA: DERECHA 1, IZQUIERDA 1
TIPO	DE ABRIR A BATIENTE
MARCO	DE METAL TIPO CAJON
HOJA	TIPO PLACA DE CHAPA DOBLADA
TERMINACION	PINTURA SINTETICA COLOR NEGRO
HERRAJES	CERRADURA TIPO YALE A TAMBOR. MANIJA SIMPLE
UBICACION	L 09; L 12

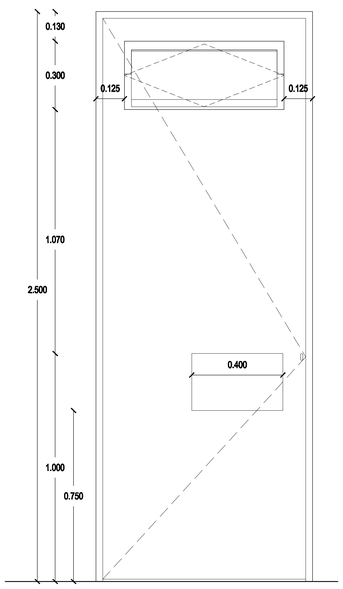

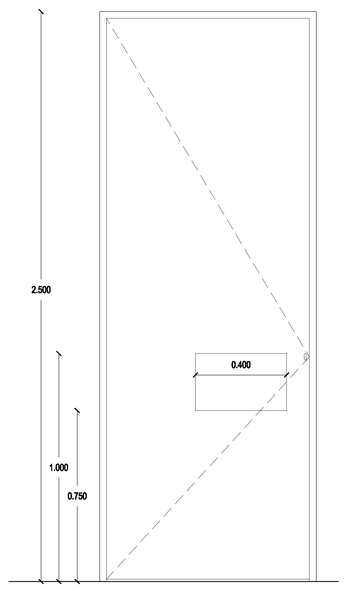

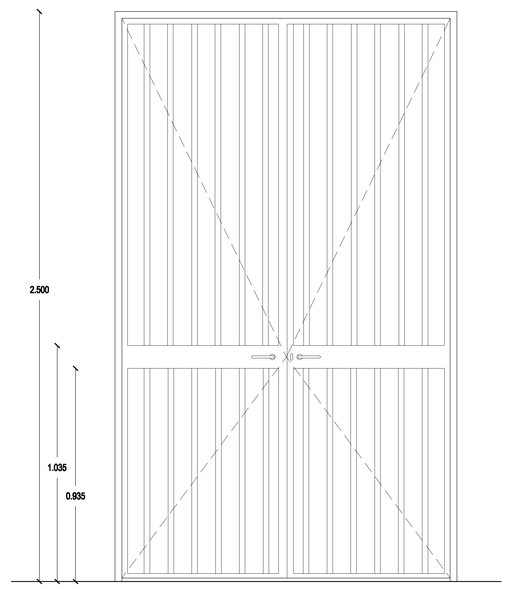

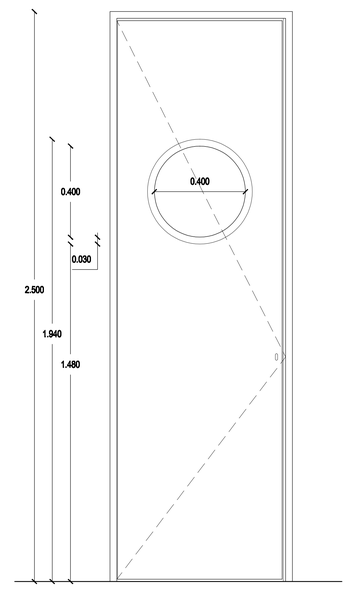

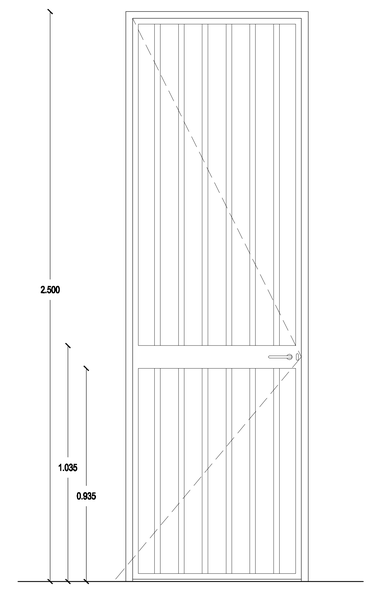

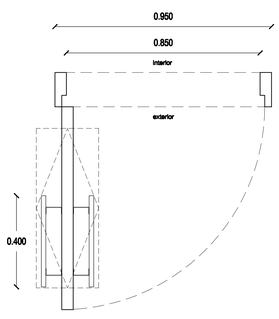

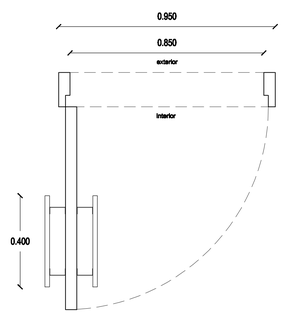

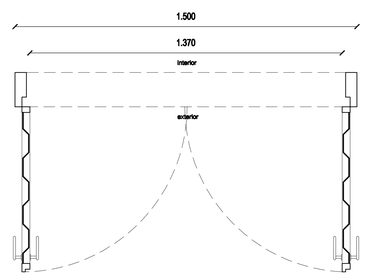

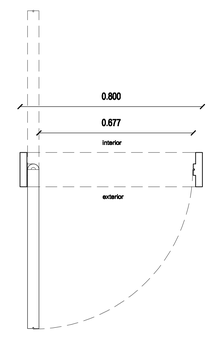

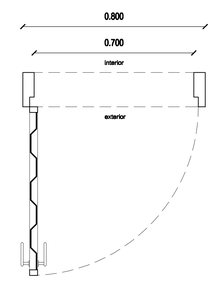

CENTRO DE ATENCIÓN TURÍSTICA INTEGRAL AL VISITANTE DE ITAPUÁ

PLANILLA DE ABERTURAS — ESCALA 1/10

DIRECCIÓN: TENIENTE RAMOS ALFARO 299 E/ MONTE ALTO. LUQUE - PARAGUAY

ARQ. R. JAVIER CORVALÁN ESPÍNOLA	FIRMA	2010/08/06 FECHA	DMA5 Nº LAMINA