Puerta Tablero de 0,70 x 2,10

Alzado
Vista exterior

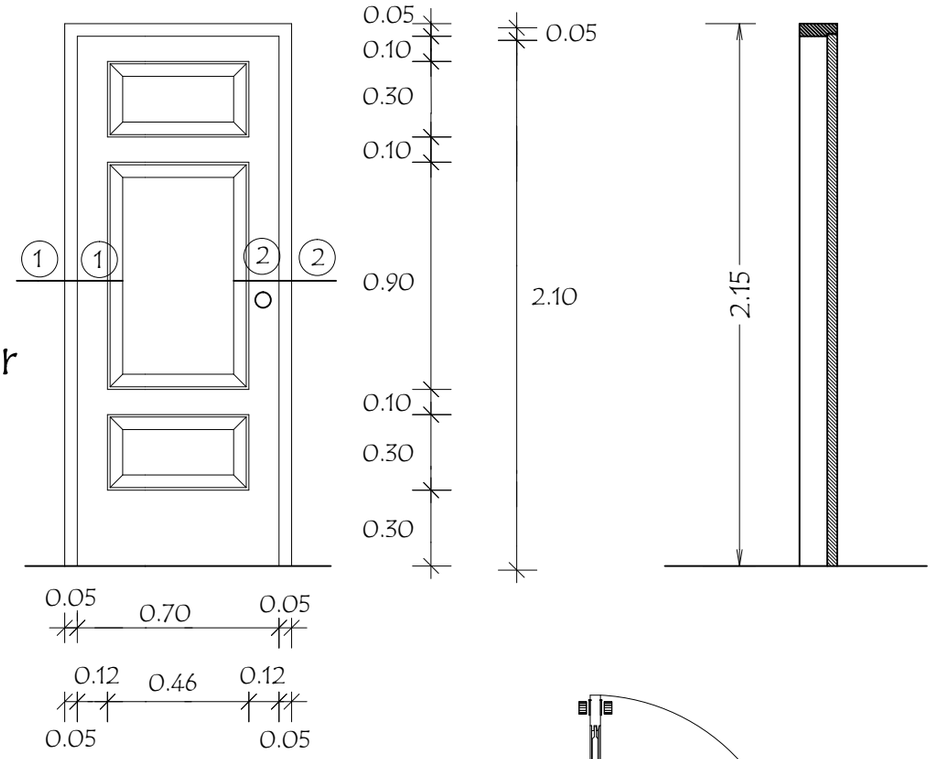

Planta

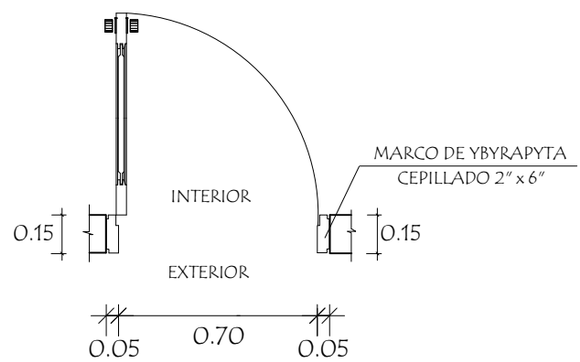

Detalle de Corte - Planta

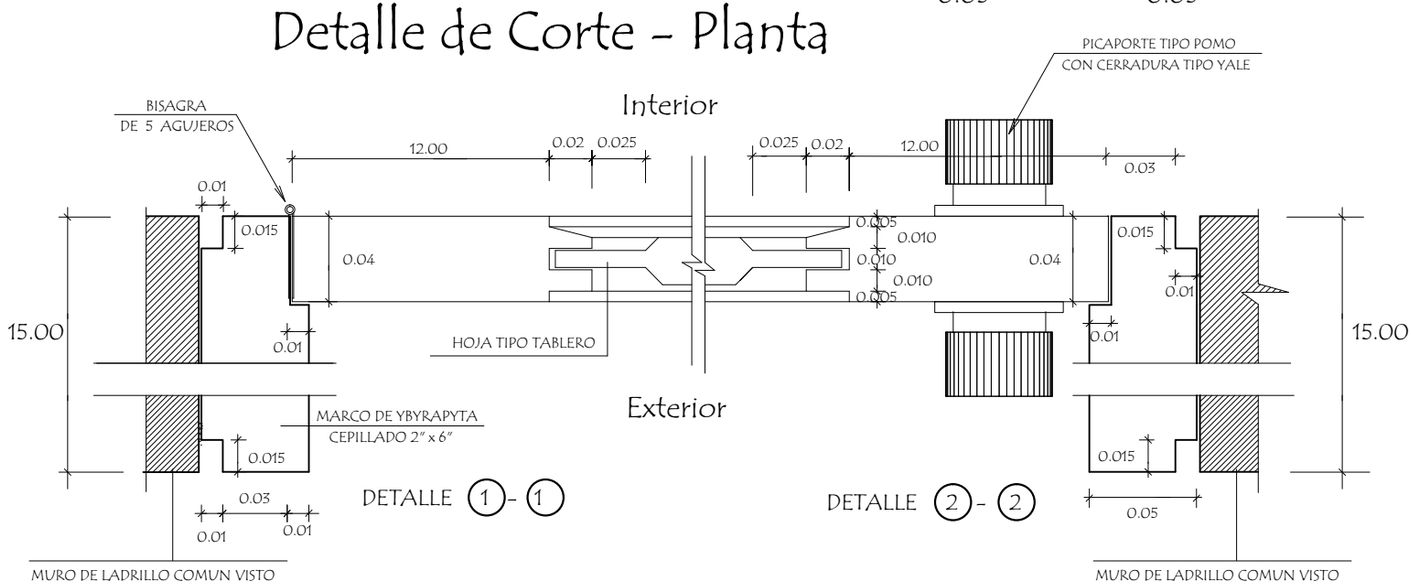

MINISTERIO DE EDUCACION Y CULTURA DIRECCION DE INFRAESTRUCTURA		
PROYECTO	SS.HH Tipo de 3,60 x 4,35	10
Detalle de Puerta Tablero de 0,70 x 2,10 sin escala		