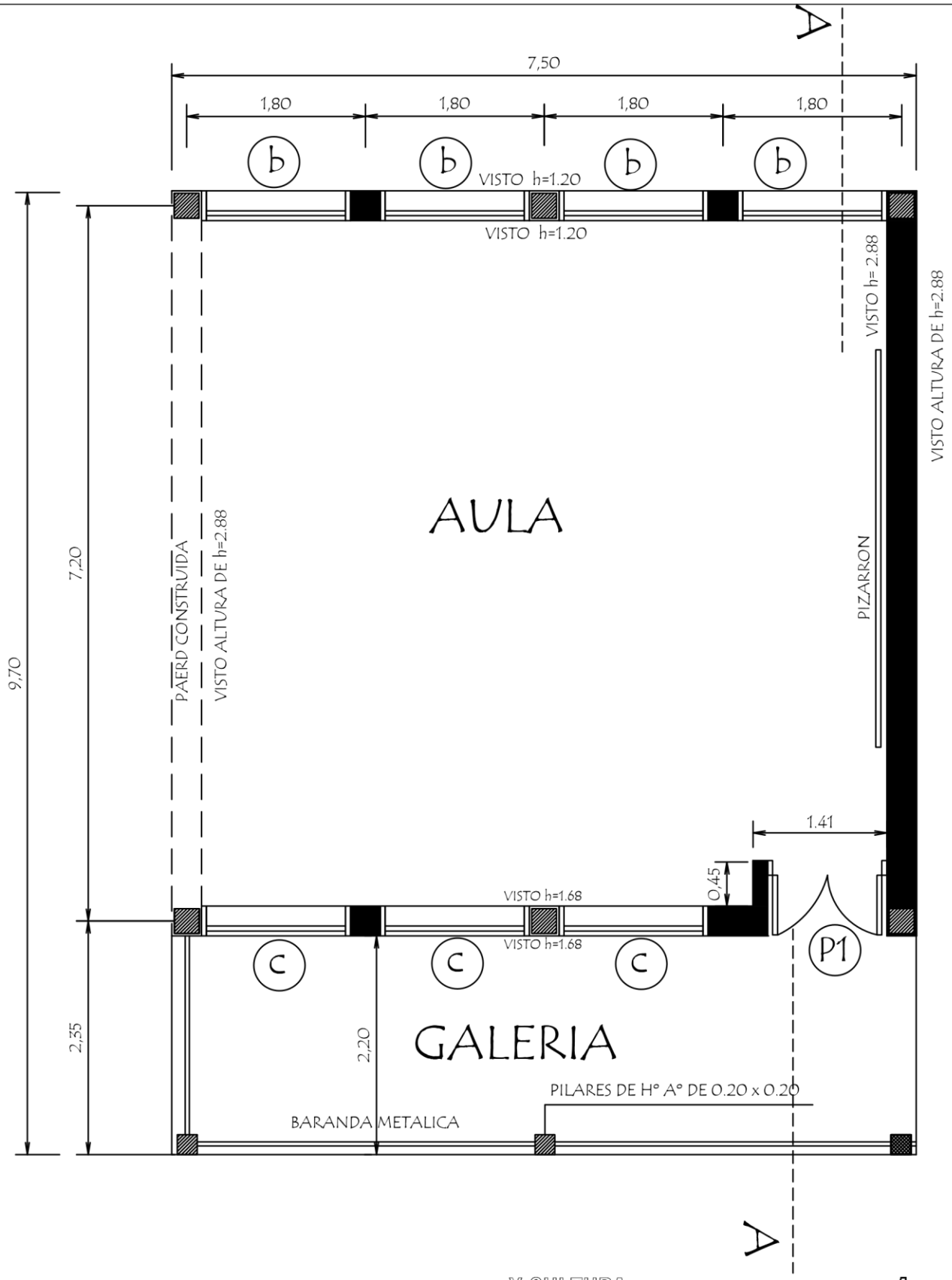

Y CULTURA

1

PLANTA CONSTRUCTIVA

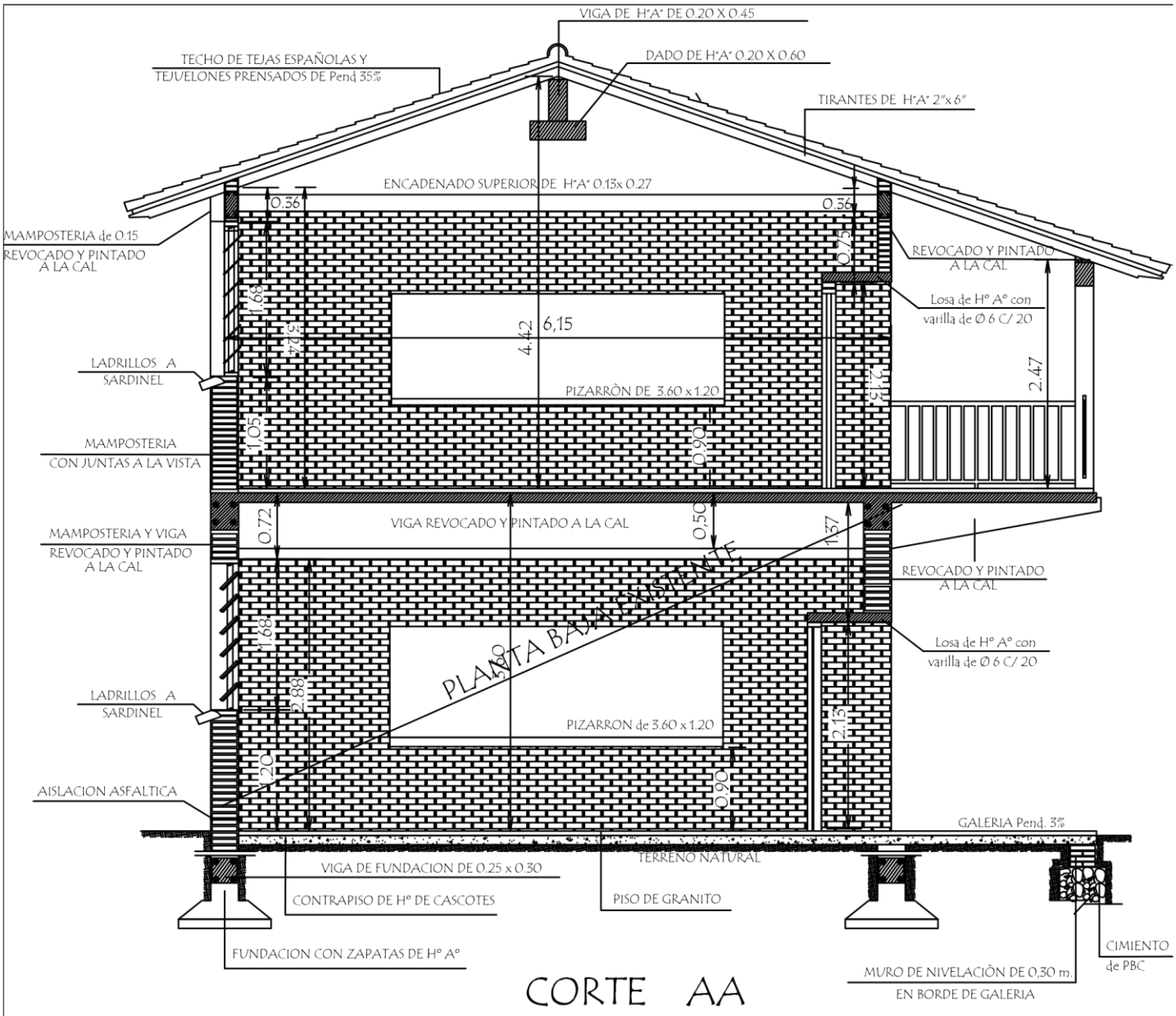

CORTE AA

Dado de H° A° 0.20x0.60

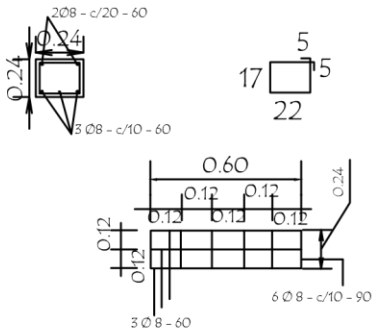

PILAR DE H°A° DE 0.20 x 0.20 PARA APOYO DE TIRANTES EN PLANTA ALTA

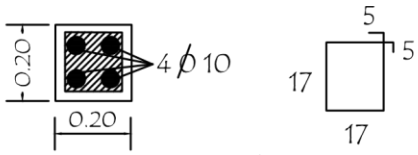

ESTRIBOS 1 Ø 6 c/20 – 78

VIGA DE H°A° DE 0.20x0.25 APOYO DE TIRANTES EN GALERIA

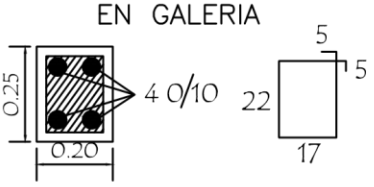

ESTRIBOS 1 Ø 6 c/20 – 88

MINISTERIO DE EDUCACION CULTURA &+4'%%+¬0&'+0(4#'5647%674#		02
#WNC6KRQZ2NCPVC#NVC	CORTE TRANSVERSAL	

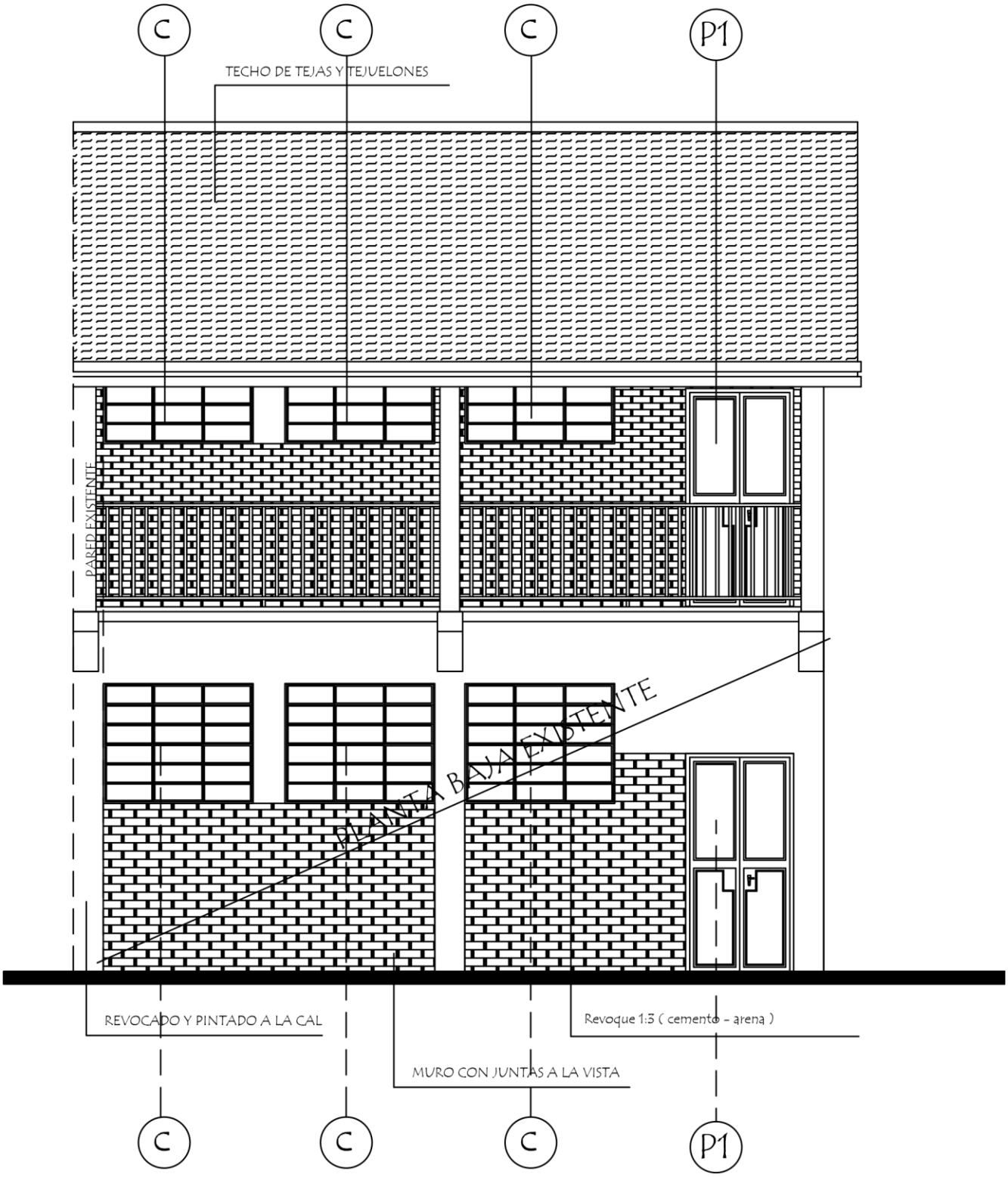

MINISTERIO DE EDUCACION Y CULTURA &+4'%%+¬0&'+0(4#'5647%674#		03
#WNC6KRQZ2NCPVC#NVC	FACHADA FRONTAL	

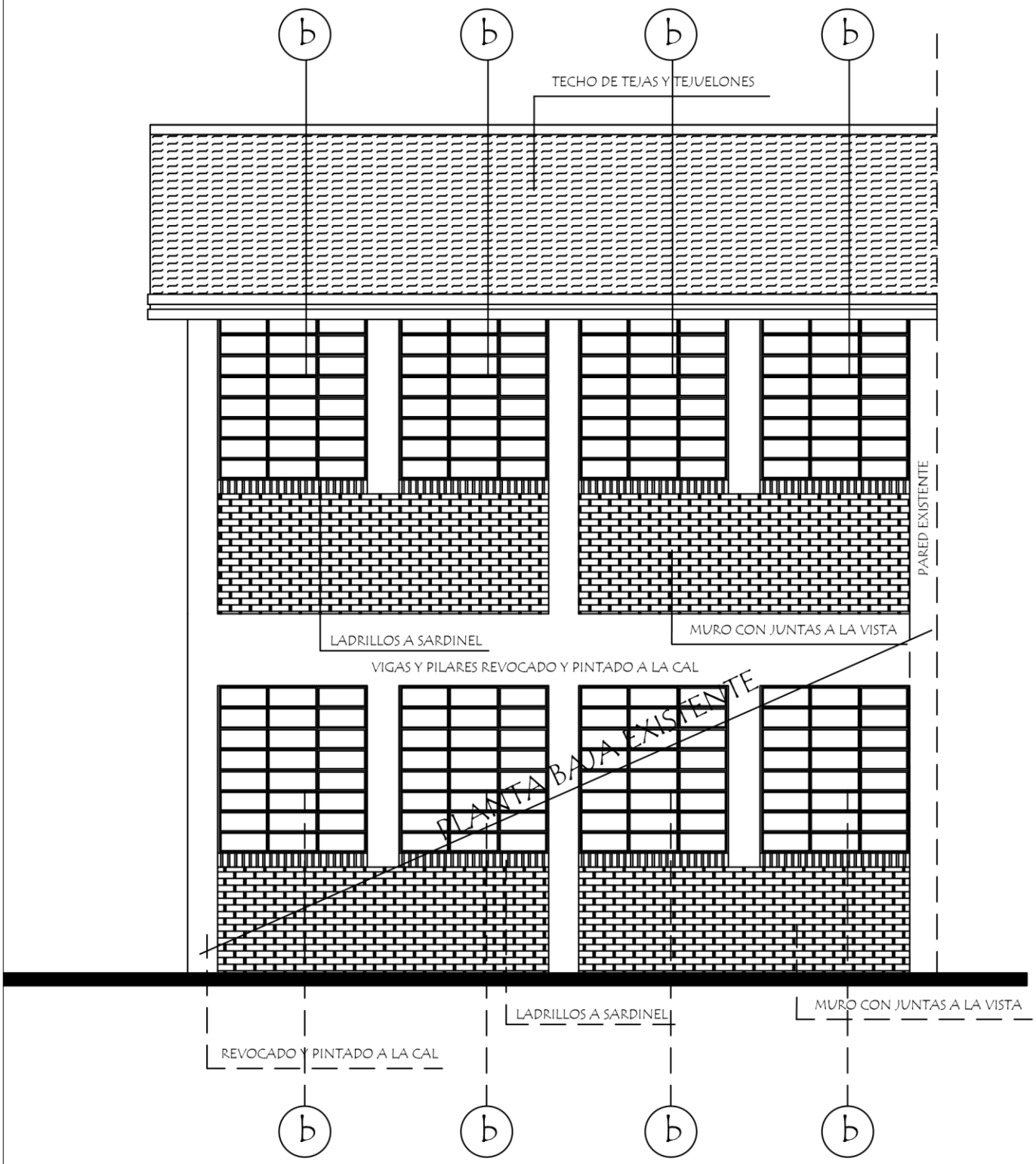

MINISTERIO DE EDUCACION Y CULTURA &+4'%%+¬0&'+0(4#'5647%674#		04
#WNC6KRQZ2NCPVC#NVC	FACHADA POSTERIOR	

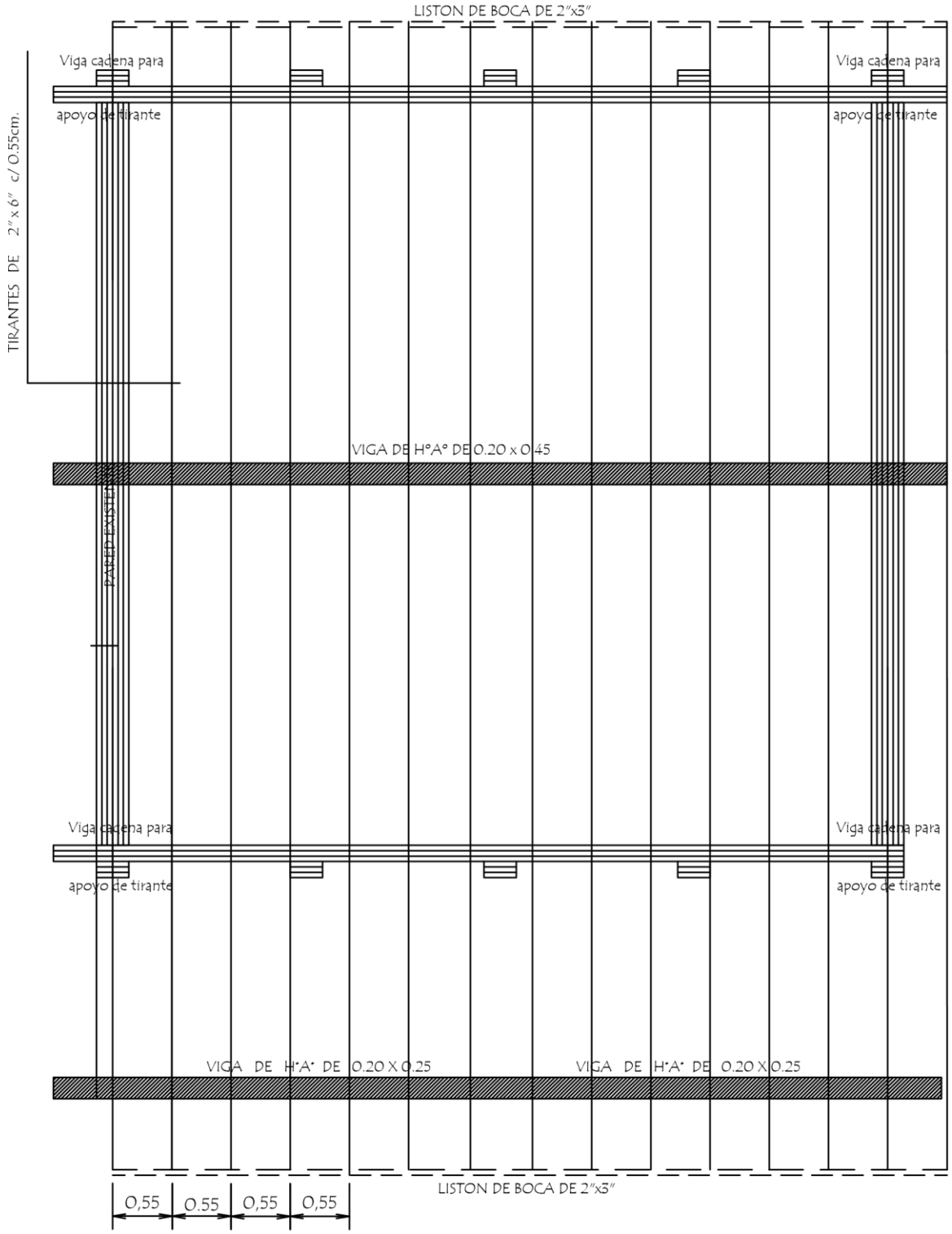

Obs.: Los aleros extremos del bloques serán de 0.40m. y los aleros longitudinales del bloque serán de 0.70 m. contados del lado de la galeria apartir de la viga de apoyo del tirante y en el opuesto apartir del muro .-

MINISTERIO DE EDUCACION Y CULTURA &+4'%%+¬0&'+0(4#'5647%674#		05
#WNC6KRQZ2NCPVC#NVC	PLANTA DE TECHO	

ENCADENADO SUPERIOR Y INFERIOR PARA MURO DE 0.30 (DOBLE 0.15)

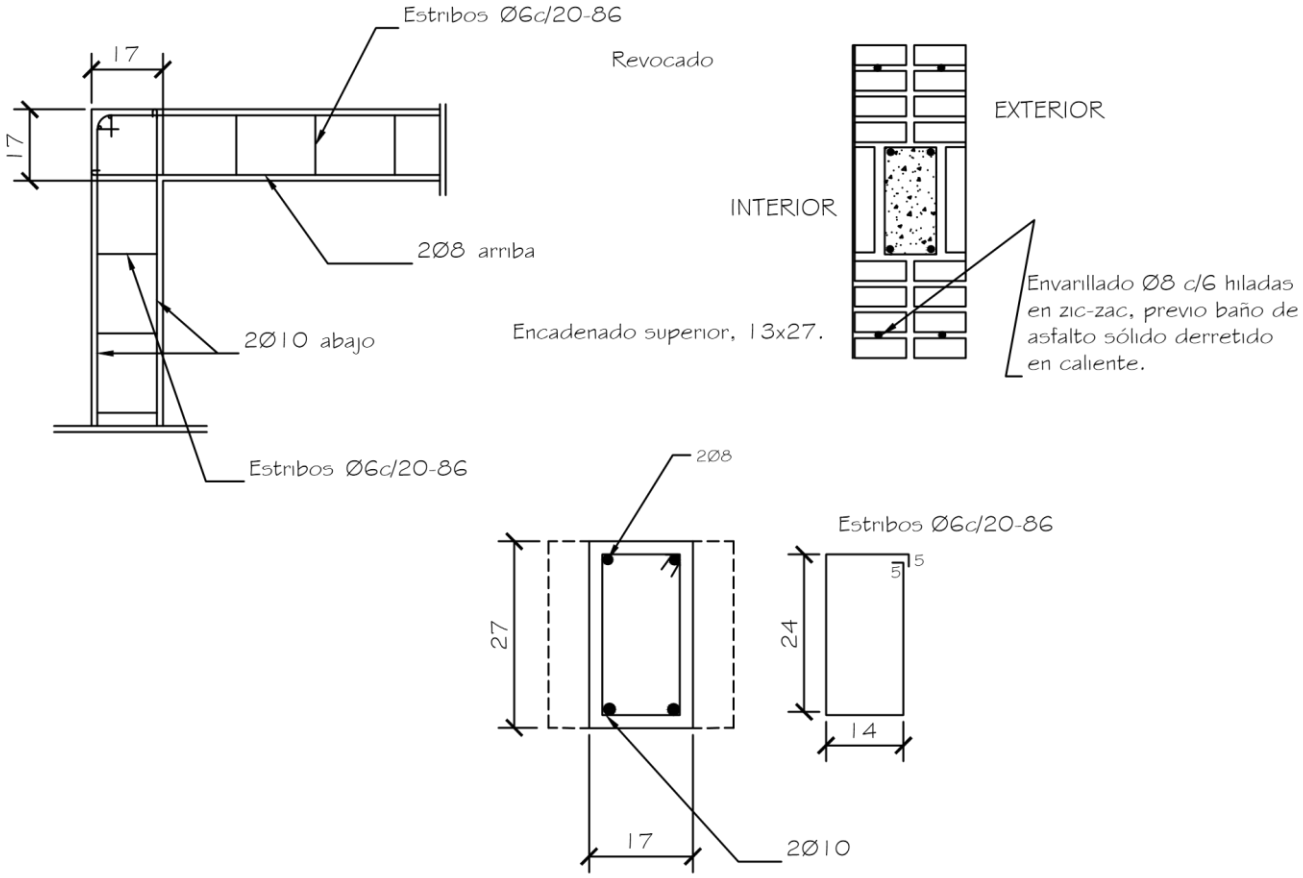

ENCADENADO SUPERIOR PARA MURO DE 0.15

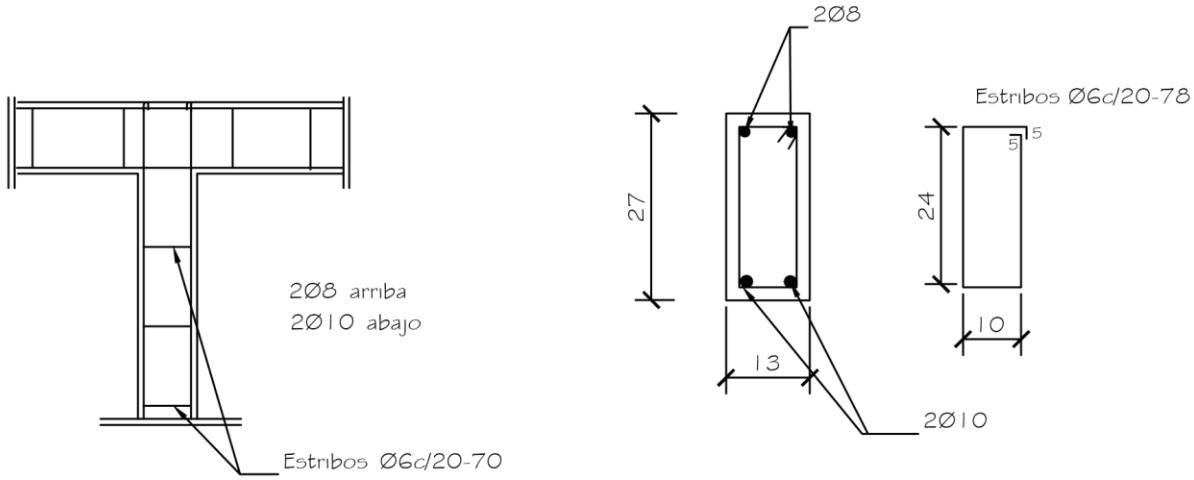

Viga de H°A° 0.20x0.45

Nota: En la viga de hormigon armado dejar brotes de arranque para futura contrucción

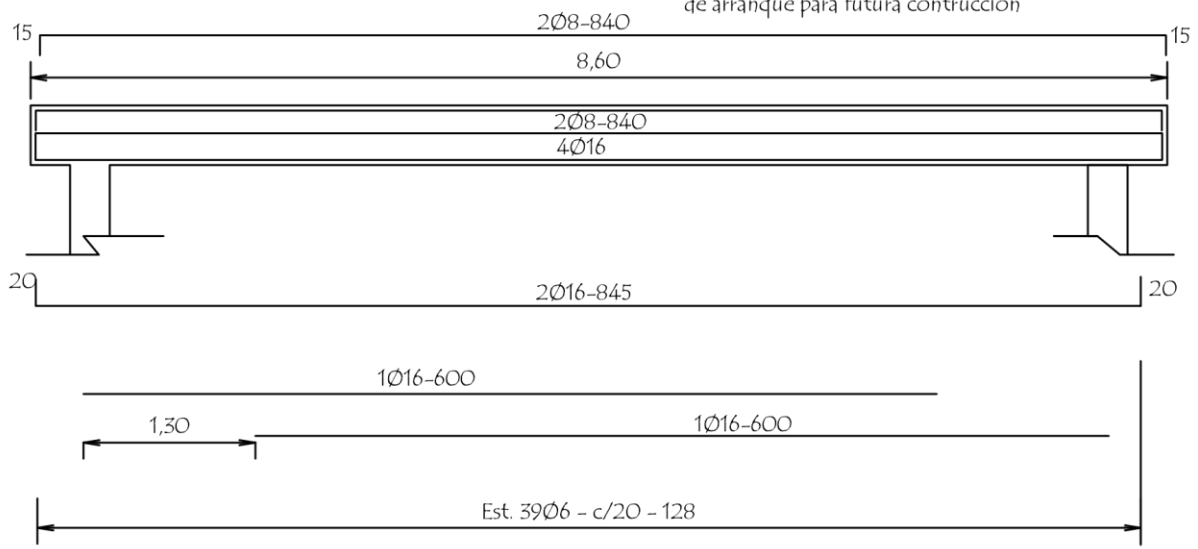

Viga H°A° 0.20x0.45

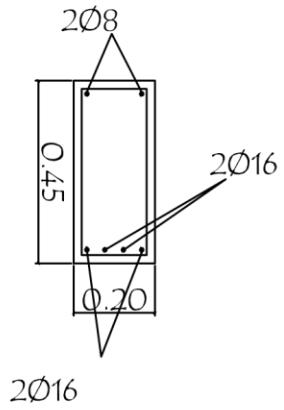

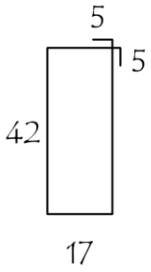

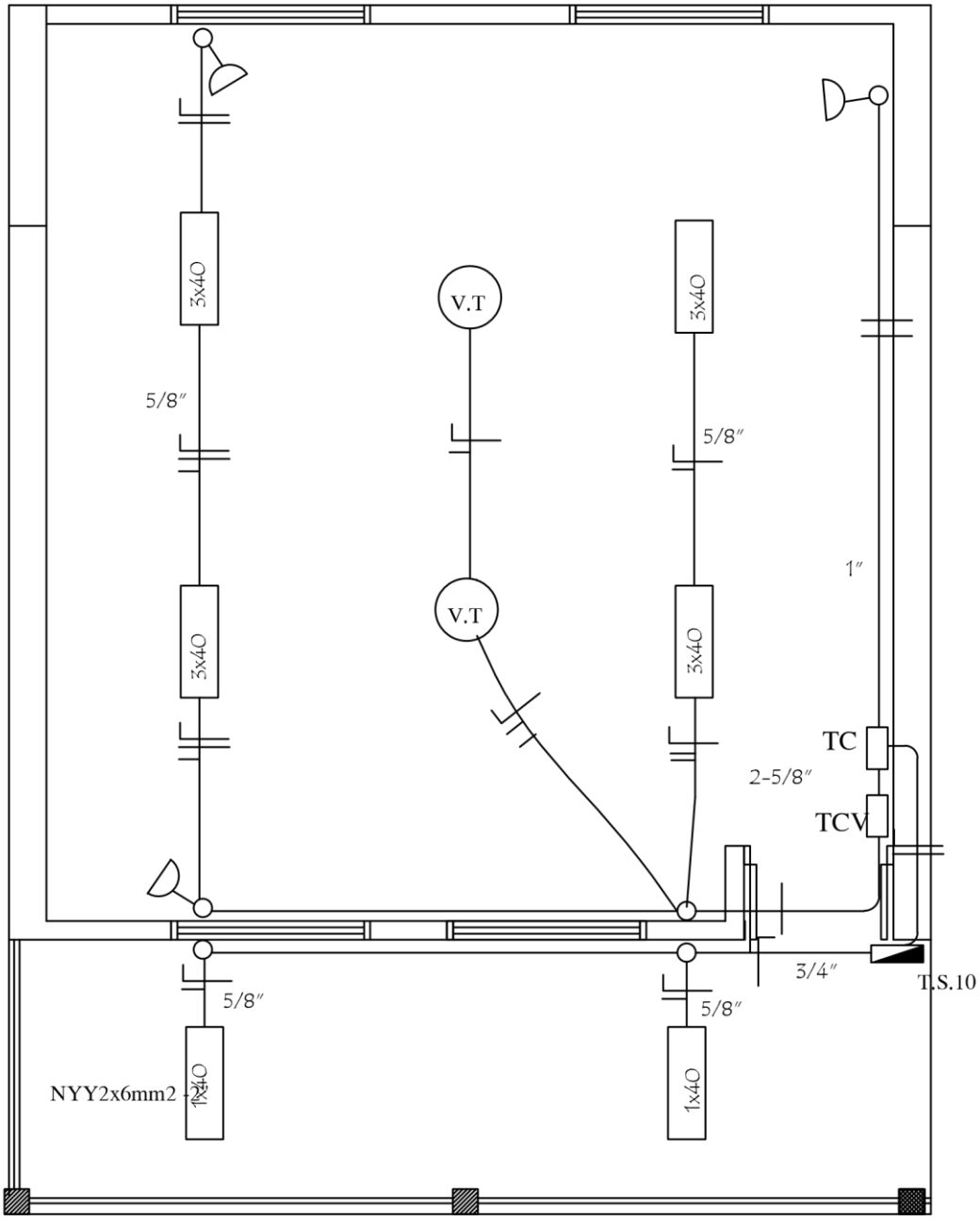

N Y CULTURA

8

INSTALACION ELECTRICA

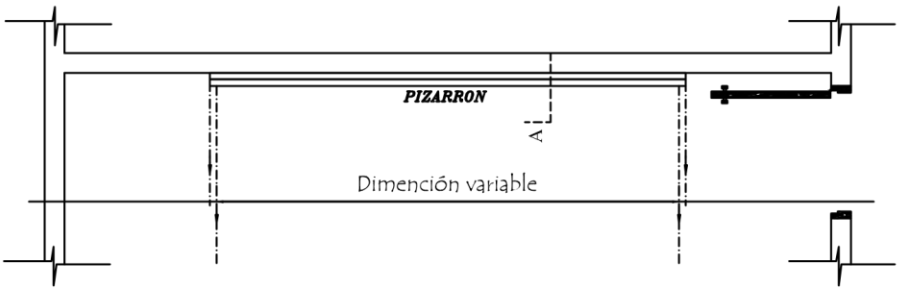

UBICACIÓN DEL PIZARRÓN

Esc.: 1/50

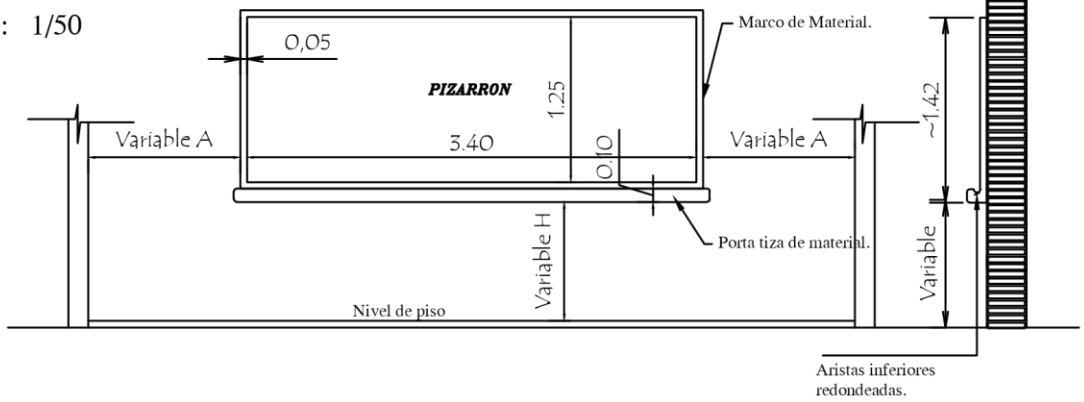

ALZADO FRONTAL

Esc.: 1/50

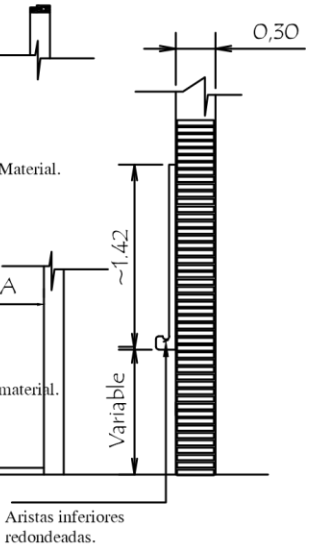

CORTE A

Esc.: 1/50

CONSTRUCCION DE PIZARRON EMPOTRADO EN MURO

ESPECIFICACIONES TECNICAS

* 1- Sobre el muro de ladrillo marcar las dimenciones recomendadas preparar el marco de material y porta tiza con ladrillos empotrados, revocados posteriormente con mortero, cemento-arena(1:3), dandole una terminación redondeada en las aristas interiores.

* 2- En la zona de pizarrón propiamente, aplicar una azotada con hidrófugo(ceresita), posteriormente revoque con mortero cemento-arena(1:3), y aplicación de tres manos de enduido plastico, con textura de terminación luego de la cantidad de alizado necesarios.

* 3- Aplicar sellador o fijador plástico, posteriormente aplicar tres manos de pintura sintética para pizarrón color verde pizarra, en el marco y portatiza luego del mismo proseso pintura sitéticas color gris.

OBSERVACION

* 1- PARA ESCUELA	* 2- PARA COLEGIO
A 1.15 mts.	A 1.70 mts.
H 0.70 mts.	H 0.80 mts.