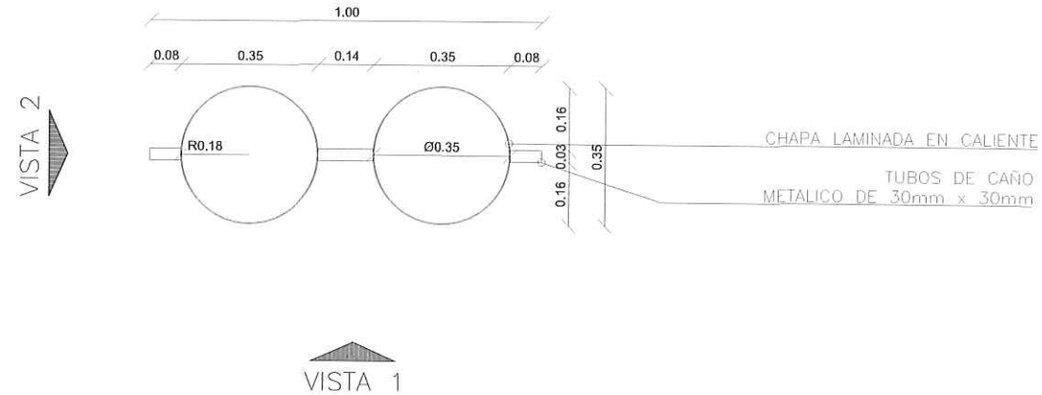

PLANTA

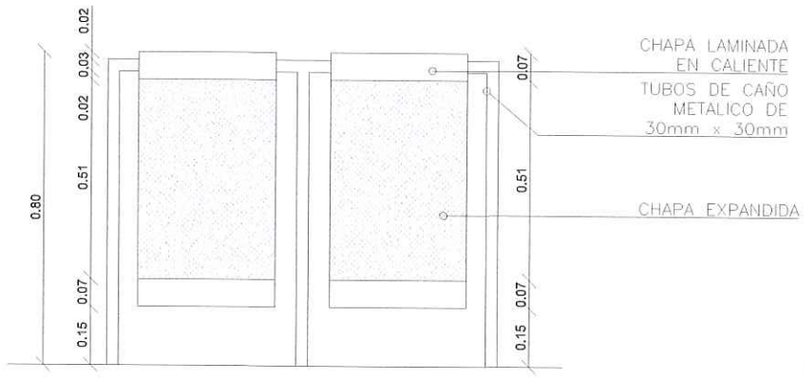

VISTA 1

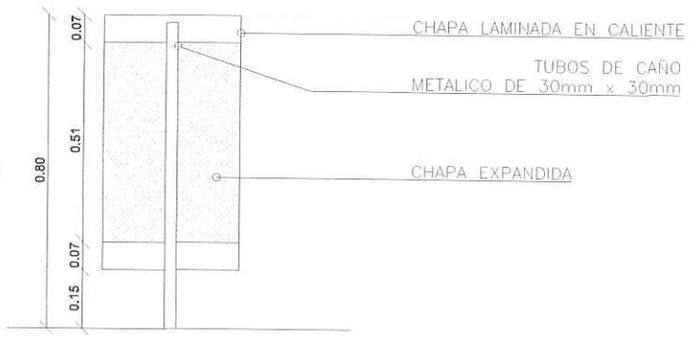

VISTA 2

MUNICIPALIDAD DE SAN LORENZO
Dpto. de Obras Públicas
Ing. Cristian Cuell
Director de Obras
Municipalidad de San Lorenzo

OBS.: LOS MATERIALES NOMBRADOS SON DE REFERENCIA

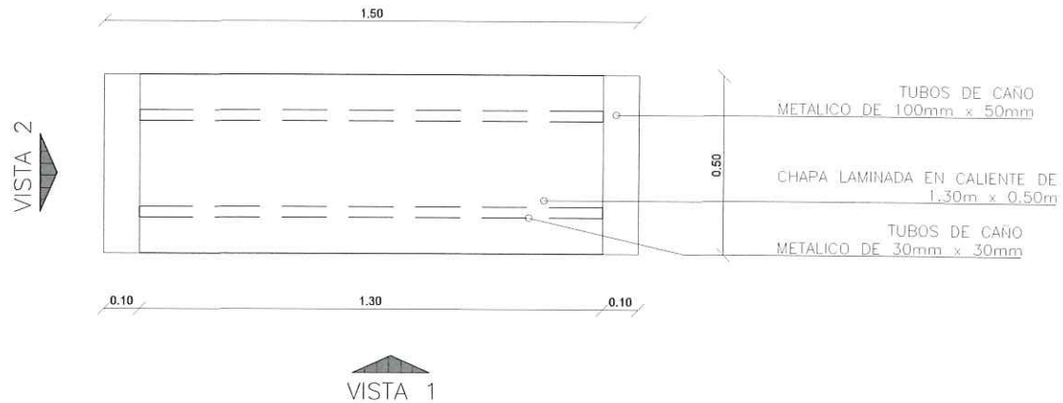

PLANTA

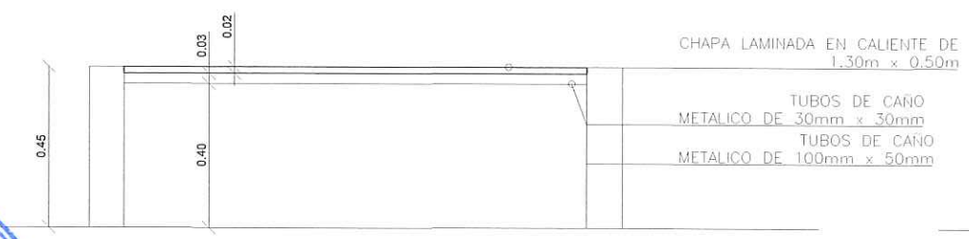

VISTA 1

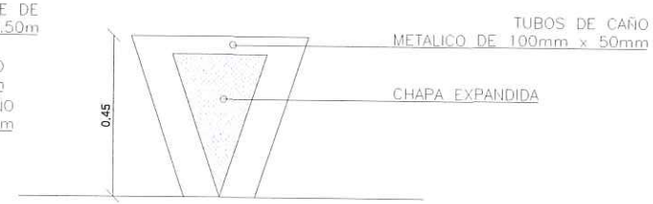

VISTA 2

OBS.: LOS MATERIALES NOMBRADOS SON DE REFERENCIA

Dpto. de Obras Públicas • MUNICIPALIDAD DE SAN LORENZO •

Arq. Cristian Gaudi
Director de Obras
Municipalidad de San Lorenzo

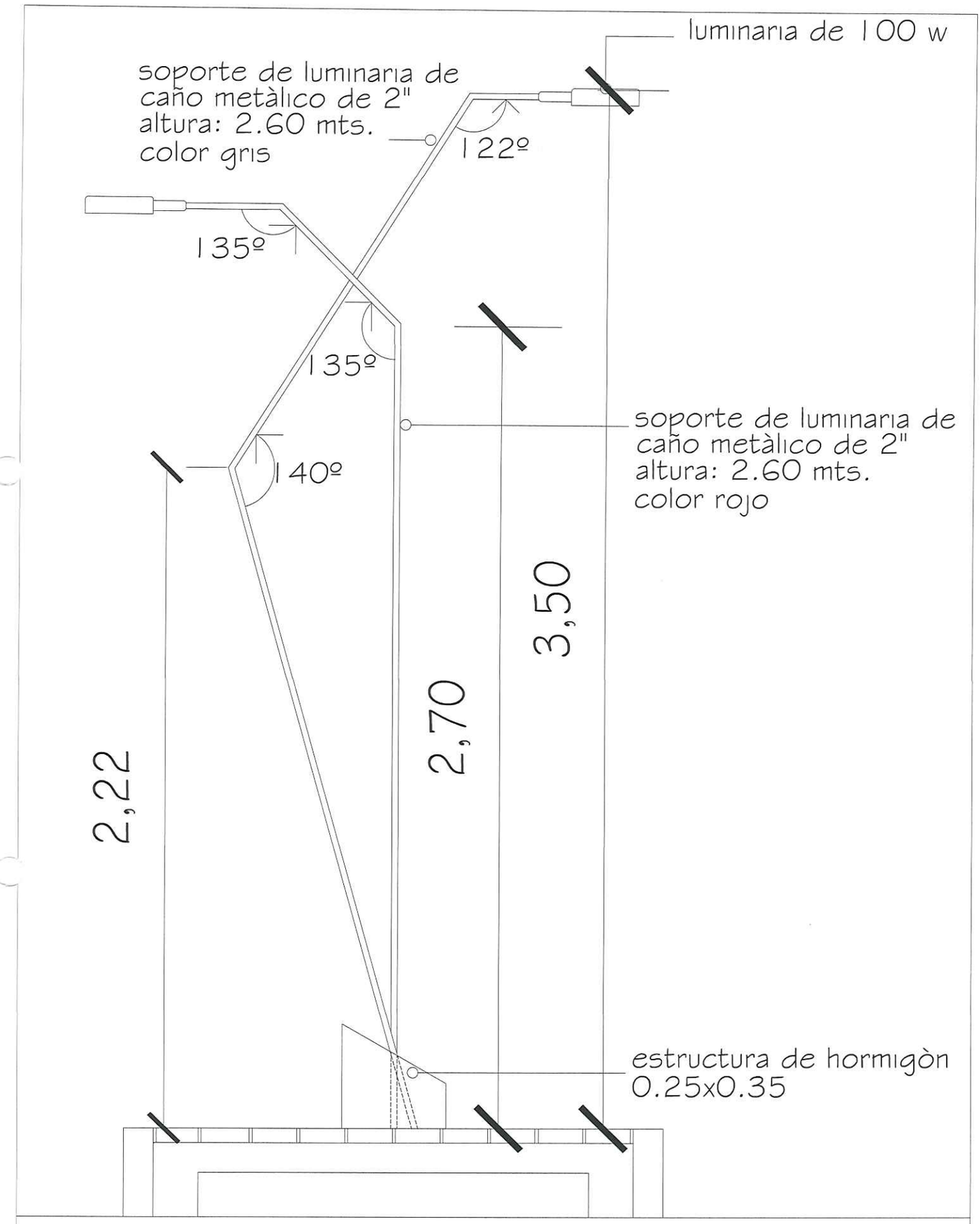

DETALLE DE LUMINARIA

MUNICIPALIDAD DE SAN LORENZO
Dpto. de Obras Publicas

Ing. Cristian Duella
Director de Obras
Municipalidad de San Lorenzo

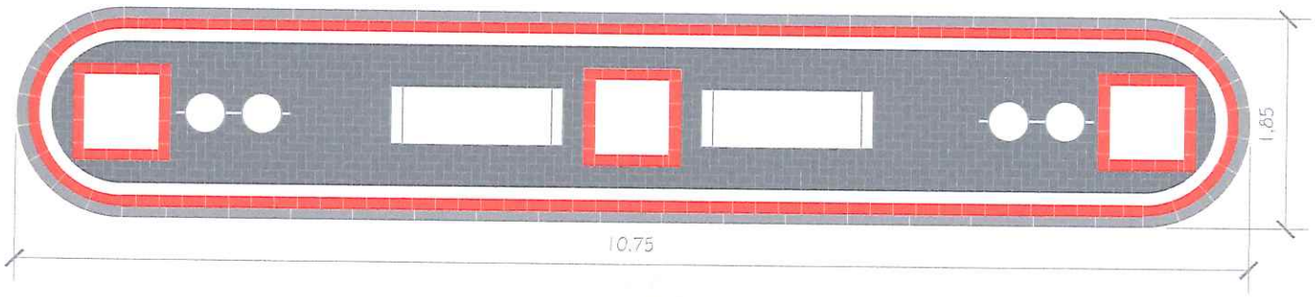

PLANTA

VISTA

MUNICIPALIDAD DE SAN LORENZO
REPÚBLICA DEL PARAGUAY
Dpto. de Obras Públicas

Arq. Cristian Cuella
Director de Obras
Municipalidad de San Lorenzo

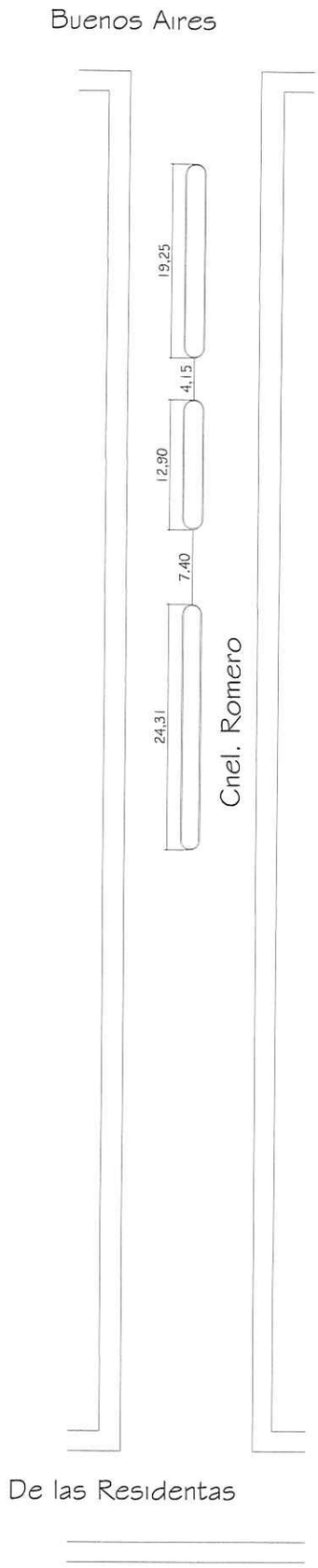

MUNICIPALIDAD DE SAN LORENZO
Dpto. de Obras Públicas
REPÚBLICA DEL PARAGUAY

Arq. Cristian Cuella
Director de Obras
Municipalidad de San Lorenzo

Manuel Ortiz Guerrero

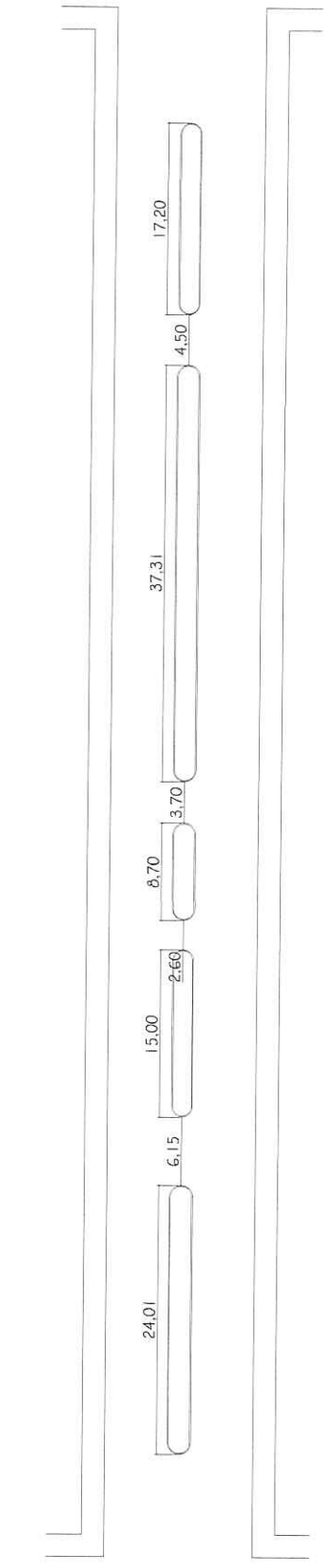

Buenos Aires

MUNICIPALIDAD DE SAN LORENZO
REPUBLICA DEL PARAGUAY
Dpto. de Obras Públicas

Arq. Cristian Cuella
Director de Obras
Municipalidad de San Lorenzo

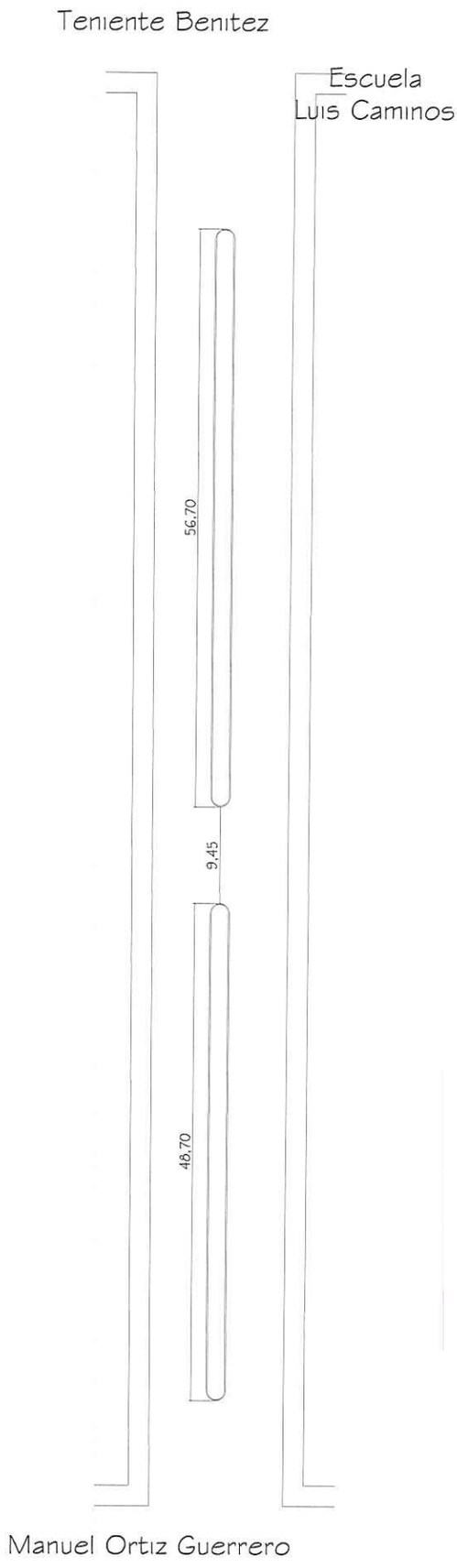

MUNICIPALIDAD DE SAN LORENZO
Dpto. de Obras Públicas

Arq. Cristian Cuella
Director de Obras
Municipalidad de San Lorenzo

10 de Agosto

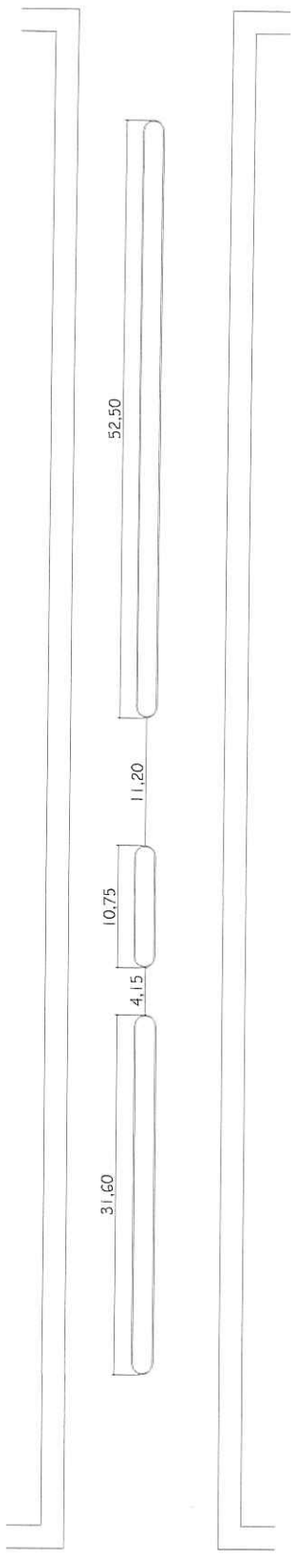

Teniente Benitez

Arq. Cristian Cuella
Director de Obras
Municipalidad de San Lorenzo

MUNICIPALIDAD DE SAN LORENZO
REPUBLICA DEL PARAGUAY
Dpto. de Obras Públicas

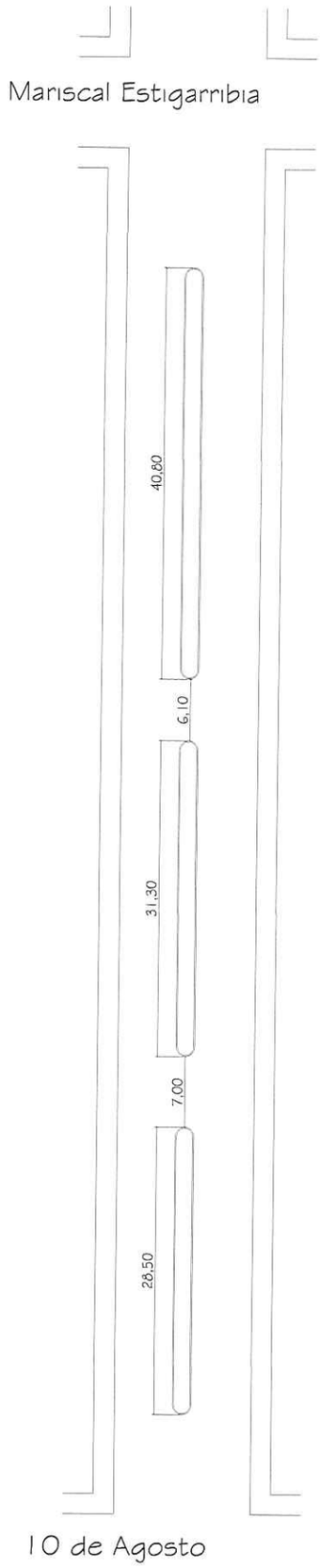

MUNICIPALIDAD DE SAN LORENZO
REPÚBLICA DEL PARAGUAY
Dpto. de Obras Públicas

Arq. Cristian Cuella
Director de Obras
Municipalidad de San Lorenzo