Generated by Foxit PDF Creator © Foxit Software
http://www.foxitsoftware.com For evaluation only.

MUNICIPALIDAD DE CAPITAN MIRANDA
PROYECTO CONSTRUCCIÓN DE PUENTE DE HORMIGÓN ARMADO
CALLE "B" ENTRE CALLES "14" Y "15"
SETIEMBRE 2011

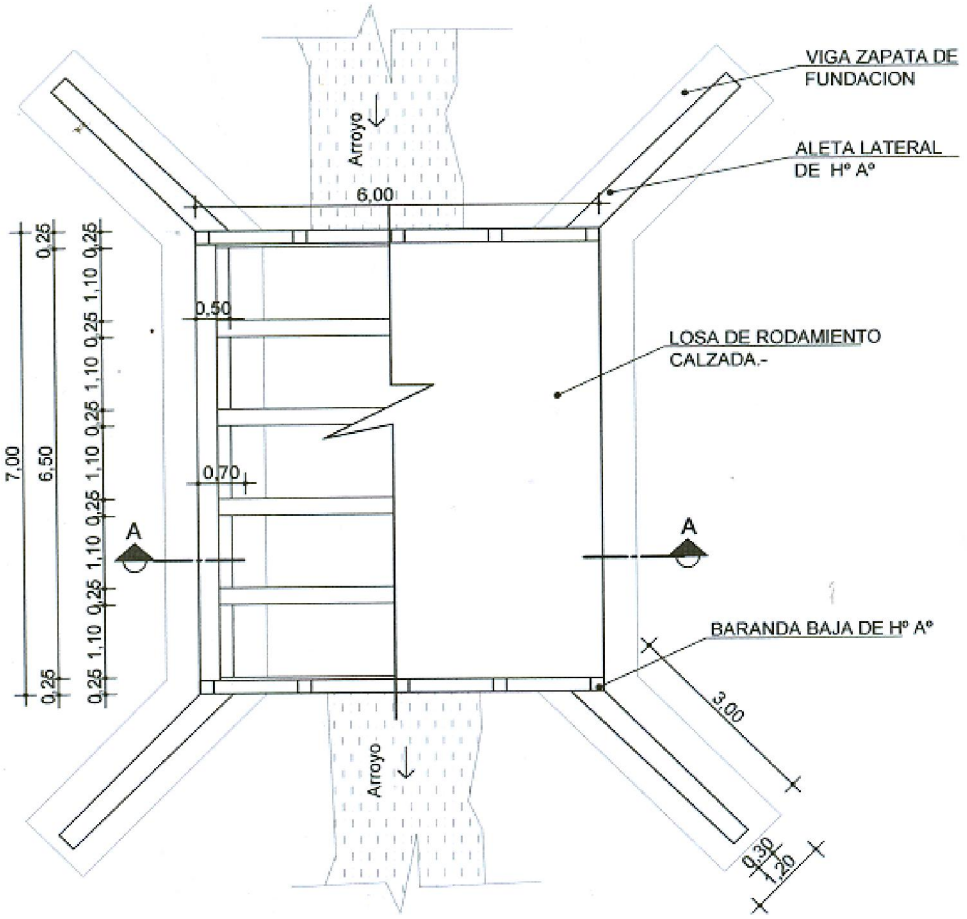

Arq. Gloria M. Bordon de Ghrisi
REG. PROF. MOPC Nº 258

Generated by Foxit PDF Creator © Foxit Software
http://www.foxitsoftware.com For evaluation only.

MUNICIPALIDAD DE CAPITAN MIRANDA
PROYECTO CONSTRUCCIÓN DE PUENTE DE HORMIGÓN ARMADO
CALLE "B" ENTRE CALLES "14" Y "15"
SETIEMBRE 2011

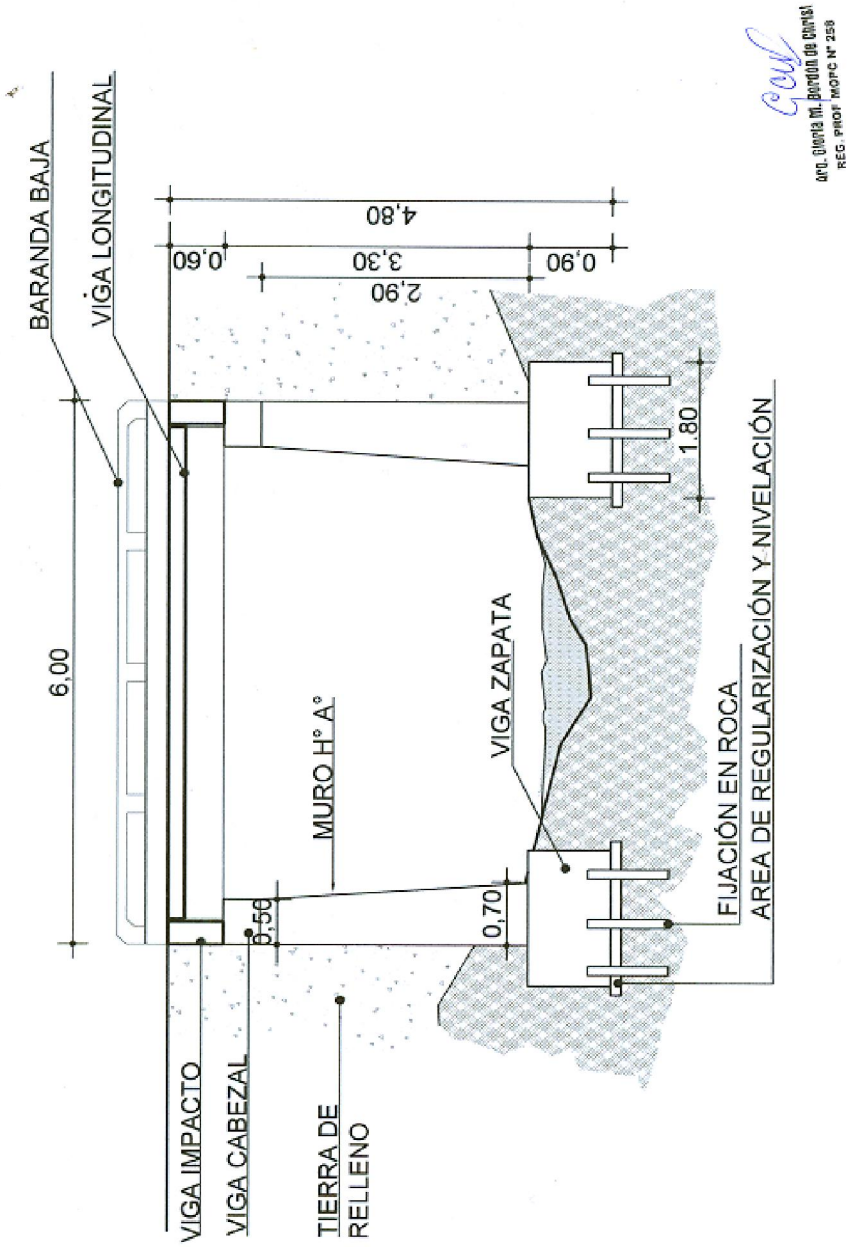

arq. Gloria M. Burdón de Chintal
REG. PROF. MOPC Nº 258

Generated by Foxit PDF Creator © Foxit Software
http://www.foxitsoftware.com For evaluation only.

Generated by Foxit PDF Creator © Foxit Software
http://www.foxitsoftware.com For evaluation only.

MUNICIPALIDAD DE CAPITAN MIRANDA
PROYECTO CONSTRUCCIÓN DE PUENTE DE HORMIGÓN ARMADO
CALLE "B" ENTRE CALLES "14" Y "15"
SETIEMBRE 2011

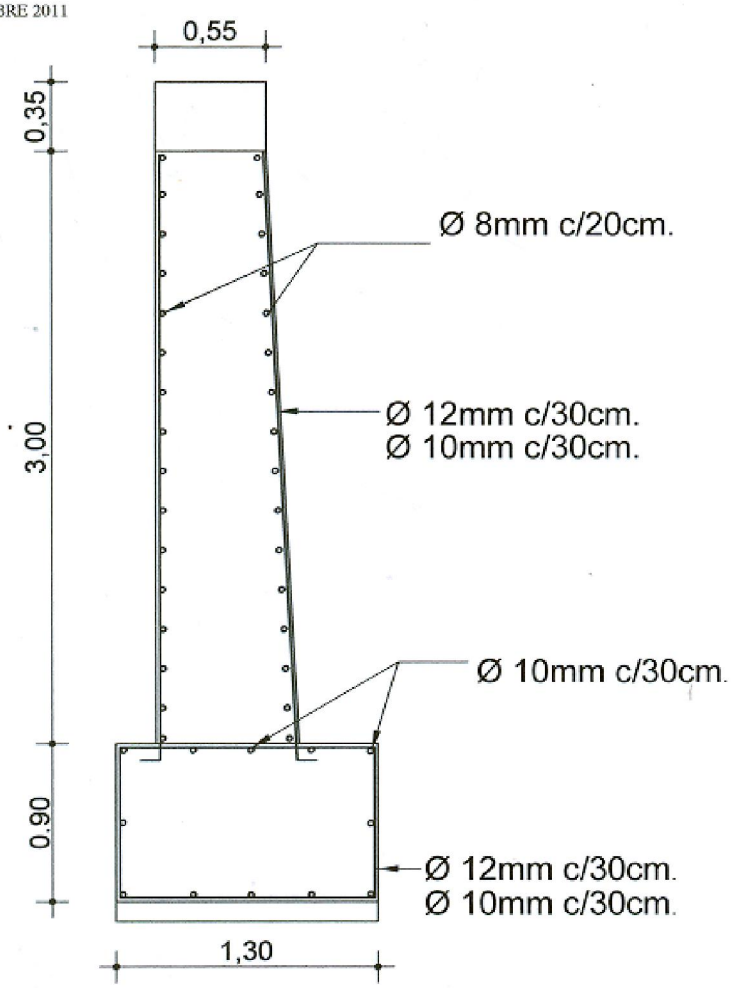

MURO PANTALLA H= 3m

Arq. Gloria M. Bordon de Carisi
REG. PROF MOPC N° 258

Generated by Foxit PDF Creator © Foxit Software
http://www.foxitsoftware.com For evaluation only.

MUNICIPALIDAD DE CAPITAN MIRANDA
PROYECTO CONSTRUCCIÓN DE PUENTE DE HORMIGÓN ARMADO
CALLE "B" ENTRE CALLES "14" Y "15"
SETIEMBRE 2011

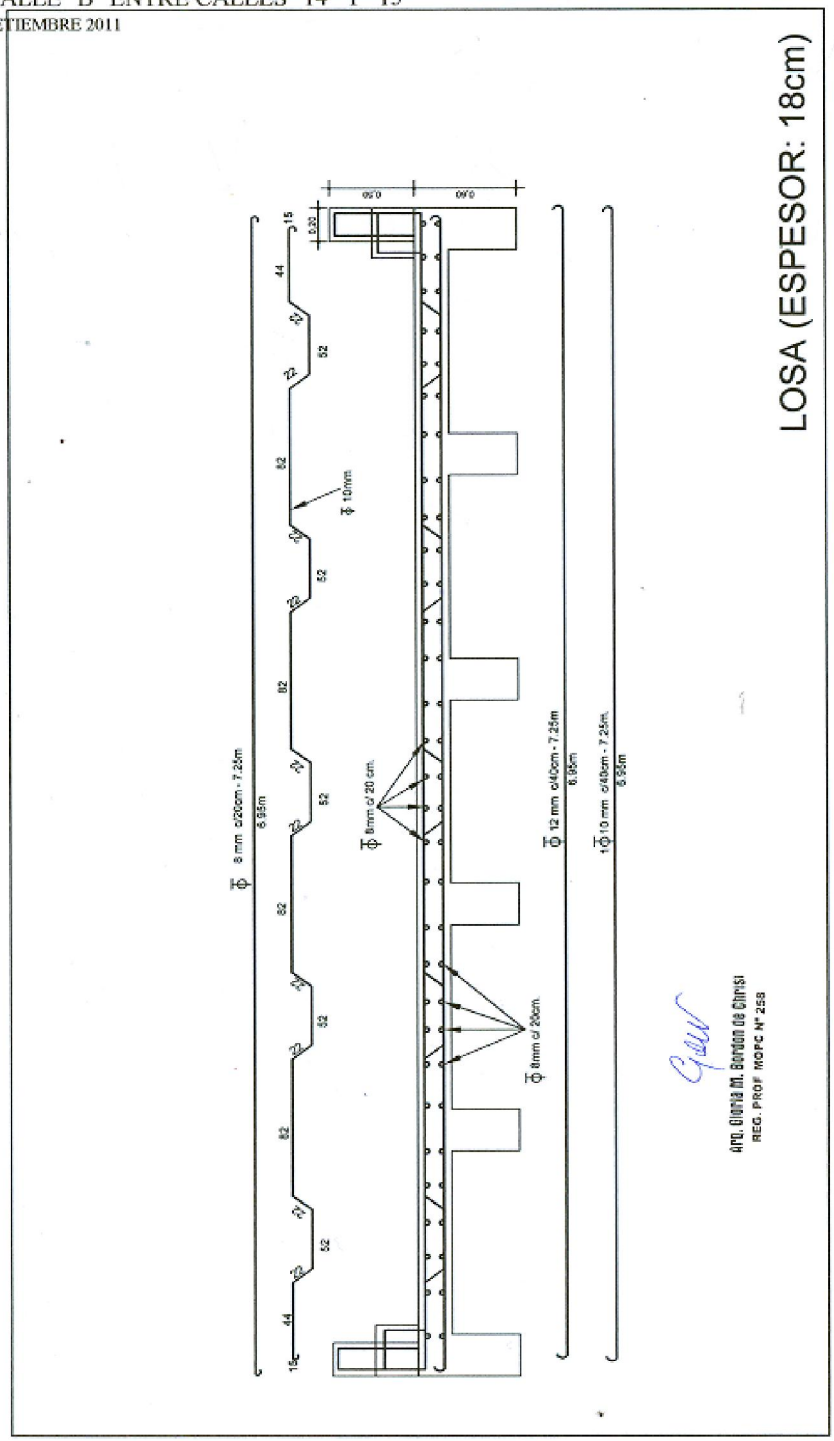

Generated by Foxit PDF Creator © Foxit Software
http://www.foxitsoftware.com For evaluation only.

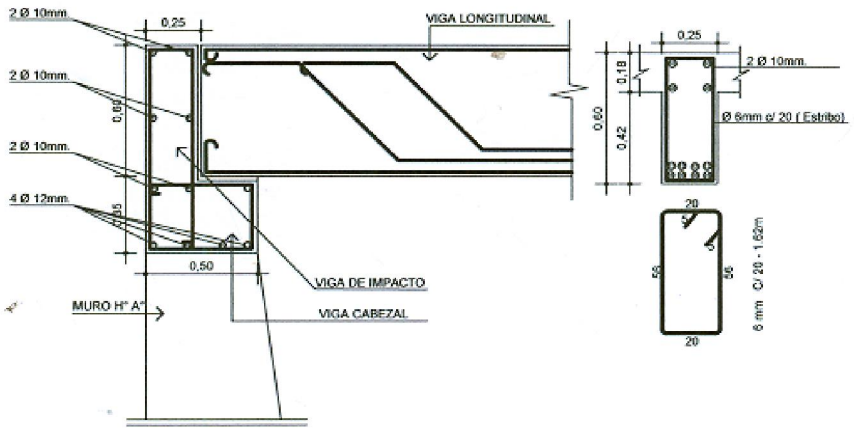

DETALLE APOYO DE VIGA LONGITUDINAL

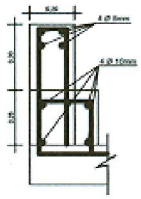

DETALLE-B
BARANDA DE Hº Aº

Ing. Andrés M. Gordon de Christ
REG. PROF MOPC N° 258