# CUNETAS REVESTIDAS

## DETALLE CUNETA REVESTIDA DE HORMIGON

## TIPO 1

CONSUMO 0,15 m3/ml

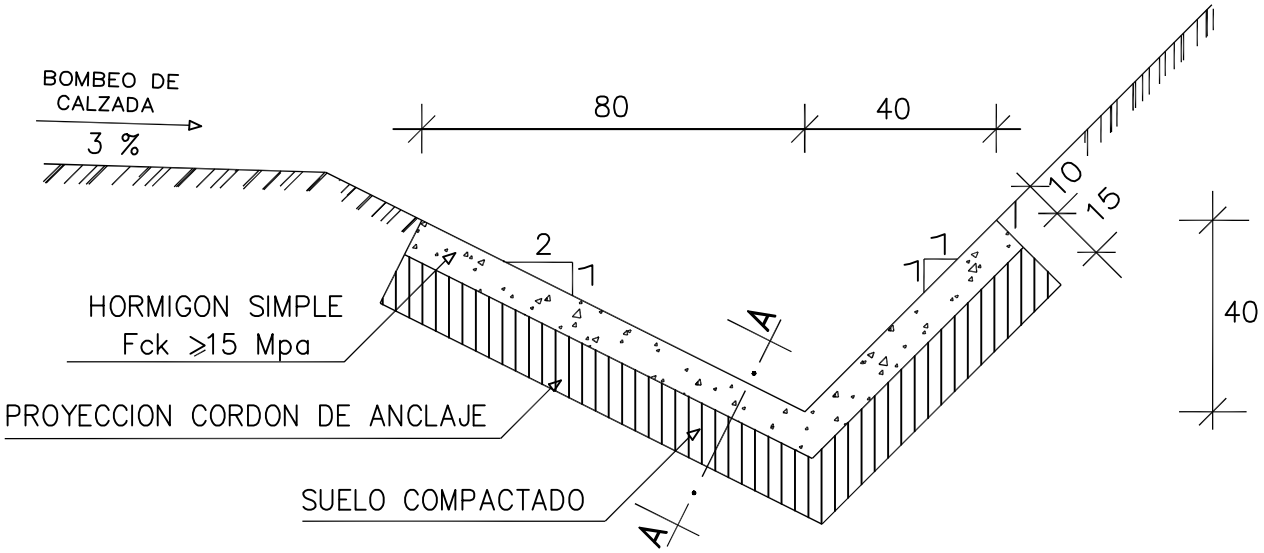


## DETALLE CUNETA REVESTIDA DE HORMIGON

## TIPO 2

CONSUMO PROMEDIO 0,20 m3/ml

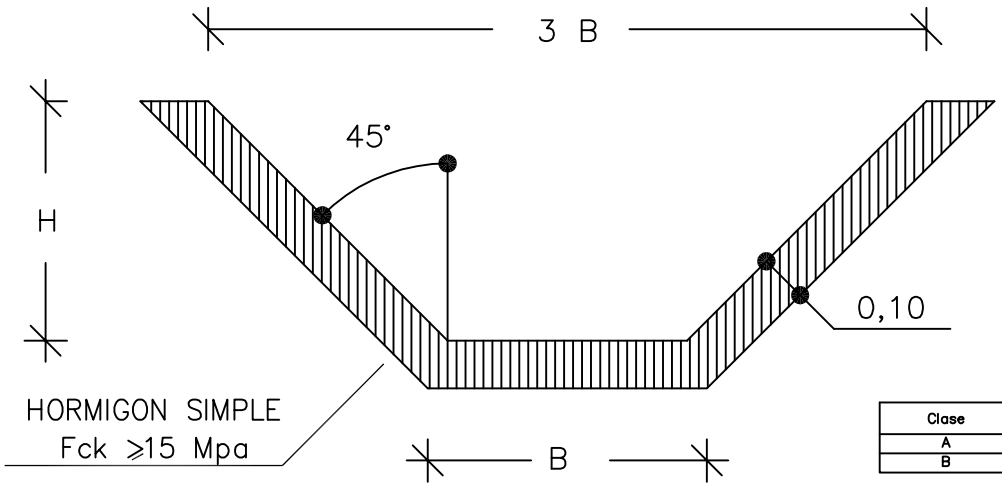


| Clase | RANGO DE UTILIZACION | B [m] | H [m] |
|---|---|---|---|
| A | 0 – 500 | 0.40 | 0.40 |
| B | 500–1000 | 0.60 | 0.60 |

Obs.: Serán utilizadas las cunetas Tipo 1 o Tipo 2 según necesidad.