PLANOS

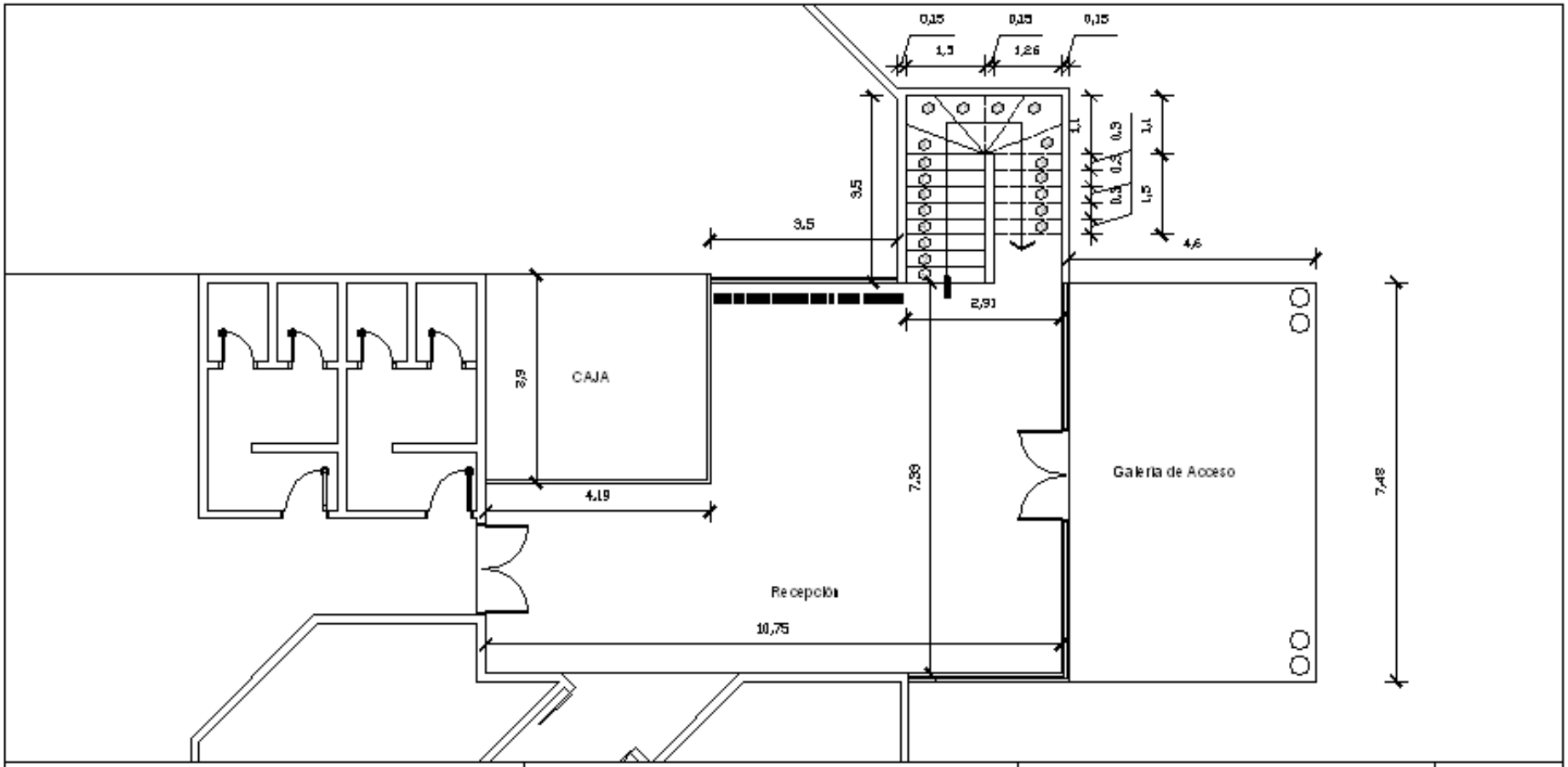

MUNICIPALIDAD DE NUEVA ESPERANZA DISTRITO DE NUEVA ESPERANZA DEPARTAMENTO DE CANINDEYÚ	MANTENIMIENTO VARIOS LOCAL MUNICIPAL Escala : 1.100	Proyectista : Arq. Oscar Vega Fretes Domicilio: Edmundo Reyes Nº 152 - San Lorenzo FIRMA	**DISEÑO Nº** 01

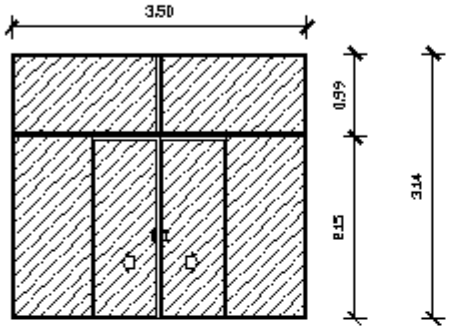

PARED DE VIDRIO CON DOS HOJAS CORREDIZAS

SUPERFICIE 10,99 M2

TIPO	CORREDIZA (2HOJAS CORREDIZAS)
DIMENSION	1.60x2.15 x 2 unidad – 6.72 m2 Vidrio Templado espejado 10 mm
VIDRIO	2 Paño Vidrio Templado espejado 10mm (Costados de la Puerta)
	2 Paño Vidrio Templado espejado 10mm (parte superior)
MARCO	Aluminio negro
HERRAJES	Cerradura Cromada
UBICACION	Recepcion

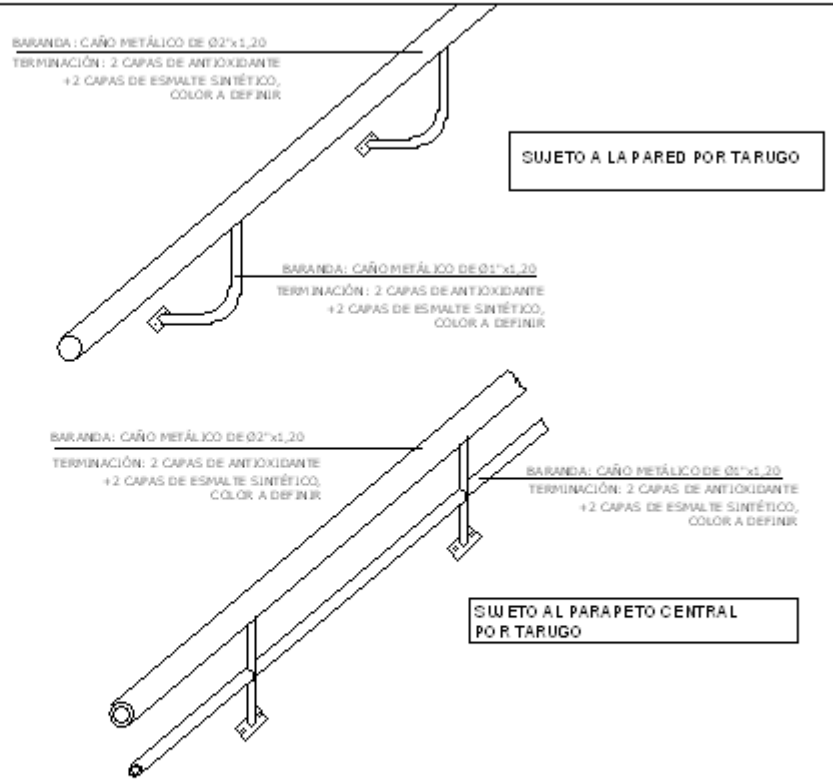

MUNICIPALIDAD DE NUEVA ESPERANZA DISTRITO DE NUEVA ESPERANZA-CASCO URBANO DEPARTAMENTO DE CANINDEYU	MANTENIMIENTO VARIOS LOCAL MUNICIPAL	Proyectista : Arq. Oscar Vega Fretes Domicilio: Edmundo Reyes Nº 152 - San Lorenzo	**DISEÑO Nº** 01
	Escala :	FIRMA	

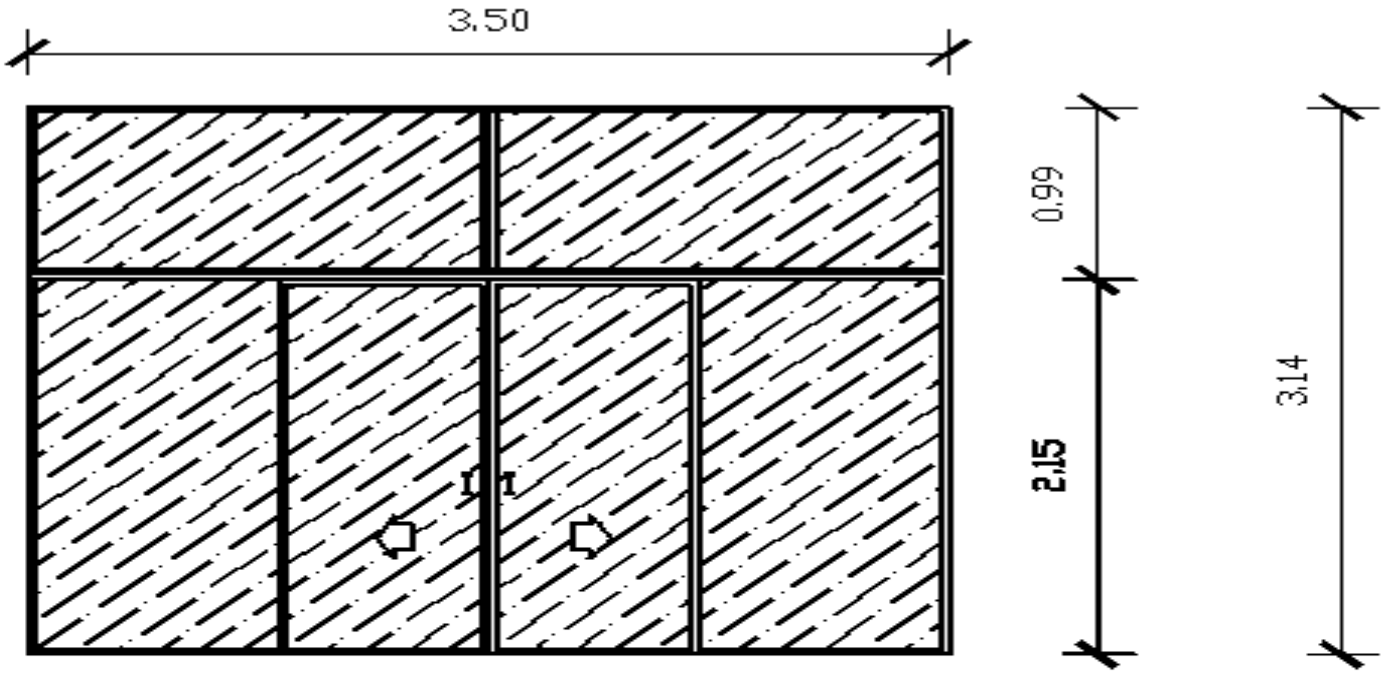

PARED DE VIDRIO CON DOS HOJAS COREDIZAS

SUPERFICIE 10.99 M2

TIPO	CORREDIZA (2HOJAS CORREDIZAS)
DIMENSION	1.60x2.15 x 2 unidad = 6.72 m2 vidrio templado espejado 10 mm
VIDRIO	2 Paño vidrio templado espejado 10mm (Costados de la Puerta)
	2 Paño vidrio templado espejado 10mm (parte superior)
MARCO	Aluminio negro
HERRAJES	Cerradura Cromada
UBICACION	Recepcion

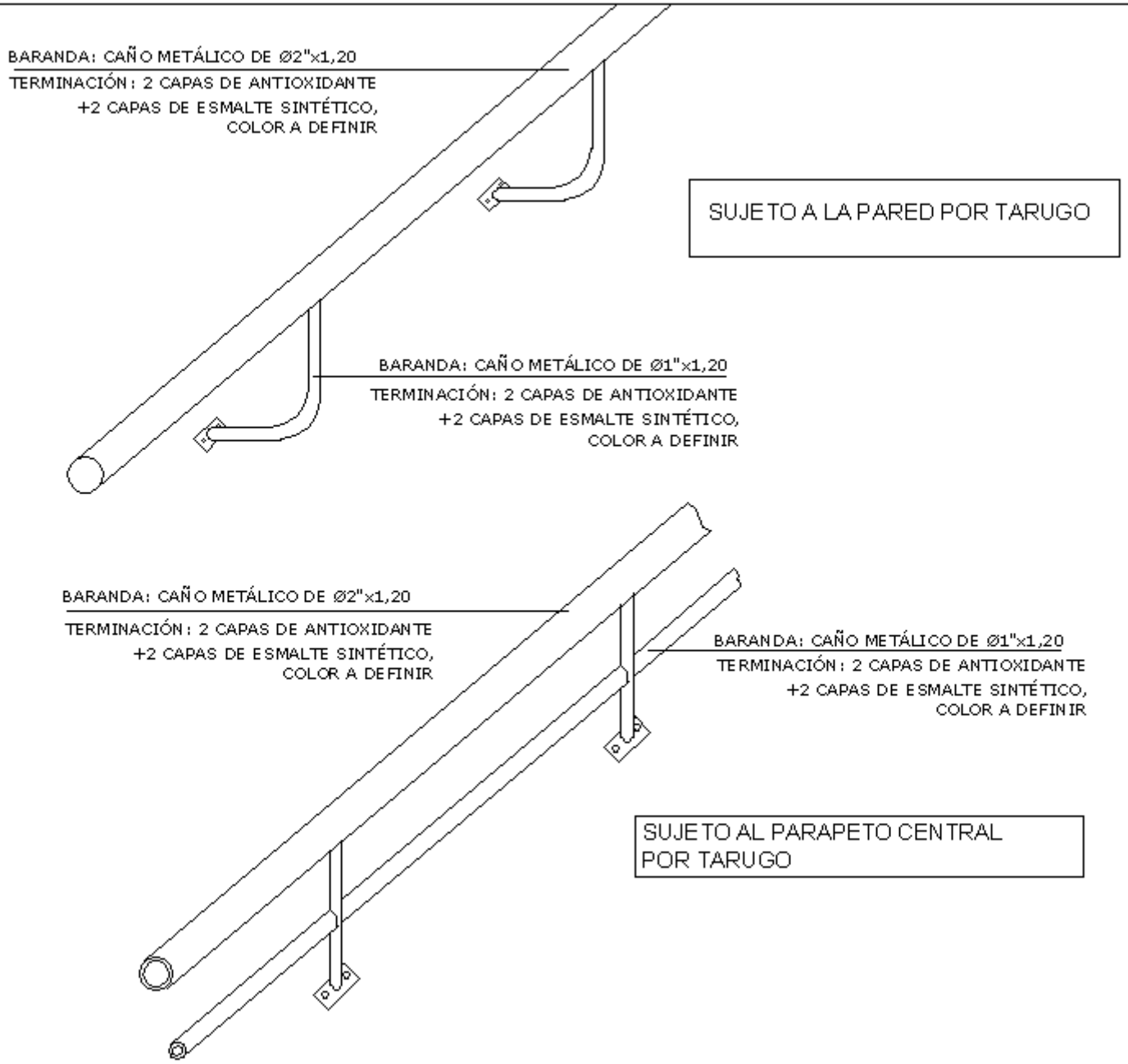
BARANDA: CAÑO METÁLICO DE Ø2"x1,20
TERMINACIÓN: 2 CAPAS DE ANTIOXIDANTE
+2 CAPAS DE ESMALTE SINTÉTICO,
COLOR A DEFINIR
SUJETO A LA PARED POR TARUGO
BARANDA: CAÑO METÁLICO DE Ø1"x1,20
TERMINACIÓN: 2 CAPAS DE ANTIOXIDANTE
+2 CAPAS DE ESMALTE SINTÉTICO,
COLOR A DEFINIR
BARANDA: CAÑO METÁLICO DE Ø2"x1,20
TERMINACIÓN: 2 CAPAS DE ANTIOXIDANTE
+2 CAPAS DE ESMALTE SINTÉTICO,
COLOR A DEFINIR
BARANDA: CAÑO METÁLICO DE Ø1"x1,20
TERMINACIÓN: 2 CAPAS DE ANTIOXIDANTE
+2 CAPAS DE ESMALTE SINTÉTICO,
COLOR A DEFINIR
SUJETO AL PARAPETO CENTRAL
POR TARUGO