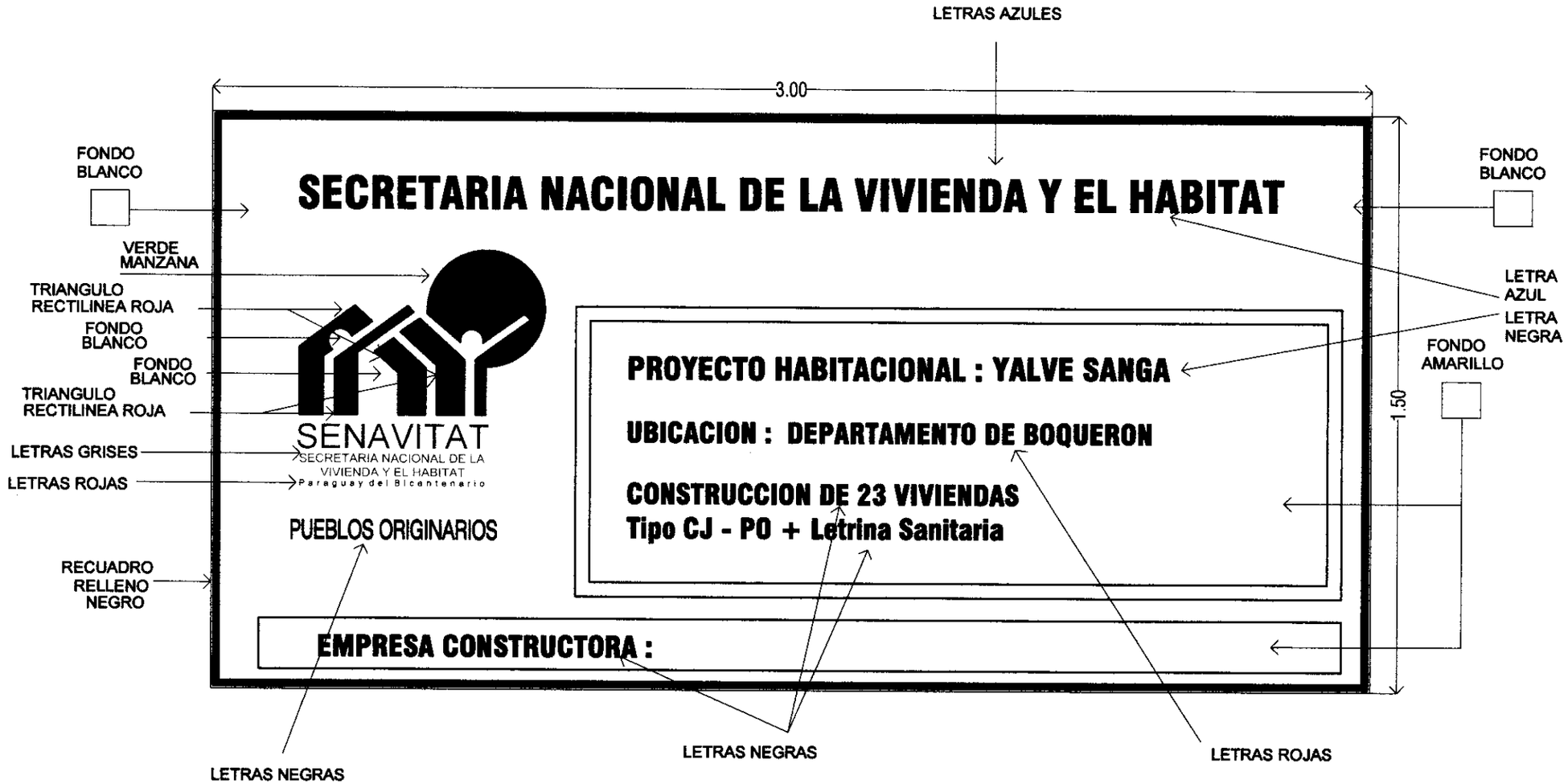
LETRAS AZULES
3.00
FONDO BLANCO
SECRETARIA NACIONAL DE LA VIVIENDA Y EL HABITAT
FONDO BLANCO
VERDE MANZANA
TRIANGULO RECTILINEA ROJA
FONDO BLANCO
FONDO BLANCO
TRIANGULO RECTILINEA ROJA
LETRAS GRISES
LETRAS ROJAS
RECUADRO RELLENO NEGRO
SENAVITAT
SECRETARIA NACIONAL DE LA VIVIENDA Y EL HABITAT
Paraguay del Bicentenario
PUEBLOS ORIGINARIOS
PROYECTO HABITACIONAL : YALVE SANGA
UBICACION : DEPARTAMENTO DE BOQUERON
CONSTRUCCION DE 23 VIVIENDAS
Tipo CJ - PO + Letrina Sanitaria
EMPRESA CONSTRUCTORA :
LETRA AZUL
LETRA NEGRA
FONDO AMARILLO
1.50
LETRAS NEGRAS
LETRAS NEGRAS
LETRAS ROJAS

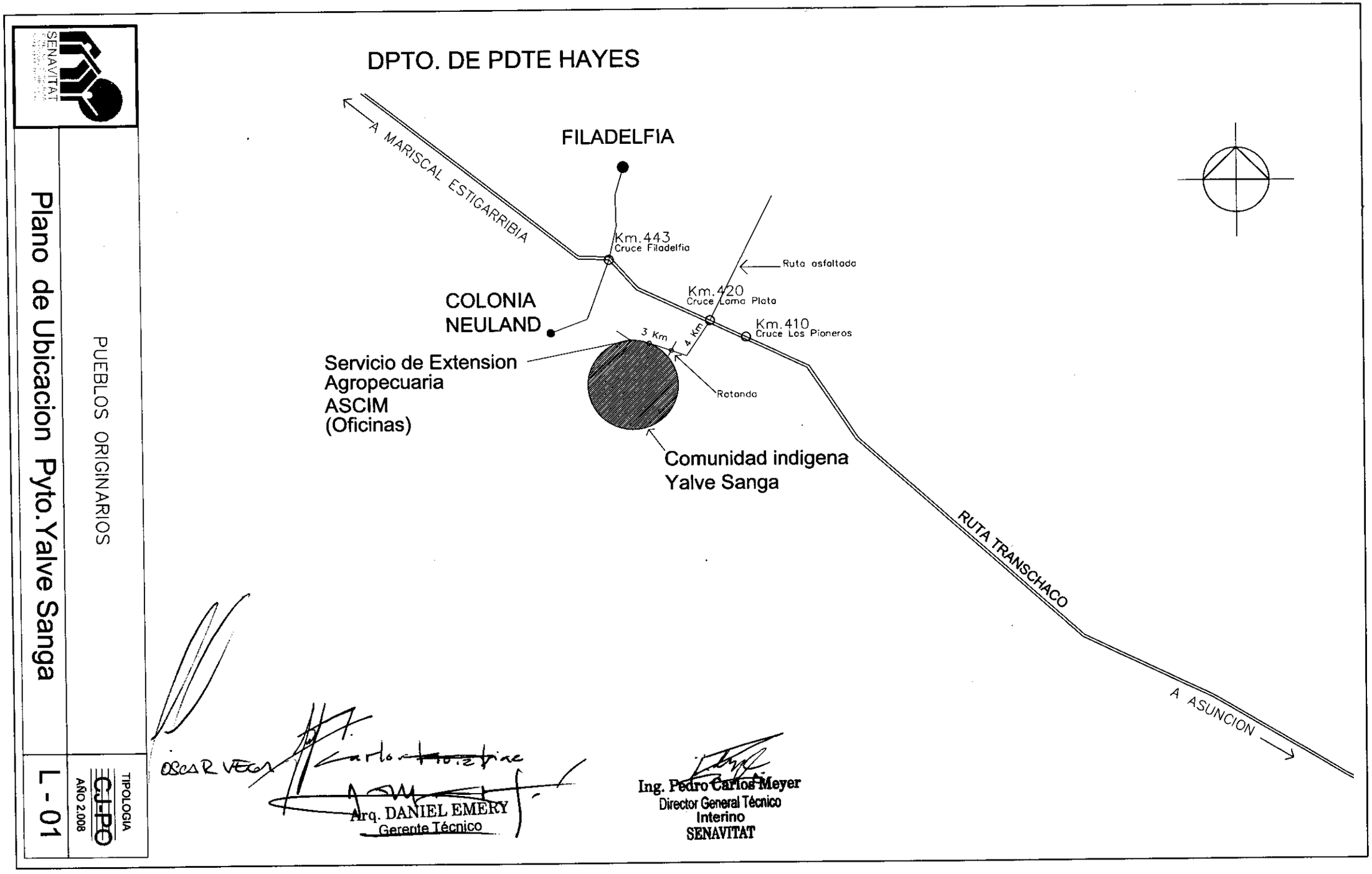
DPTO. DE PDTE HAYES
A MARISCAL ESTIGARRIBIA
FILADELFIA
Km.443
Cruce Filadelfia
Ruta asfaltada
Km.420
Cruce Loma Plata
Km.410
Cruce Los Pioneros
COLONIA
NEULAND
3 Km
4 Km
Servicio de Extension
Agropecuaria
ASCIM
(Oficinas)
Rotonda
Comunidad indigena
Yalve Sanga
RUTA TRANSCHACO
A ASUNCION
SENAVITAT
Plano de Ubicacion Pyto.Yalve Sanga
PUEBLOS ORIGINARIOS
TIPOLOGIA
CJ-PO
AÑO 2.008
L - 01
OSCAR VEGA
Arq. DANIEL EMERY
Gerente Técnico
Ing. Pedro Carlos Meyer
Director General Técnico
Interino
SENAVITAT

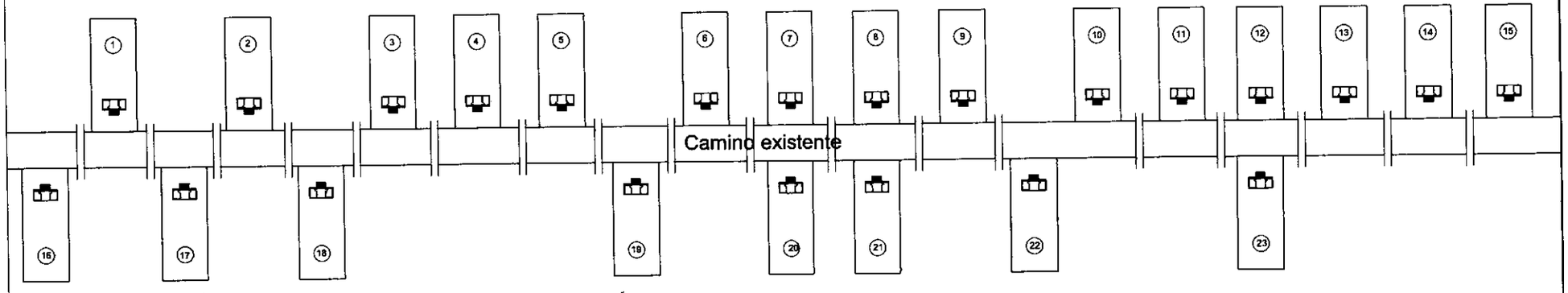

Observacion. La implantación de las viviendas es meramente indicativa ya que las viviendas se construyen en la mayoria de los casos en las propiedades existentes de las familias adjudicadas y su ubicación en los terrenos será fijada In Situ

Arq. DANIEL EMERY
Gerente Técnico

Ing. Pedro Carlos Meyer
Director General Técnico
Interino
SENAVITAT

ESQUEMA URBANISTICO
YALVE SANGA
ESC. 1 / 2000

SENAVITAT

PUEBLOS ORIGINARIOS

ESQUEMA URBANISTICO

L - 02

TIPOLOGIA
CJ-P0
AÑO 2.010

PROYECTO: YALVE SANGA

Tipología Culata Jobai + Letrina Sanitaria - Pueblos Originarios

N°	Rubros	Unidad	Cantidad	Precio Unit.	TOTAL
1	Replanteo y nivelacion	m²	43,00		0
2	Encadenado de H°A° 0,12 m x 0,25 m	ml	36,60		0
3	Dados de H° masa 0,60 m X 0,60 m X 0,60 m X 8 unid.	m^3	1,73		0
4	Relleno y compactacion de terreno base de piso	m^3	3,80		0
5	Aislacion horizontal y vertical de muro	ml	36,60		0
6	Mamposteria ladrillos huecos 0,15 m, vistos junta al ras	m²	87,78		0
7	Mamposteria cordon de nivelación 0,15 m	m²	2,80		
8	Envarillado de muros a la altura de dintel	ml	36,60		0
9	Techo: Estructura metalica (Pilares de H°A°, vigas, correas y chapa galvanizada)	m²	51,00		0
10	Revoque de paredes	m²	87,78		0
11	Piso: Ceramica Nacional 20x20 sobre contrapiso de cascotes	m²	50,00		0
12	Zocalo: Ceramica nacional	m²	27,80		0
13	Puertas metálicas chapa doblada	m²	3,87		0
14	Ventanas metálicas chapa doblada	m²	2,00		0
15	Pintura a la cal paredes interiores	m²	87,78		0
16	Instalación Eléctrica: Cableado, llaves y tomas	Bc	7,00		0
17	Instalación Electrica: Tablero general	Bc	4,00		0
18	Instalación eléctrica: Alimentación al TG	Bc	6,00		
19	Instalación eléctrica: Pilastra de ANDE p/ medidor	Gl	1,00		0
20	Instalación Eléctrica Luminarias: fluorescentes	Un	3,00		0
21	Canaleta y bajada (chapa N° 26)	ml	14,00		0
22	Tanque de 1.000 litros de Fibra de vidrio	Gl	1,00		
23	Cielo Raso de madera terciada	Gl	1,00		0
24	Pergolado y paramento de Karanday	Gl	1,00		0
25	Letrina Sanitaria	Gl	1,00		0
26	Limpieza final de obra	Gl	1,00		0
27	Cartel de Obra :	Un	2,00		43,00
	Precio total vivienda	Gs/m2			0
	Area construida				
	Precio por m2				

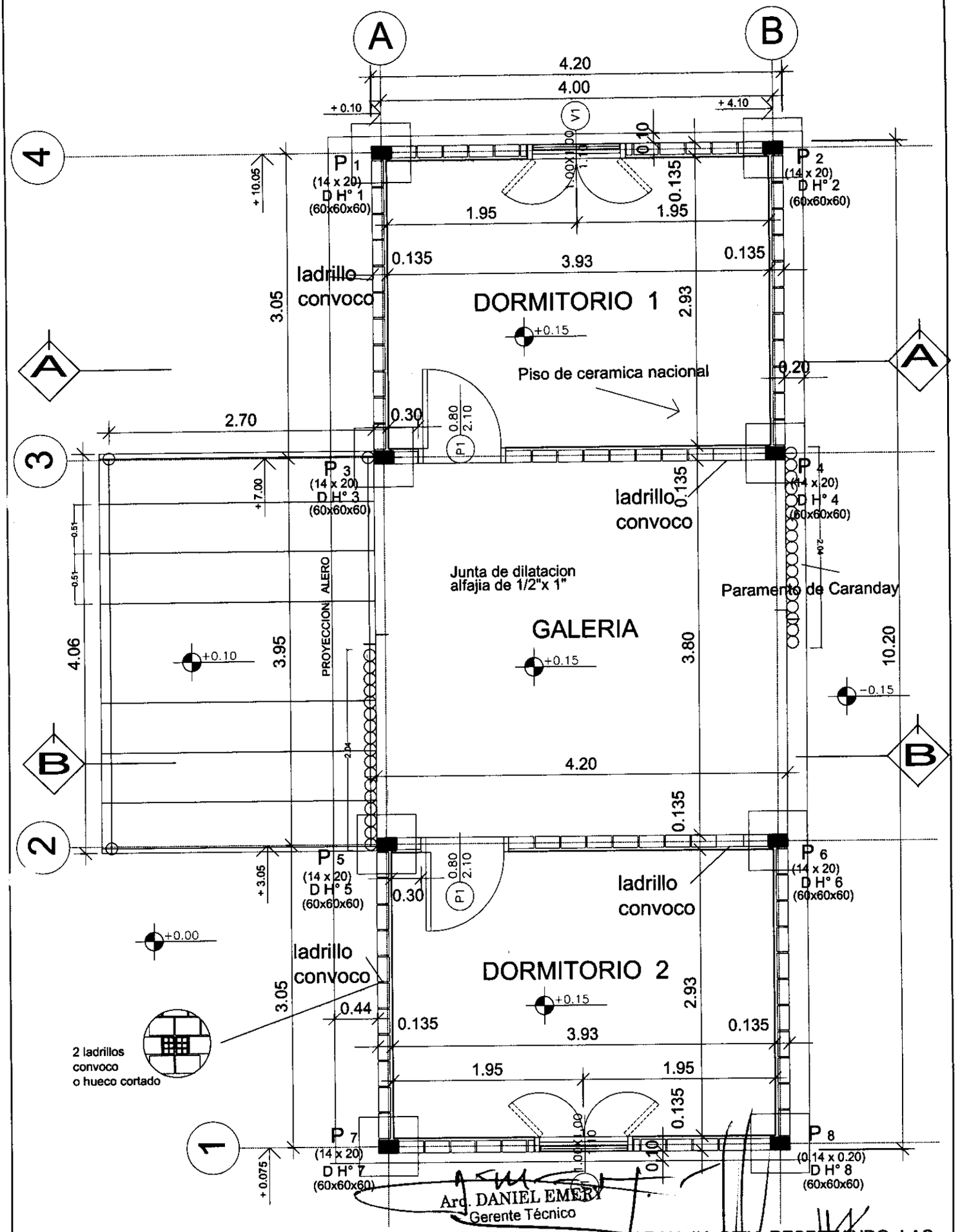

OBSERVACION : LA UBICACION DE LAS VIVIENDAS SE DETERMINARAN IN SITU RESPETANDO LAS COSTUMBRES Y TRADICIONES DE LAS COMUNIDADES A SER ATENDIDAS

Ing. Pedro Carlos Meyer
Director General Técnico
Interino
SENAVITAT

PUEBLOS ORIGINARIOS

TIPOLOGIA
CJ-PO
AÑO 2.010

PLANTA ACOTADA - ESC 1/50

L - 01

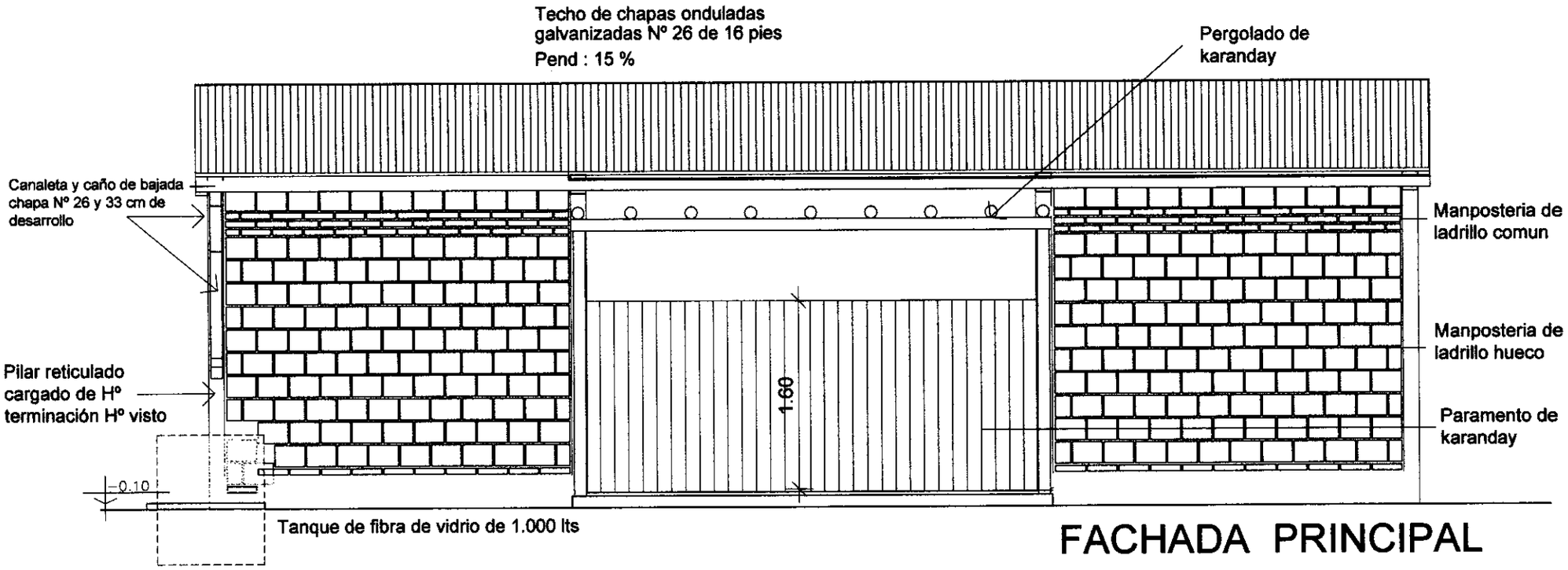

FACHADA PRINCIPAL

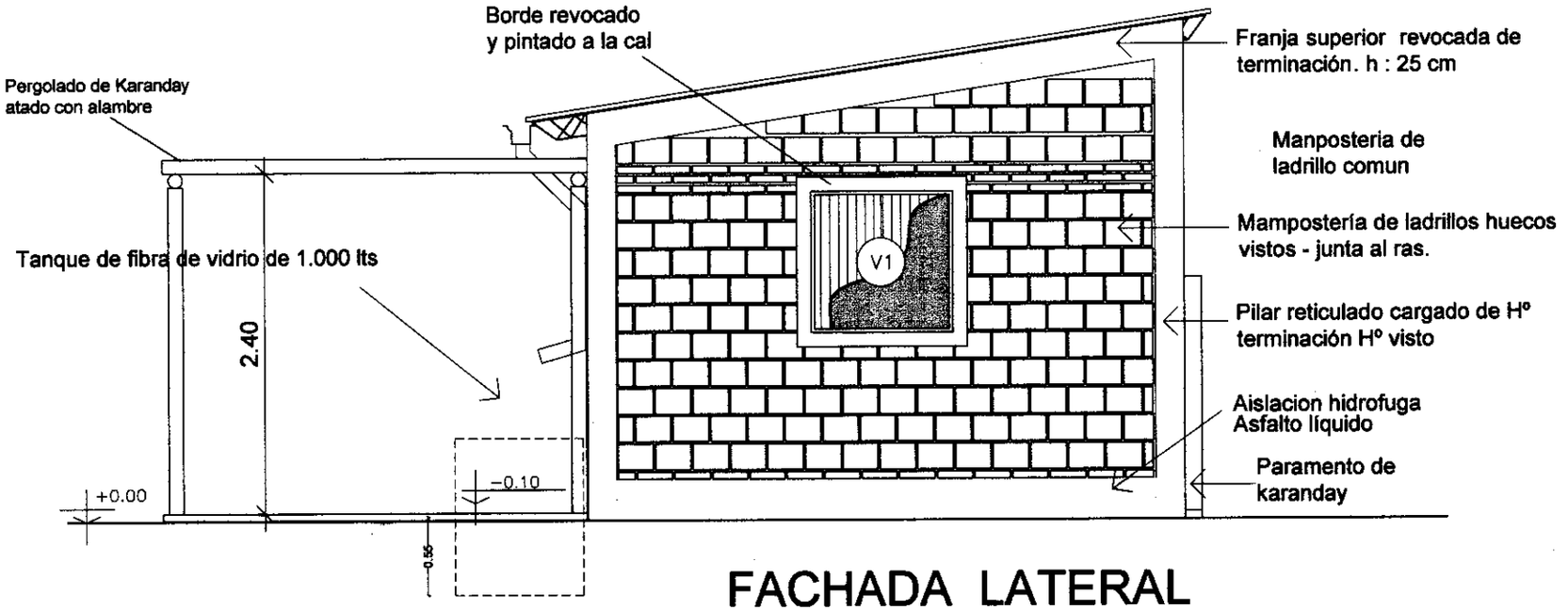

FACHADA LATERAL

SENAVITAT

PUEBLOS ORIGINARIOS

FACHADA PRINCIPAL Y LATERAL ESC: 1/50

L - 02

TIPOLOGIA CJ-PO

AÑO 2.010

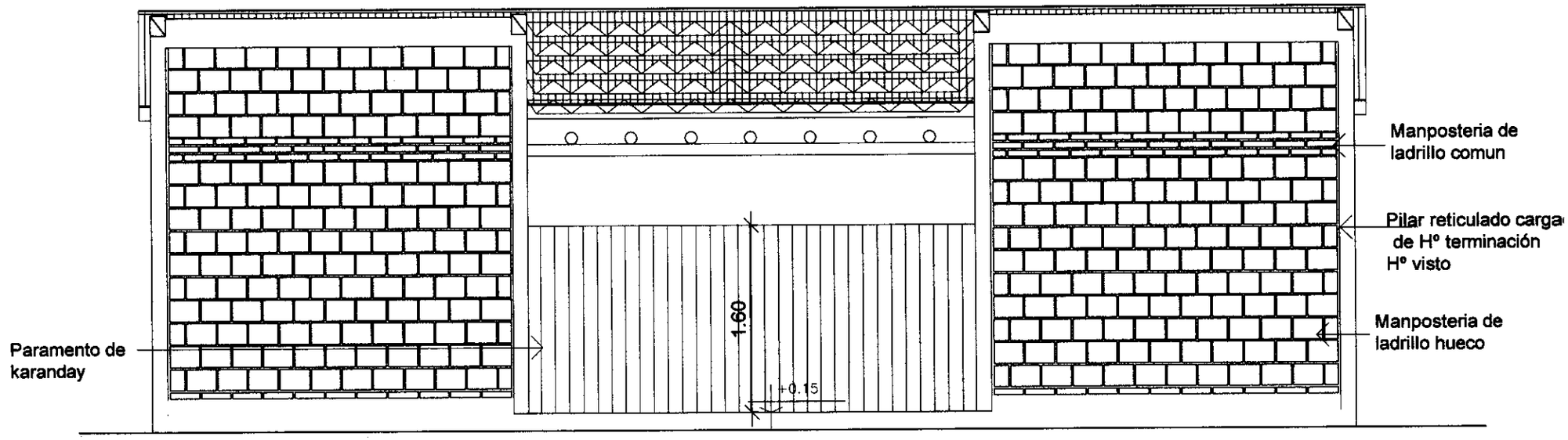

FACHADA POSTERIOR

Techo de chapas onduladas galvanizadas Nº 26 de 16 pies
Pend : 15 %

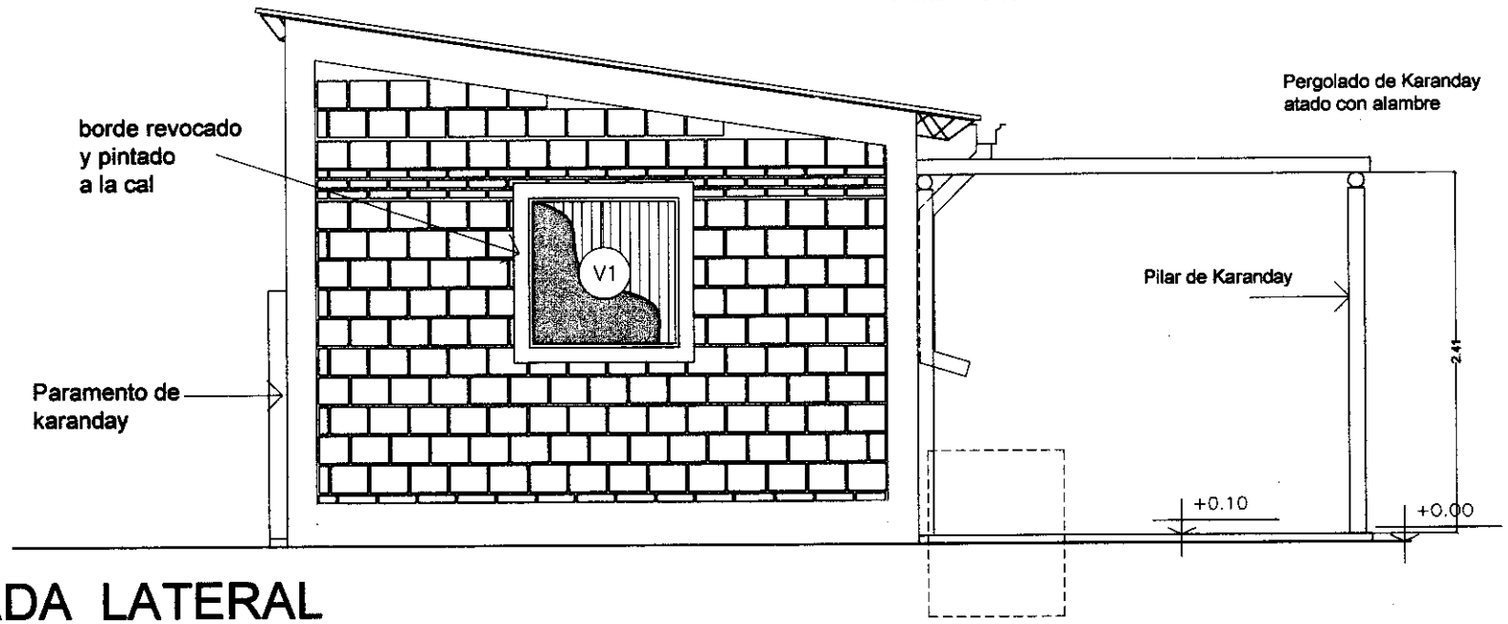

FACHADA LATERAL

SENAVITAT

PUEBLOS ORIGINARIOS

FACHADA POSTERIOR Y LATERAL ESC: 1/50

TIPOLOGIA CJ-P0

AÑO 2.010

L - 03

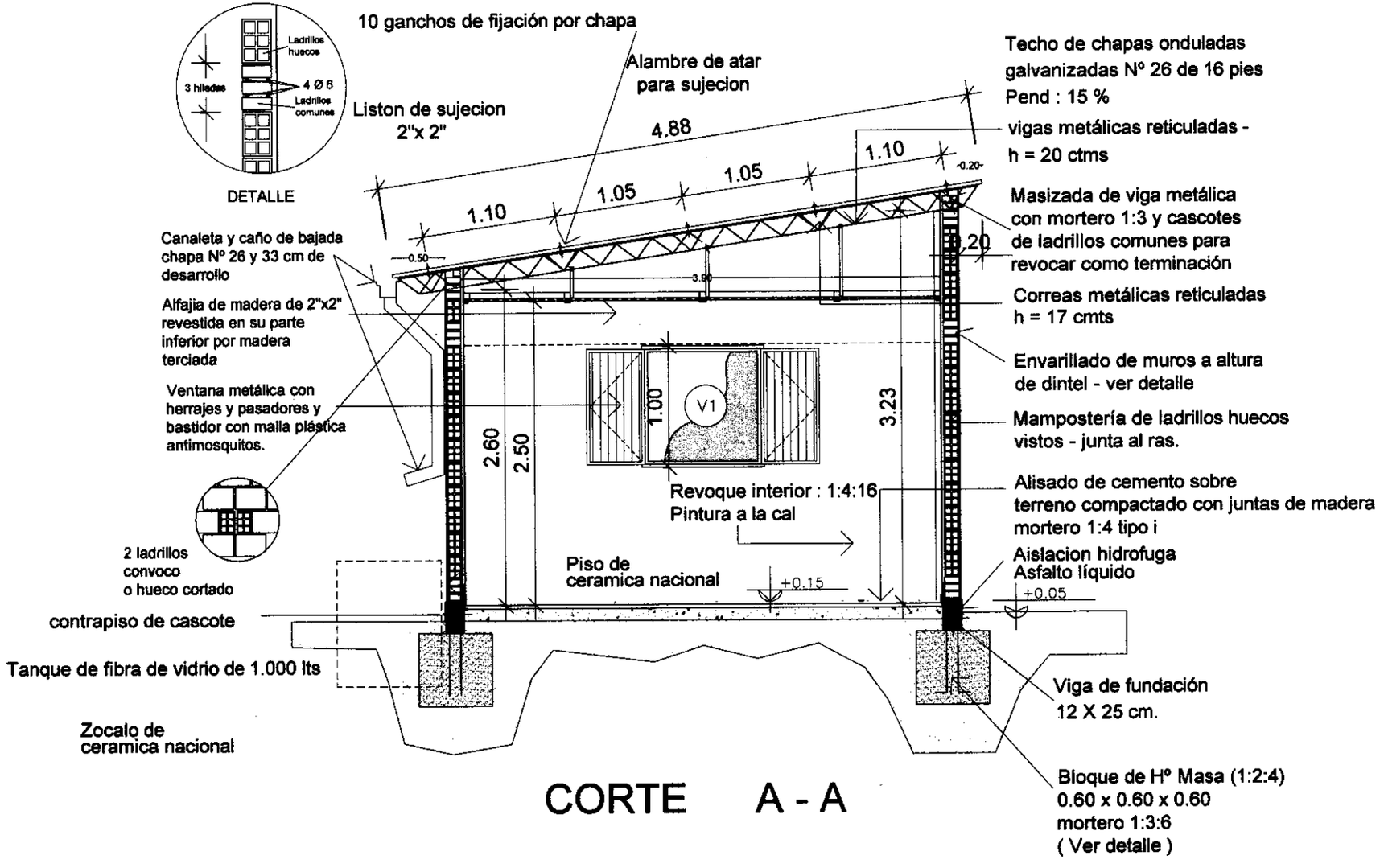

SENAVITAT

PUEBLOS ORIGINARIOS

CORTE A-A ESC: 1:50

TIPOLOGIA CI-P0

AÑO 2.010

L - 04

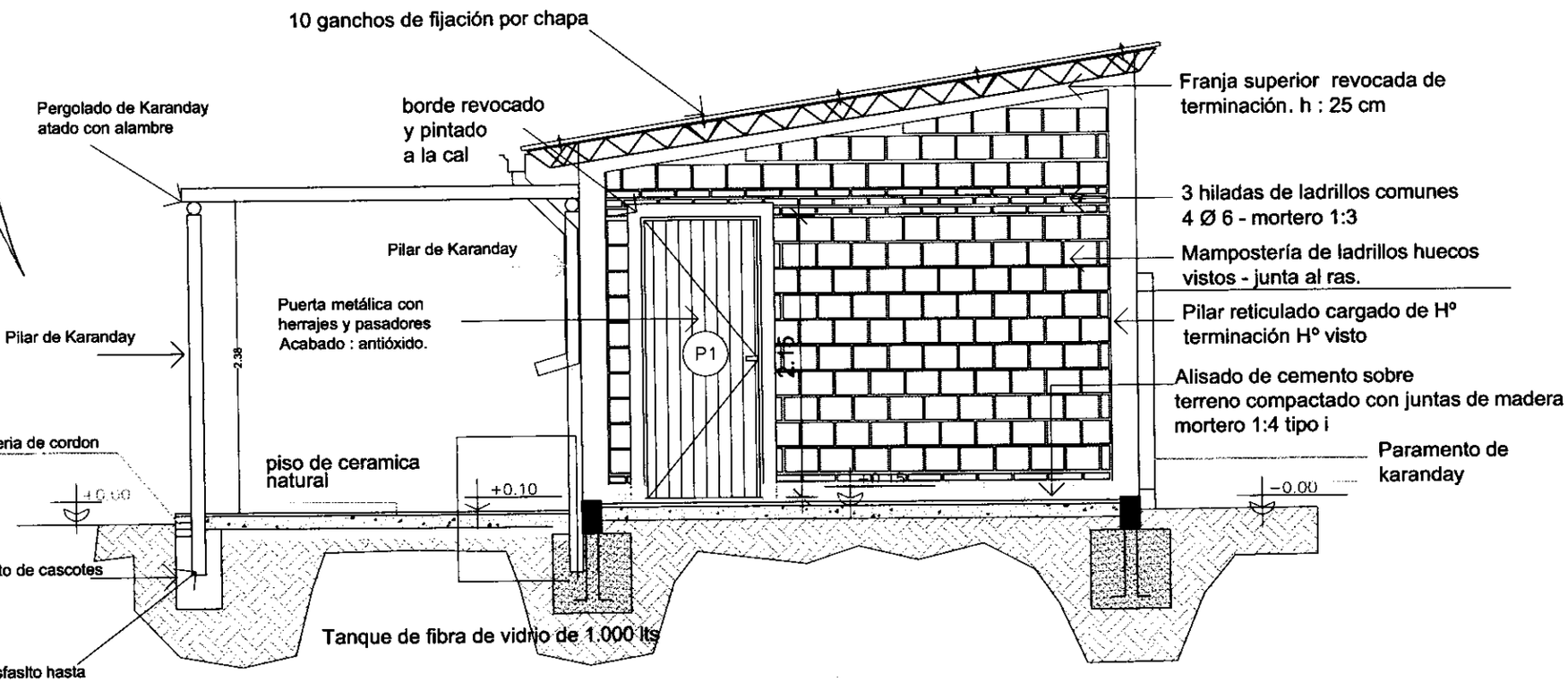

CORTE B - B

Ing. Pedro Carlos Meyer
Director General Técnico
Interino
SENAVITAT

Arq. DANIEL EMERY
Gerente Técnico

PUEBLO ORIGINARIO

CORTE B-B ESC: 1/50

TIPOLOGIA
CJ-PO
AÑO 2.010

L - 05

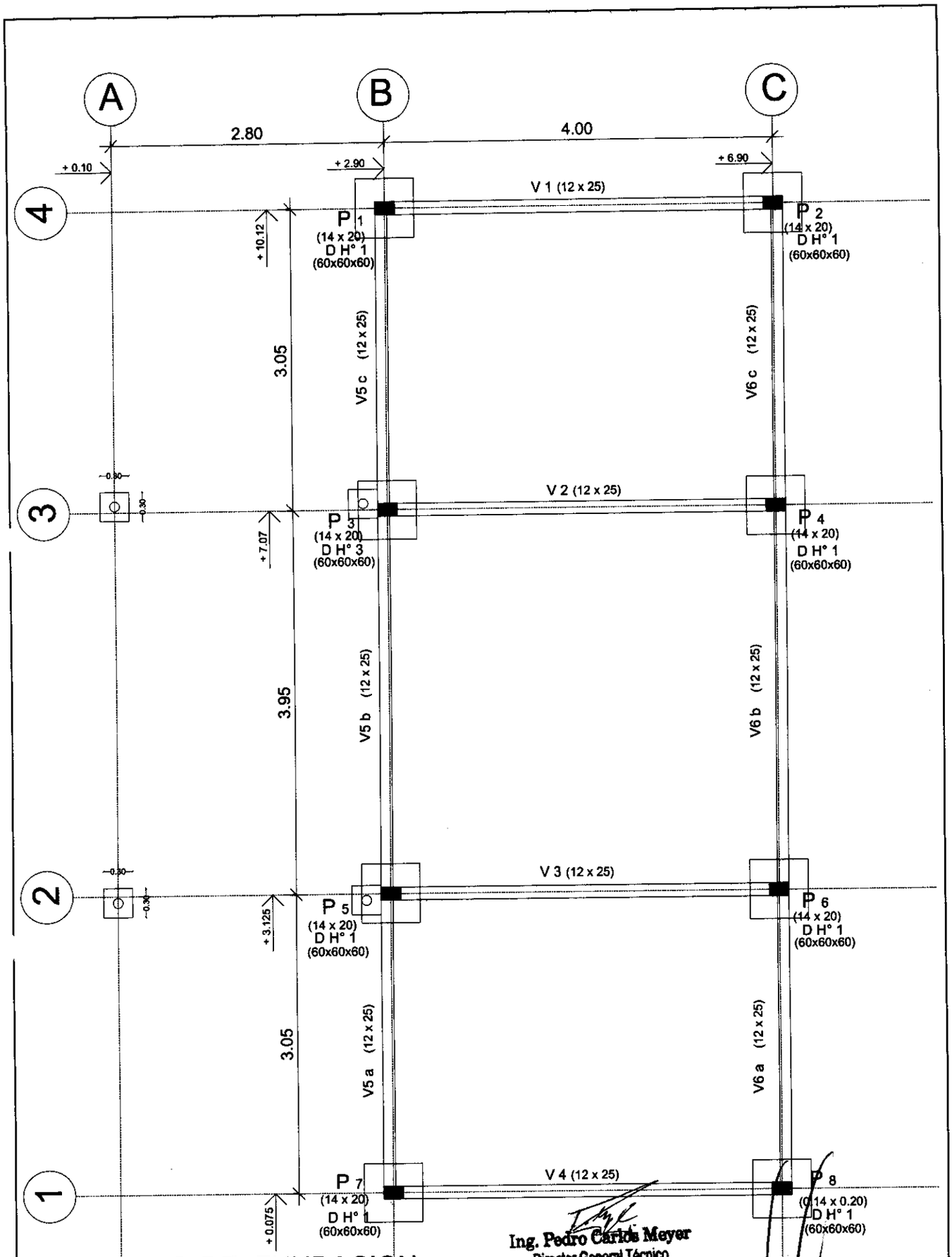

DETALLE DE FUNDACION

OBSERVACION : LA UBICACION DE LAS VIVIENDAS SE DETERMINARAN IN SITU RESPETANDO LAS COSTUMBRES Y TRADICIONES DE LAS COMUNIDADES A SER ATENDIDAS

Ing. Pedro Carlos Meyer
Director General Técnico
Interino
SENAVITAT

Arq. DANIEL EMERY
Gerente Técnico

PUEBLOS ORIGINARIOS

TIPOLOGIA
C/J-PO
AÑO 2.010

PLANTA DE FUNDACION ESC: 1/50

L - 06

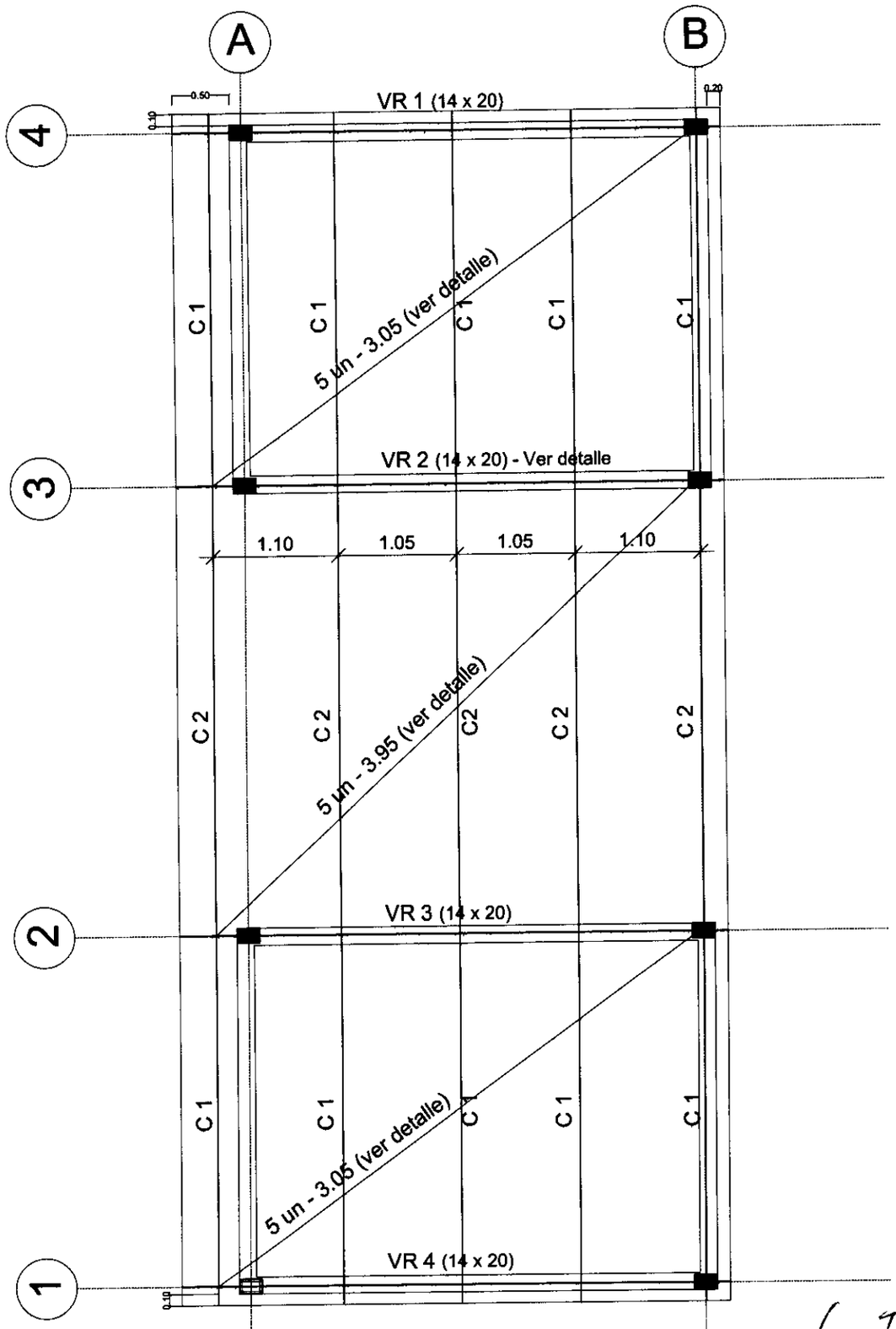

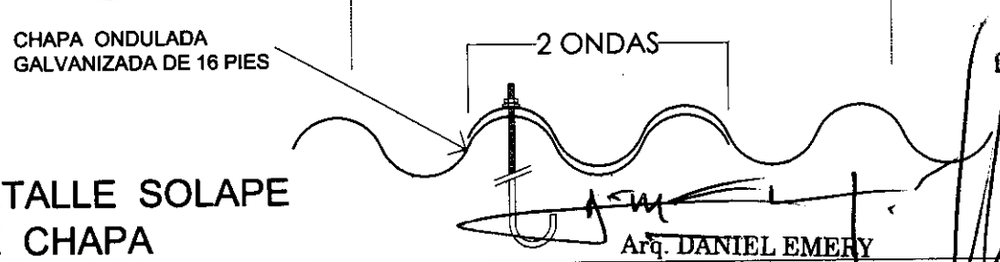

DETALLE SOLAPE
DE CHAPA

Ing. Pedro Carlos Meyer
Director General Técnico
Interino
SENAVITAT

Arq. DANIEL EMERY
Gerente Técnico

PUEBLOS ORIGINARIOS

TIPOLOGIA
CJ-PO
AÑO 2.010

PLANTA DE TECHO - ESC 1/50

L - 07

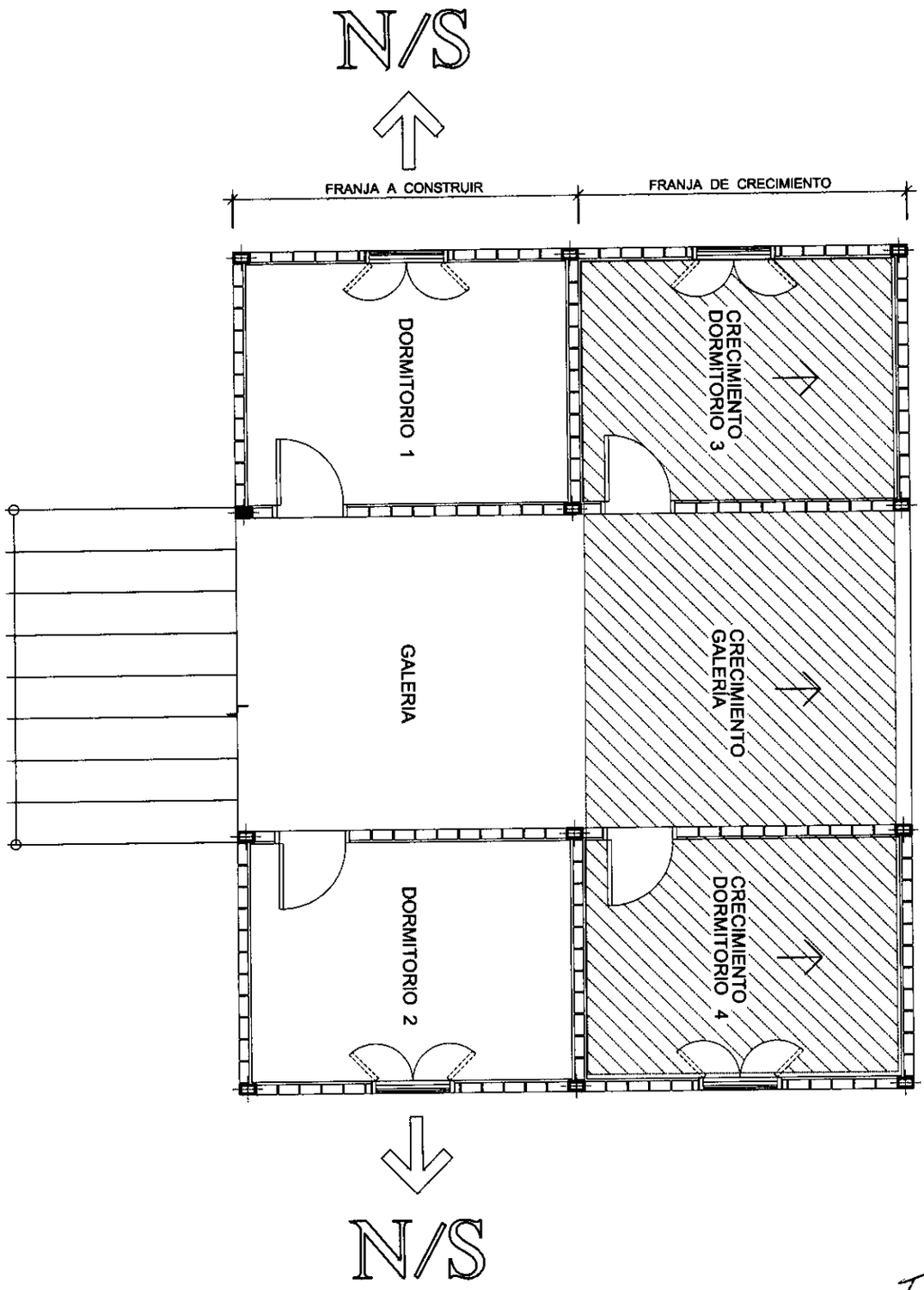

Ing. Pedro Carlos Meye
Director General Técnico
Interino
SENAVITAT

PLANTA VIVIENDA CON PROYECCION DE CRECIMIENTO

Escala 1 / 75

Arq. DANIEL EMERY
Gerente Técnico

PUEBLOS ORIGINARIOS

TIPOLOGIA
CJ-PO
AÑO 2.010

PROYECCION DE CRECIMIENTO ESC: 1/75

L - 08

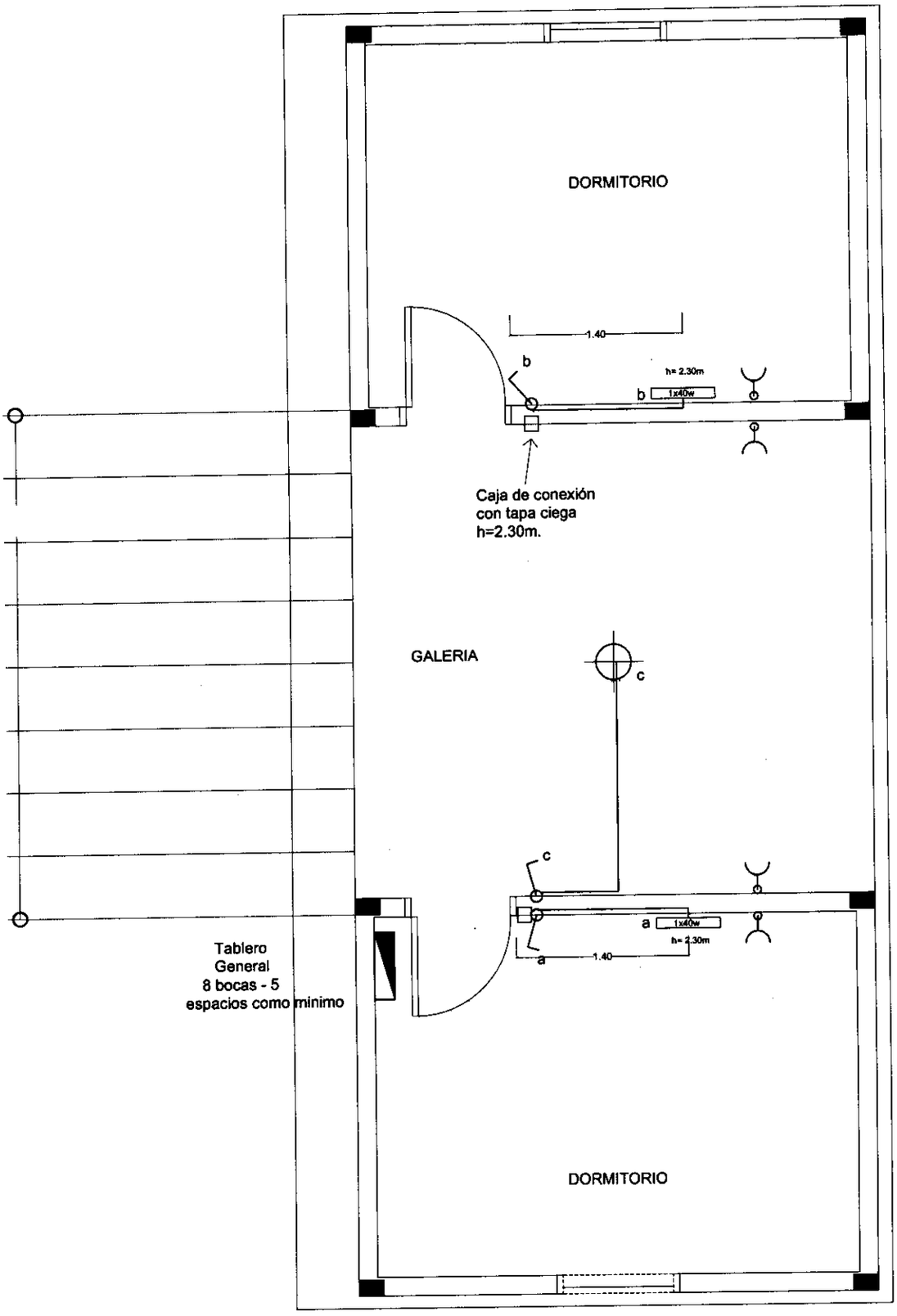

Ing. Pedro Carlos Meye.
Director General Técnico
Interino
SENAVITAT

OBSERVACIONES

El proyecto contempla: 1)Tablero General 3 bocas colocado sin llaves
2) Electroductos de distribución caño corrugado 3/4"
3) Cajas de llaves y conexiones con tapa ciega

Arq. DANIEL EMERY
Gerente Técnico

PUEBLOS ORIGINARIOS

TIPOLOGIA
CJ-PO
AÑO 2.010

PLANTA DE INST. ELECTRICA ESC: 1/50

L - 09

DETALLE ARMADO DE HOJA

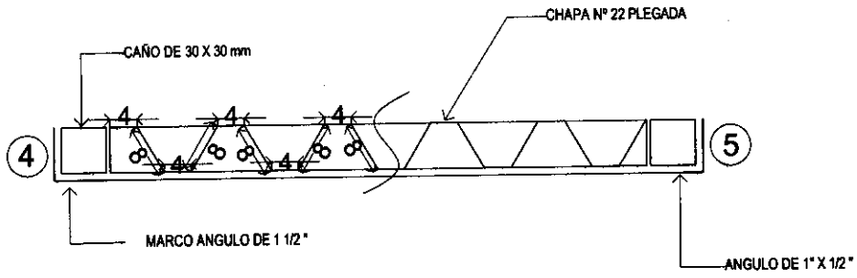

CORTE A - A' (1/10)

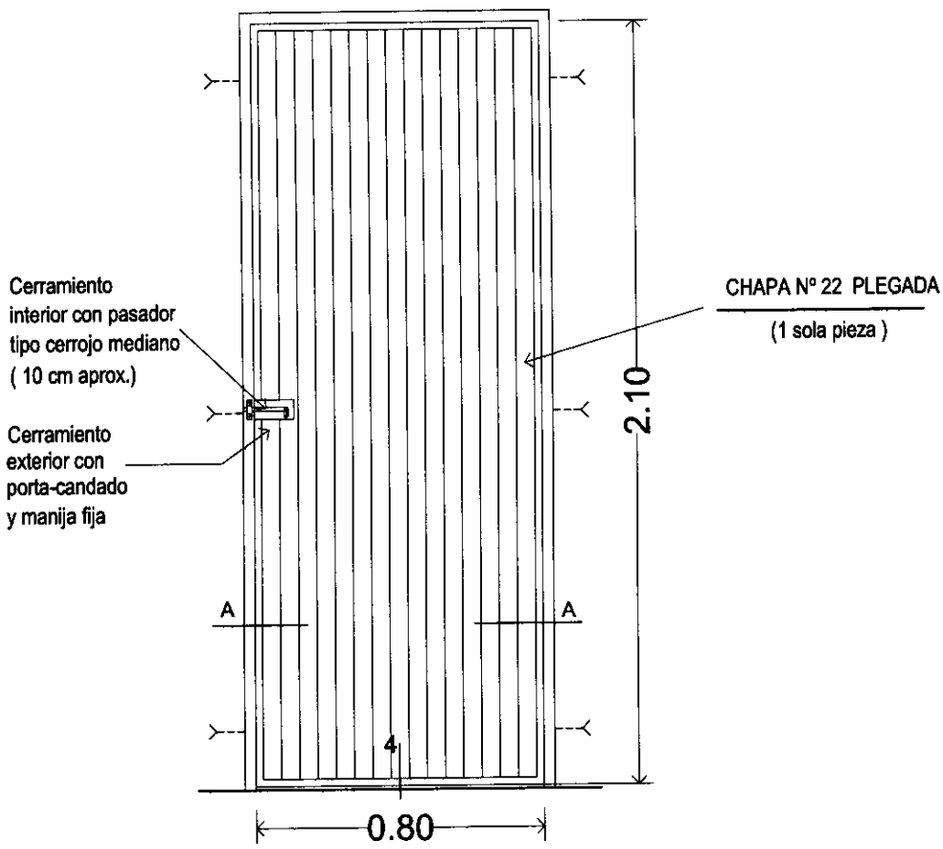

PLANTA (1/20)

ABERTURA : P1
TIPO : PUERTA METALICA
DIMENSIONES : 0.80 x 2.10

Ing. Pedro Carlos Meyer
Director General Técnico
Interino
SENAVITAT

Arq. DANIEL EMERY
Gerente de Área

PUEBLOS ORIGINARIOS

TIPOLOGIA
CJ-PO
AÑO 2.010

DETALLE DE ABERTURAS ESC: 1/20

L - 10

DETALLE ARMADO DE HOJA

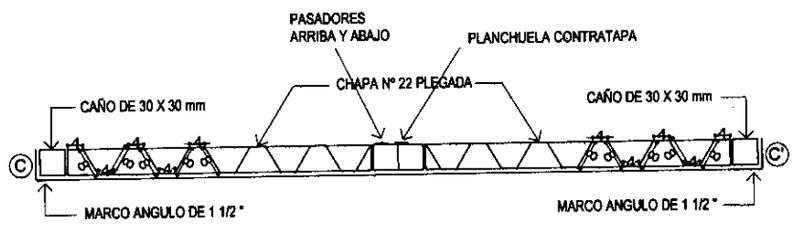

CORTE B - B ESCALA : 1/10

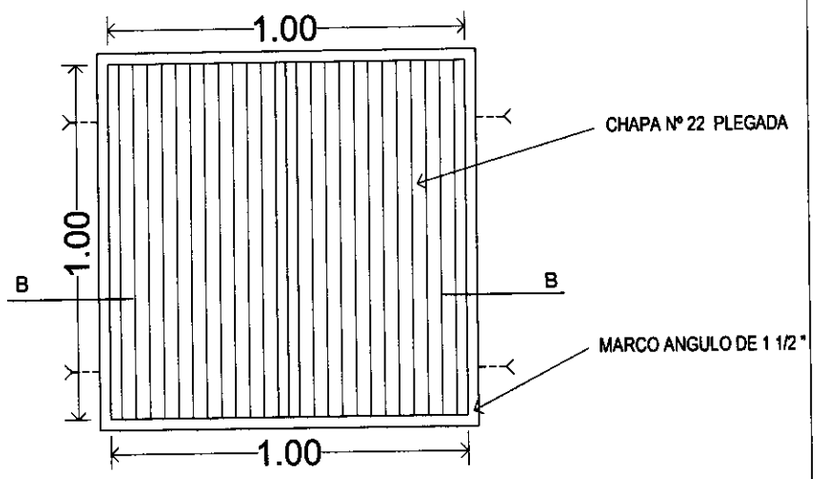

FACHADA

DETALLE BASTIDOR Y TELA METALICA

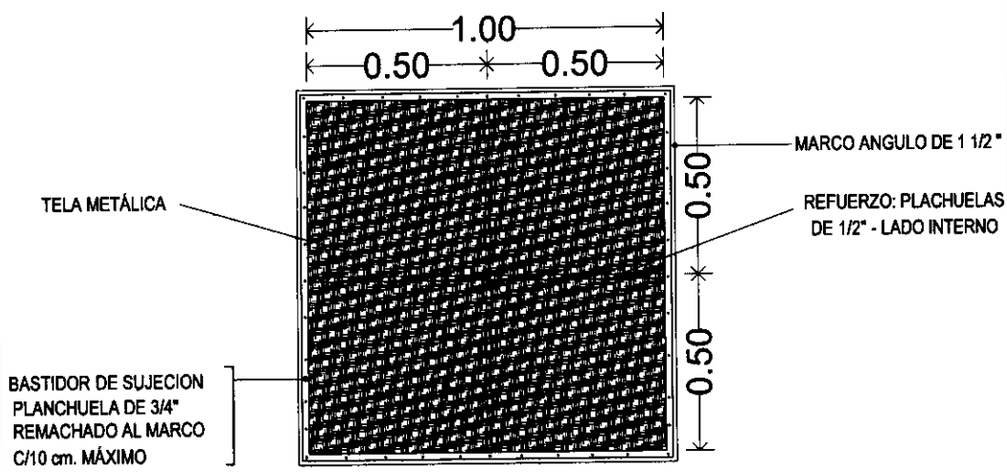

FACHADA

ABERTURA : V1
TIPO: VENTANA METALICA C/ TELA METALICA
DIMENSIONES: 1.00 x 1.00

Ing. Pedro Carlos Meyer
Director General Técnico
Interino
SENAVITAT

Arq. DANIEL EMERY
Gerente Técnico

PUEBLOS ORIGINARIOS

TIPOLOGIA
CJ-PO
AÑO 2.010

DETALLE DE ABERTURAS ESC: 1/20

L - 11

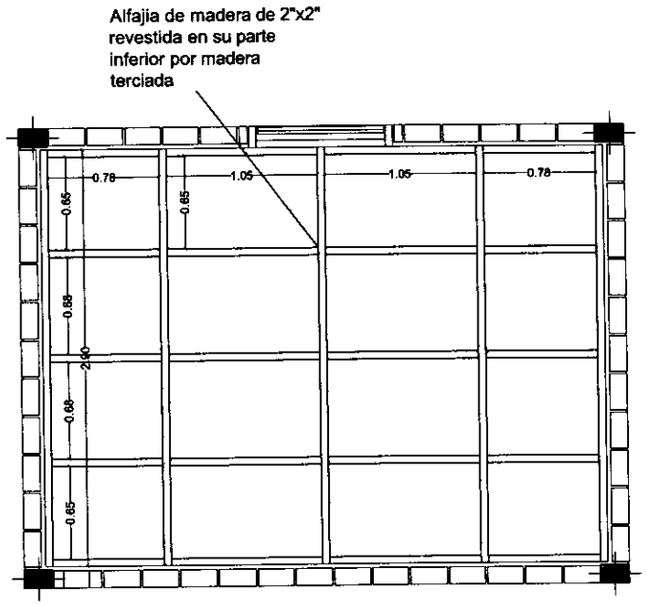

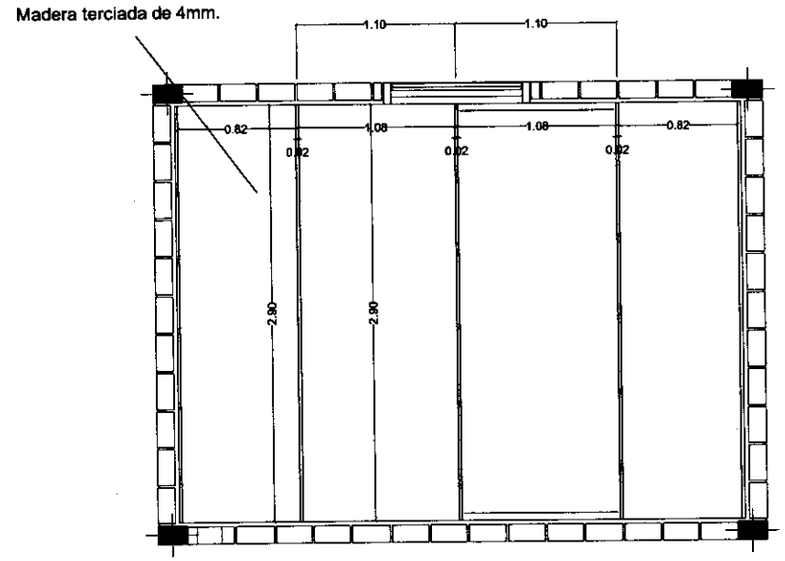

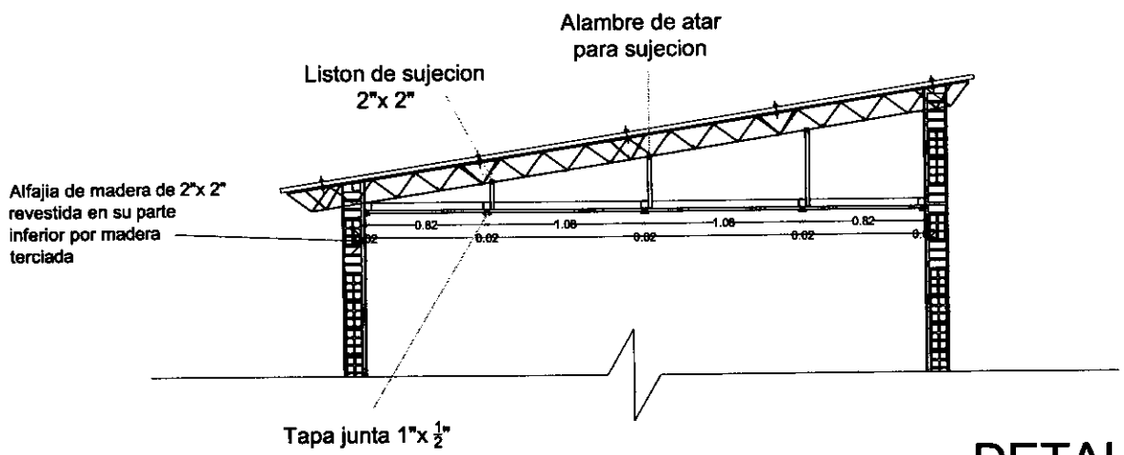

DETALLE DE CIELO RASO

ESC ----------1/50

Ing. Pedro Carlos Meyer
Director General Técnico
Interino
SENAVITAT

Arq. DANIEL EMERY

PUEBLOS ORIGINARIOS

DETALLE DE CIELO RASO

TIPOLOGIA
CJ-PO
AÑO 2.010

L - 12

Detalle de pilares (h=3m)

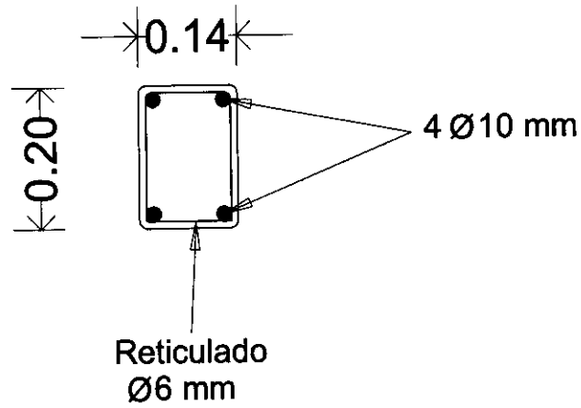

Detalle de vigas

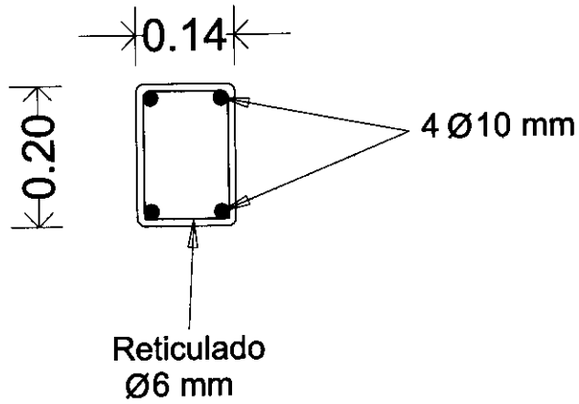

Detalle de correas

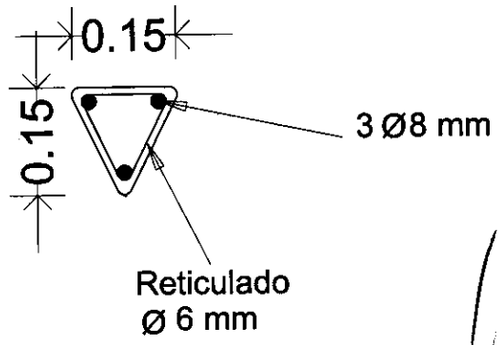

Ing. Pedro Carlos Meyer
Director General Técnico
Interino
SENAVITAT

Arq. DANIEL EMERY
Gerente Técnico

PUEBLOS ORIGINARIOS

TIPOLOGIA
CJ-PO
AÑO 2.010

DETALLES ESTRUCTURA METALICA ESC:1/10

L - 13

Detalle de vigas

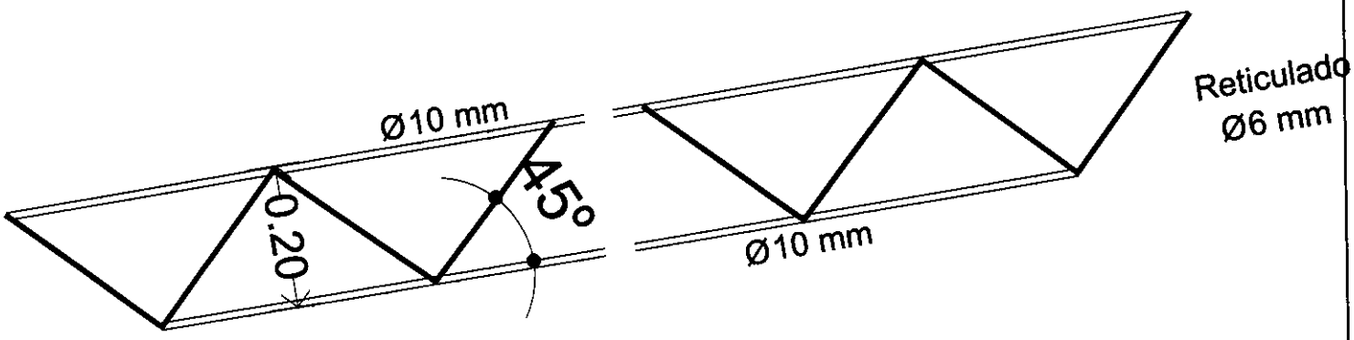

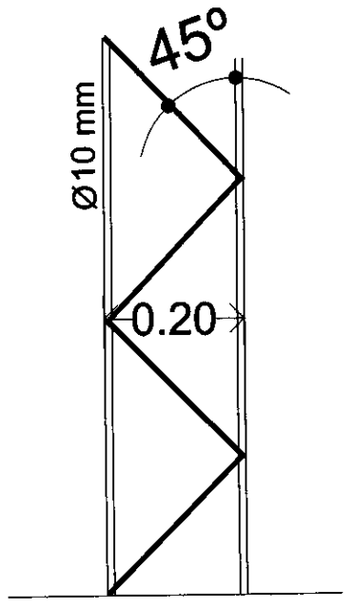

Detalle de pilares

H1 = 3.95 m = 4 un

H2 = 3.35 m = 4 un

Ing. Pedro Carlos Meyer
Director General Técnico
Interino
SENAVITAT

Arq. DANIEL EMERY
Gerente Técnico

PUEBLOS ORIGINARIOS

TIPOLOGIA
CJ-PO
AÑO 2.010

DETALLES ESTRUCTURA METALICA ESC:1/10

L - 14

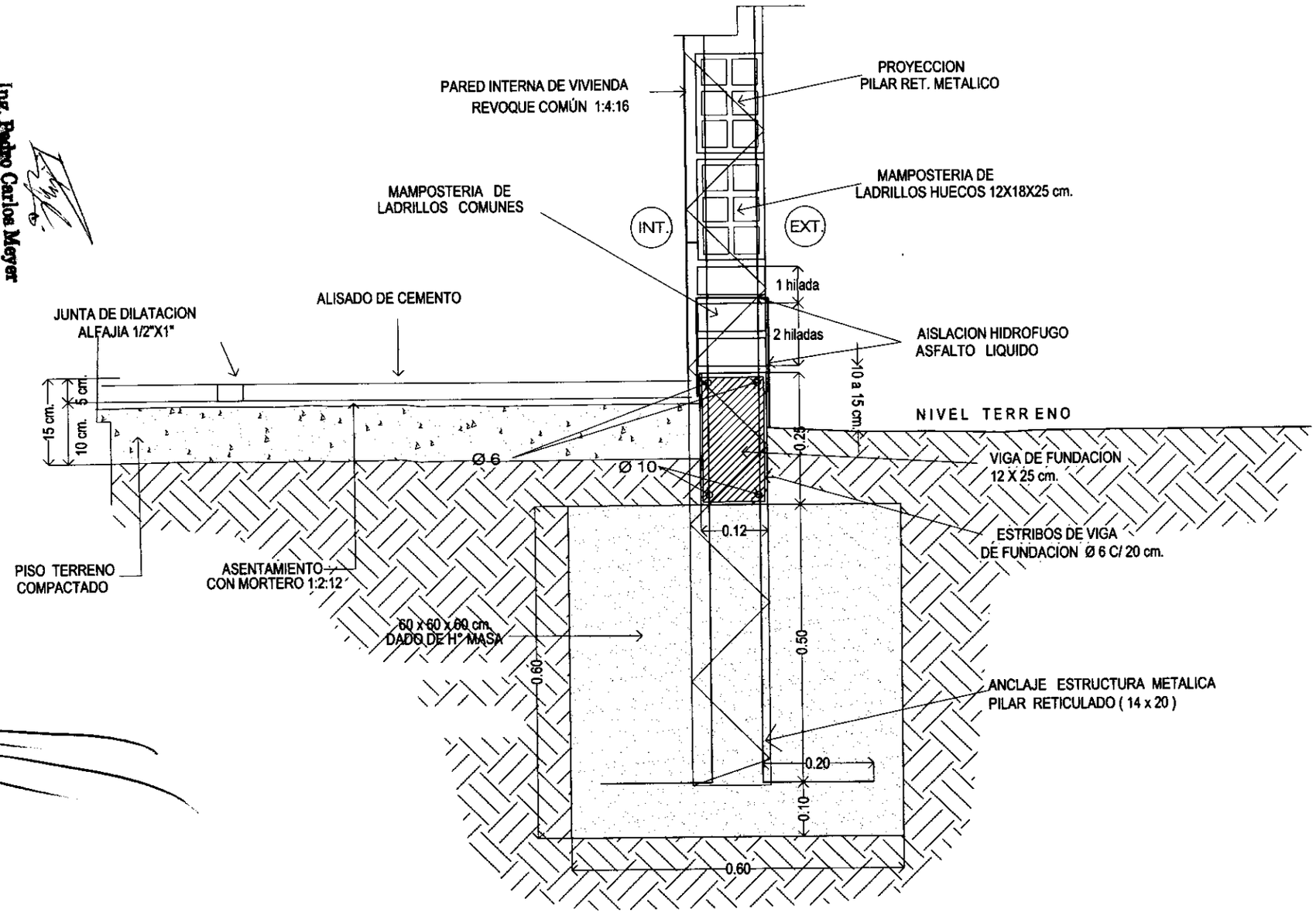

Ing. Pedro Carlos Meyer
Director General Técnico
Interino
SENAVITAT

Arq. DANIEL EMERY

PUEBLOS ORIGINARIOS

DETALLES ESTRUCTURA METALICA ESC:1/10

TIPOLOGIA
CJ-PO
AÑO 2.010

L - 15

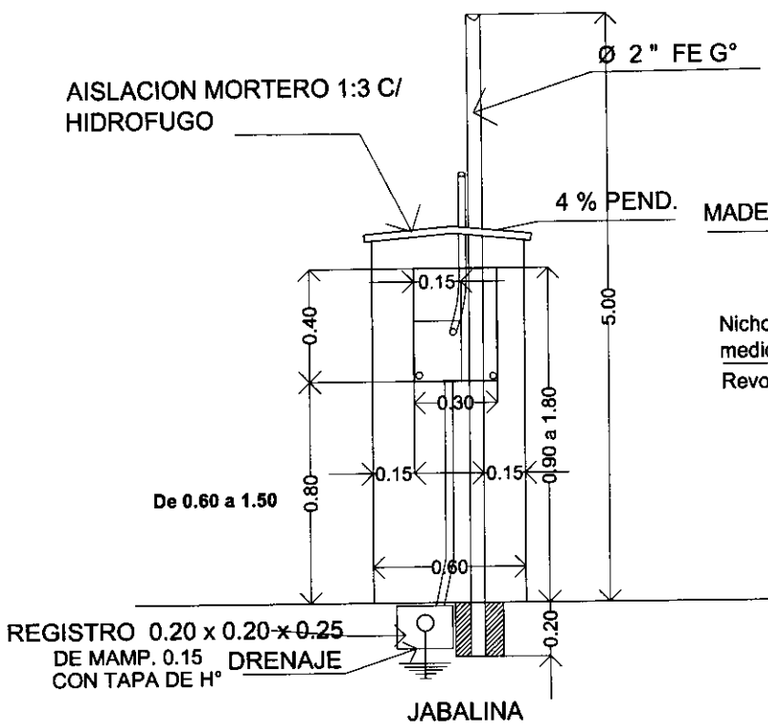

VISTA FRONTAL

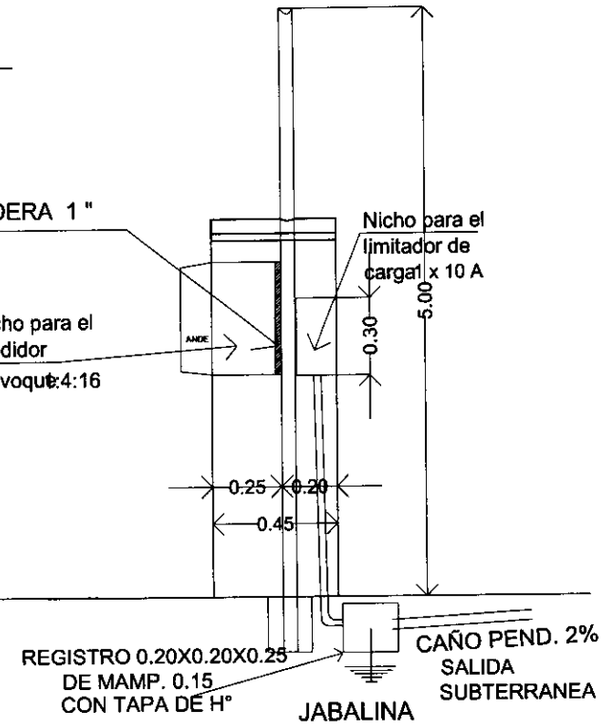

VISTA LATERAL

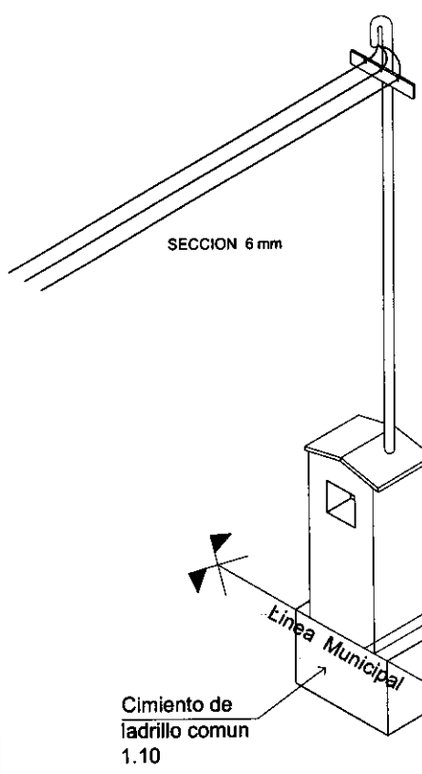

AXONOMETRICA

CRUCETA s / ANEXO 22 - ANDE

OBS: SE CONSTRUIRAN LOS TIPOS DE PILASTRAS CONFORME A LOS TIPOS DE VIVIENDAS Y CORRESPONDIENTE UBICACION O DISPOSICION DE LA RED DE B.T
AISLACION ASFALTICA S/ LA 2DA HILADA DEL TERRENO NATURAL.

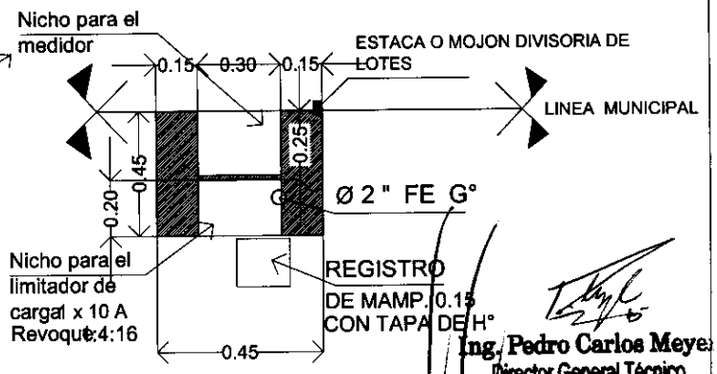

PLANTA

Ing. Pedro Carlos Meyer
Director General Técnico
Interino
SENAVITAT

Arq. DANIEL EMERY
Asesor Técnico

DETALLE PILASTRA MEDIDOR TRIFASICO

	PUEBLOS ORIGINARIOS	TIPOLOGIA CJ-PO AÑO 2.010
	PLANTA DE FUNDACION ESC: 1/50	L - 16

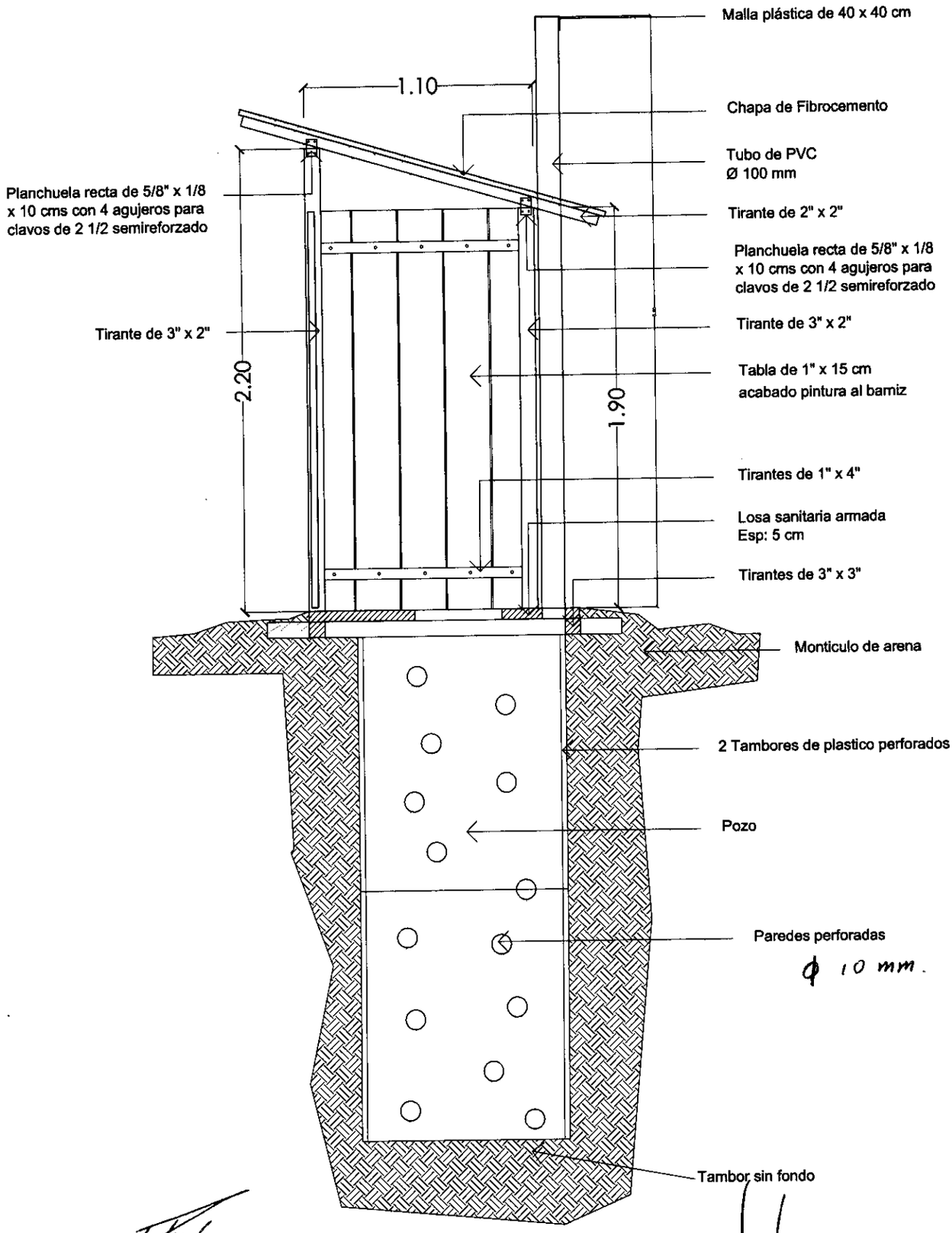

Ing. Pedro Carlos Meyer
Director General Técnico
Interino
SENAVITAT

CORTE A - A

Arq. DANIEL EMERY
Gerente Técnico

PUEBLOS ORIGINARIOS

TIPOLOGIA
~~CJ-PO~~
AÑO 2.008

LETRINA SANITARIA - CORTE ESC: 1/50

L - 17

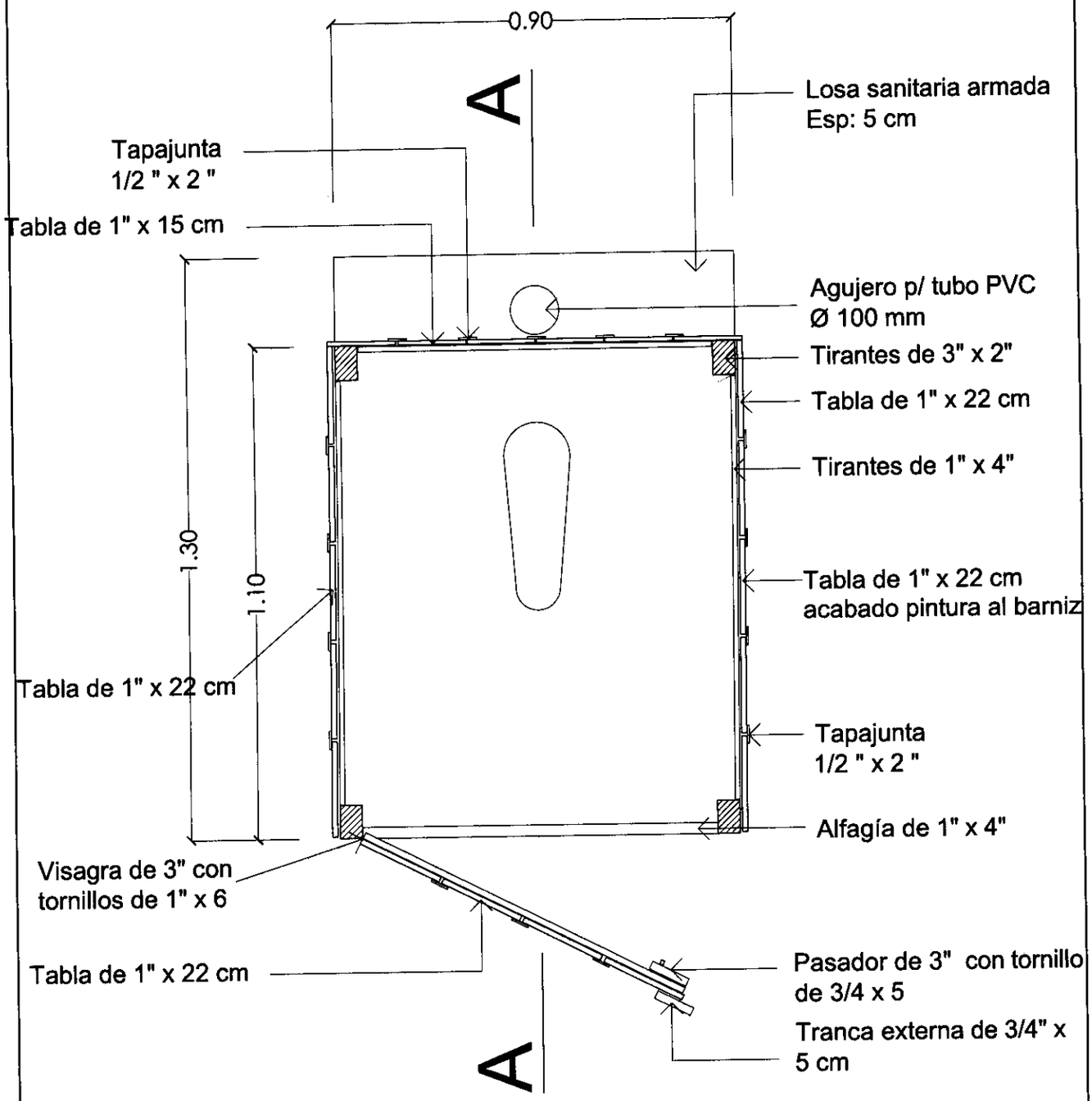

Ing. Pedro Carlos Meyer
Director General Técnico
Interino
SENAVITAT

Arq. DANIEL EMERY
Gerente Técnico

PUEBLOS ORIGINARIOS

TIPOLOGIA
CJ-PO
AÑO 2.008

LETRINA SANITARIA - PLANTA ESC: 1/50

L - 18

LISTA DE HIERROS
6 hierros conformados ⌀ 6 mm de 128 cm
6 hierros conformados ⌀ 6 mm de 88 cm
1 hierro conformado ⌀ 6 mm de 40 cm

Espesor de losa e= 5 cm
Hormigon = (1 : 2 : 4)

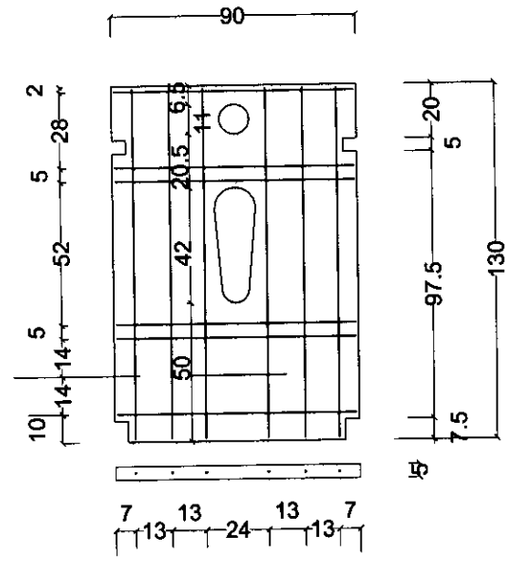

DETALLE DE ARMADURA LOSA SANITARIA

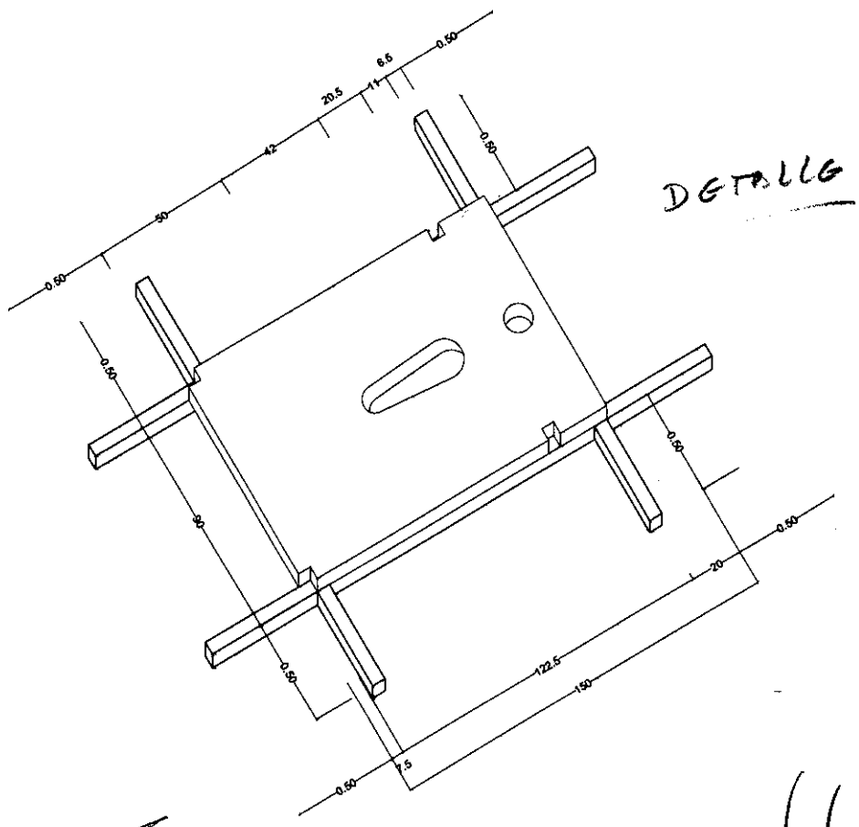

DETALLE

Ing. Pedro Carlos Meyer
Director General Técnico
Interino
SENAVITAT

AXONOMETRIA

Arq. DANIEL EMERY
Gerente Técnico

PUEBLOS ORIGINARIOS

TIPOLOGIA
CJ-PO
AÑO 2.008

LETRINA SANITARIA - PLANTA ESC: 1/50

L - 19

LETRINA VENTILADA

LISTADO DE MADERAMEN

N°	ESPESOR	ANCHO	LARGO	CANTIDAD	UNID
TABLAS					
1	1 PULGADA	22 cm	197.5 cm	8	unid.
2	1 PULGADA	22 cm	194 cm	2	unid.
3	1 PULGADA	15 cm	185 cm	6	unid.
4	3/4 PULGADA	20 cm	185 cm	4	unid.
5	3/4 PULGADA	5 cm	15 cm	1	unid.
TIRANTES					
6	3 PULGADAS	3 PULG	230 cm	2	unid.
7	3 PULGADAS	3 PULG	190 cm	2	unid.
8	3 PULGADAS	2 PULG	230 cm	2	unid.
9	3 PULGADAS	2 PULG	200 cm	2	unid.
10	2 PULGADAS	2 PULG	170 cm	2	unid.
ALFAGIAS					
11	1 PULGADA	4 PULG	95 cm	4	unid.
12	1 PULGADA	4 PULG	90 cm	1	unid.
13	1 PULGADA	4 PULG	80 cm	5	unid.
TAPAJUNTA					
14	1/2 PULGADA	2 PULG	197,5 cm	8	unid.
15	1/2 PULGADA	2 PULG	185 cm	8	unid.

LISTA DE HERRAJES			
A	Pasador de 3" con tornillo de 3/4 " x 5	1	unid.
B	Visagra de 3" con tornillo de 1" x 6	1	unid.
C	Planchuela recta de 1" x 3/16 x 15 cms con 4 agujeros para tornillos de 2" x 12.	4	unid.
D	Planchuela recta de 5/8 " x 1/8 x 10 cms con 4 agujeros para clavos de 2 1/2" semireforzado.	4	unid.
E	Tornillos de 2" x 12	15	unid.
F	Clavos de 2 1/2 " semireforzado	1	Kg
G	Clavos de 1 1/4 sencillo	0,1	Kg
H	Alambre fino N° 20	2	m
I	Malla Plástica 40 x 40 cm	1	unid.
J	Tubo de PVC (cloacal) de 4 "	2.8	m
K	Chapa de fibrocemento	3	unid.
L	Losa sanitaria de 5 cm de esp.	1	unid.

Ing. Pedro Carlos Meyer
Director General Técnico
Interino
SENAVITAT

Arq. DANIEL EMERY
Gerente Técnico

PUEBLOS ORIGINARIOS

TIPOLOGIA
CJ-PO
AÑO 2.008

LETRINA SANITARIA - DETALLES ESC : 1/50

L - 20