ESQUEMA DE MANDO CON CONTACTOR AUXILIAR DE TM1

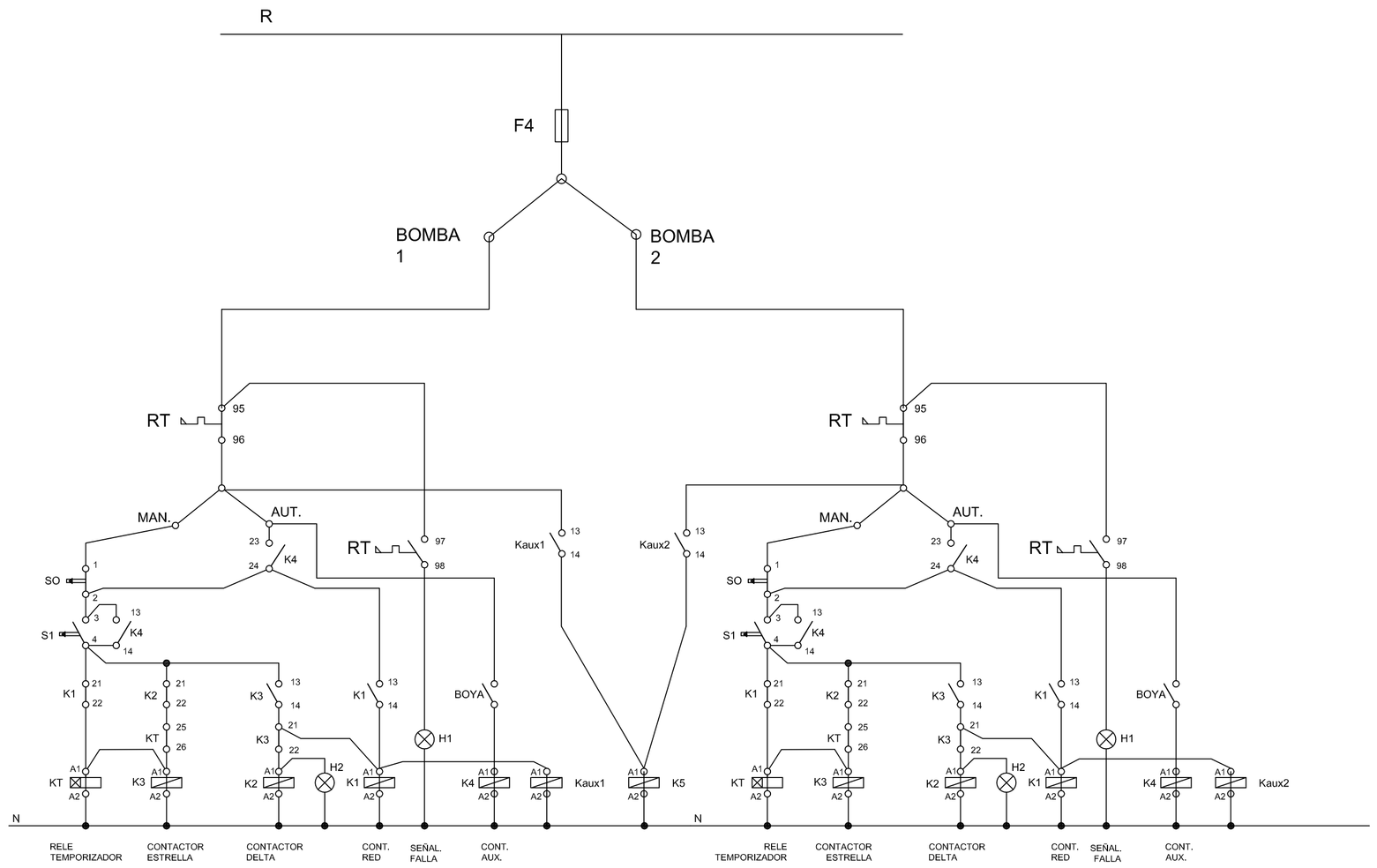

ESQUEMA UNIFILAR DE FUERZA DE TM1

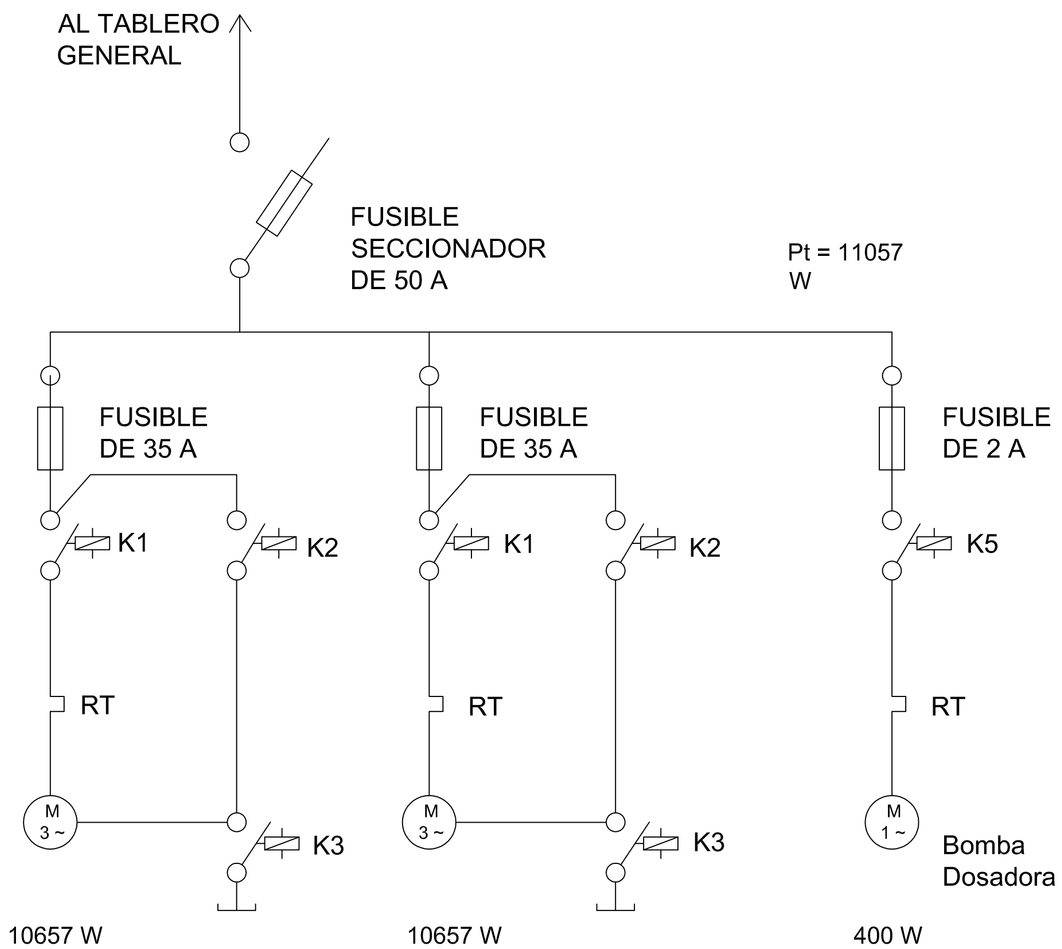

MUNICIPALIDAD DE BELLA VISTA SUR
FACULTAD DE INGENIERIA
PROYECTO DE UNA OBRA IMPORTANTE

SISTEMA DE ABASTECIMIENTO DE AGUA POTABLE DE LA CIUDAD DE BELLA VISTA
ITAPÚA

INTEGRANTES:	Esquema Instalación Eléctrica		
Haydée Centurión			
Herminia González R.	ESC: S/E	Plano	Nº 16.3