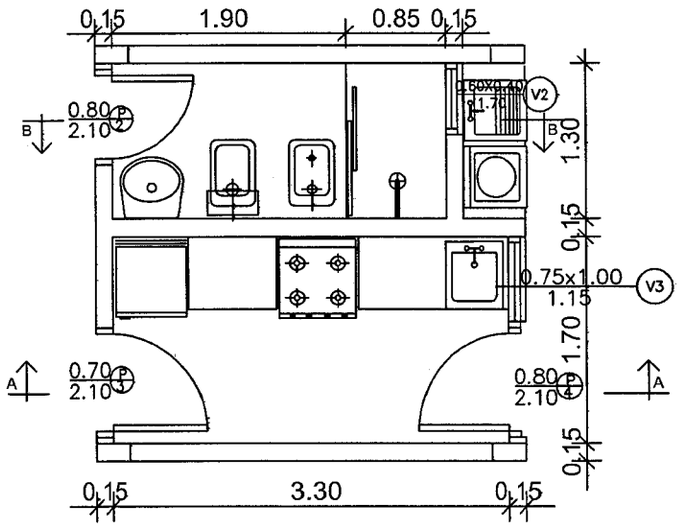

PLANTA
ESC 1/20

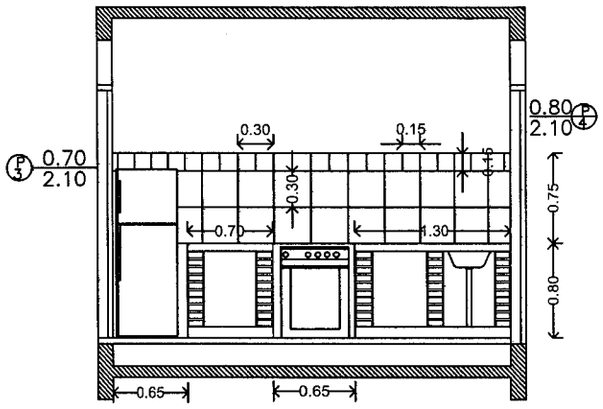

COCINA
CORTE A A
ESC 1/20

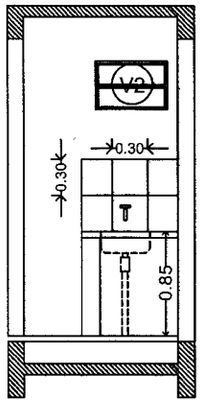

LAVADERO
ESC 1/20

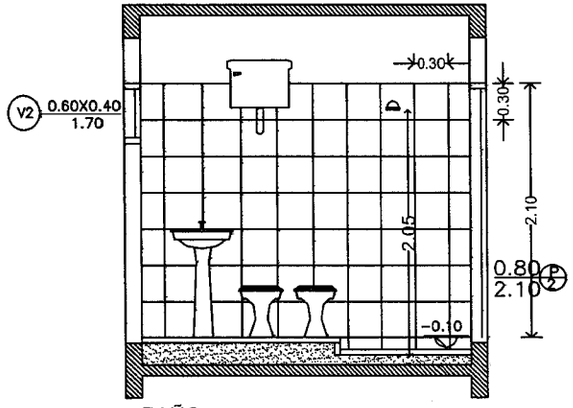

BAÑO
CORTE B B
ESC 1/20

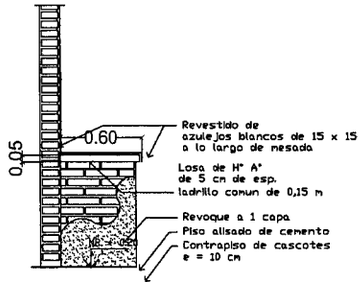

MESADA DE COCINA
ESC 1/20

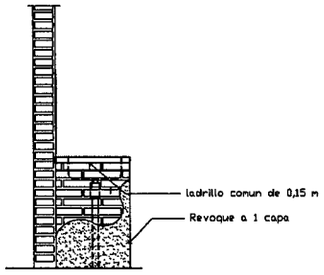

LAVADERO
ESC 1/20

Ing. Pedro Carlos Meyer
Director Técnico
CONAVI

OBRA : Bloque de Apartamentos		
UBICACION : LUQUE		
PROPIETARIO : SENAVITAT		
DOMICILIO :		
PROFESIONAL :	PAT. Nº. :	
DOMICILIO :		
CTA. CTE. CTRAL :	SUP. DEL TERR. : 1086,60m2	
SUP. CONST. : 1408m2		
		LAMINA
PROPIETARIO	PROFESIONAL	7d

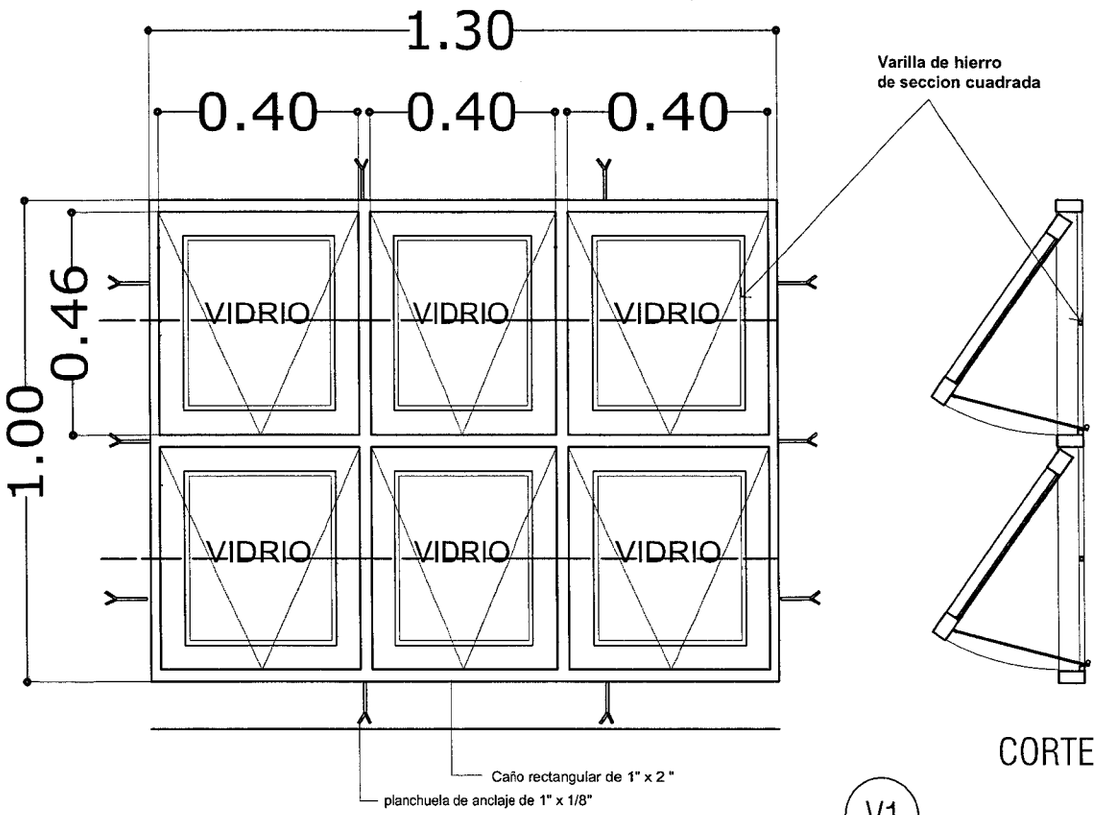

VISTA FRONTAL

CORTE

V1

VENTANA METALICA - CHAPA DOBLADA
TIPO BANDEROLA - 1.30 X 1.00

Ubicacion : comedor
dormitorios

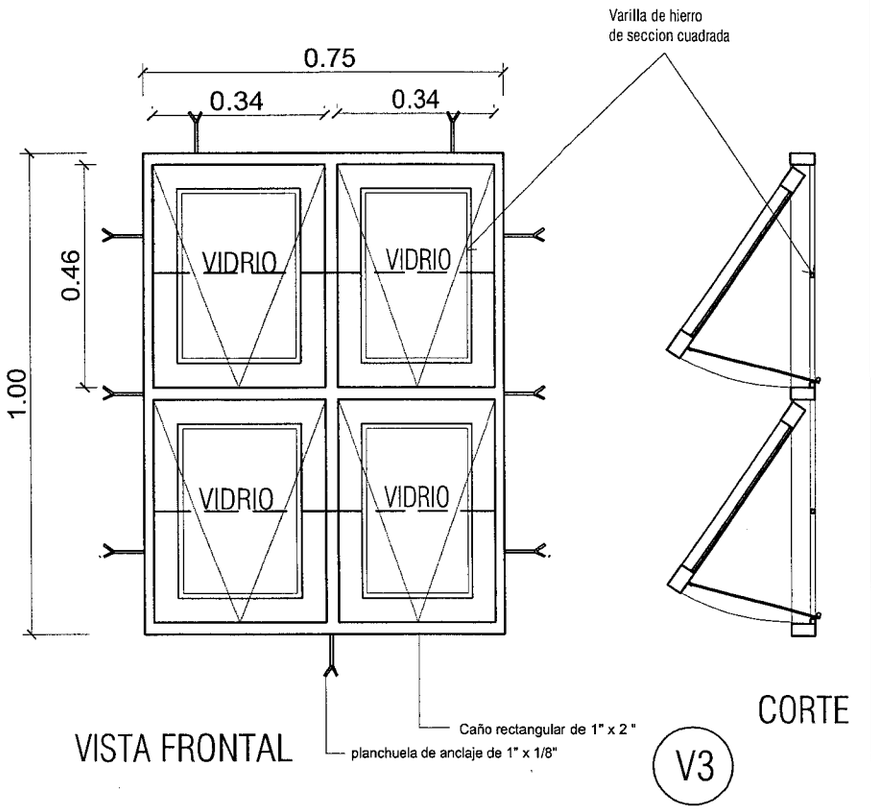

VISTA FRONTAL

CORTE

V3

VENTANA METALICA - CHAPA DOBLADA
TIPO BANDEROLA - 0.75 X 1.00

Ubicacion : cocina

DETALLE ABERTURA V1 ESC.1/25

Ing. Pedro Carlos Meyer
Director Técnico
CONAVI

OBRA : Bloque de Apartamentos

UBICACION : LUQUE	
PROPIETARIO : SENAVITAT	
DOMICILIO :	
PROFESIONAL :	PAT. Nº. :
DOMICILIO :	
CTA. CTE. CTRAL :	SUP. DEL TERR. : 1086,60m2
SUP. CONST. : 1408m2	FINCA: 7127 Y 7294

PROPIETARIO PROFESIONAL

LAMINA 6c

PUERTA DE CHAPA DOBLADA CON VIDRIO
DOS HOJAS TIPO (P7)

UBICACION : ACCESO

VISTA FRONTAL

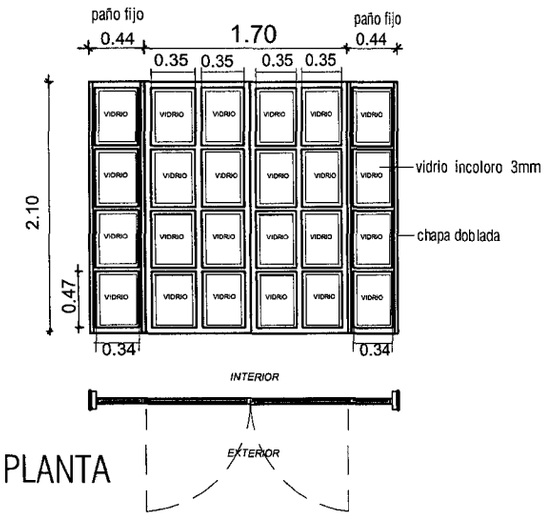

PLANTA

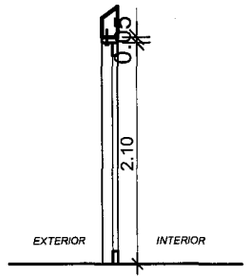

CORTE

DETALLE ABERTURA P7 ESC.1/50

VENTANA BALANCIN TIPO (V4)
UBICACION : DUCTOS

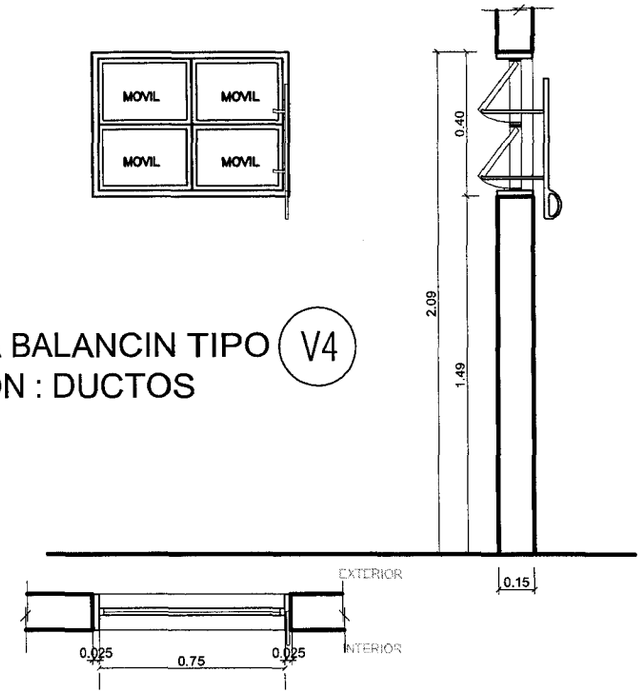

DETALLE ABERTURA V4 ESC.1/50

Ing. Pedro Carlos Meyer
Director Técnico
CONAVI

OBRA : Bloque de Apartamentos	
UBICACION : LUQUE	
PROPIETARIO : SENAVITAT	
DOMICILIO :	
PROFESIONAL :	PAT. Nº. :
DOMICILIO :	
CTA. CTE. CTRAL :	SUP. DEL TERR. : 1086,60m2
SUP. CONST. : 1408m2	FINCA: 7127 Y 7294
	LAMINA
PROPIETARIO	PROFESIONAL 6c

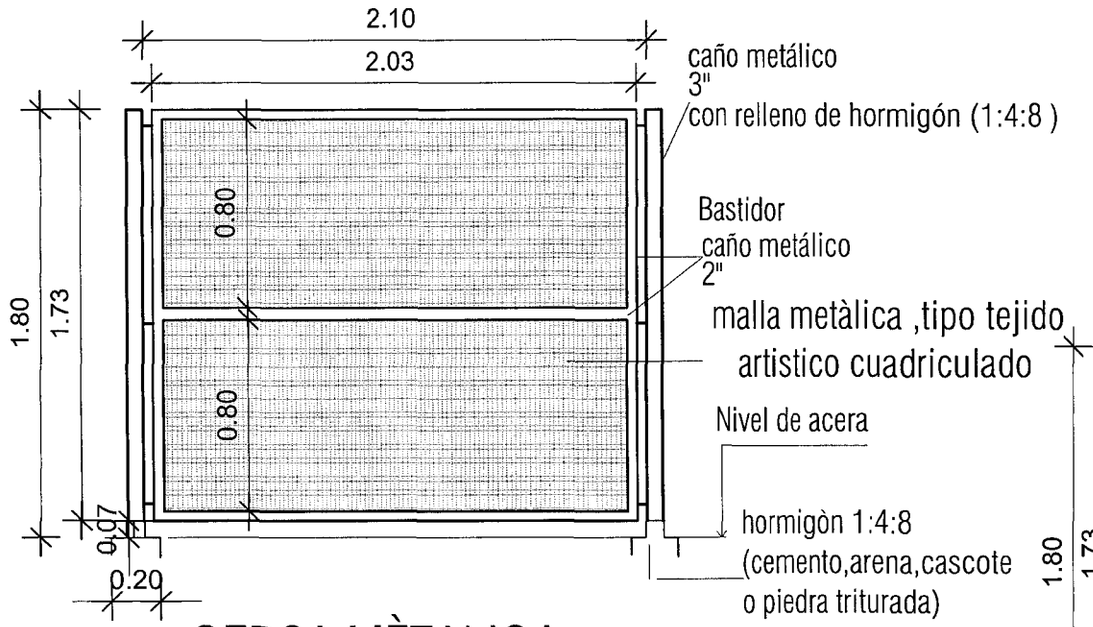

CERCA MÈTALICA

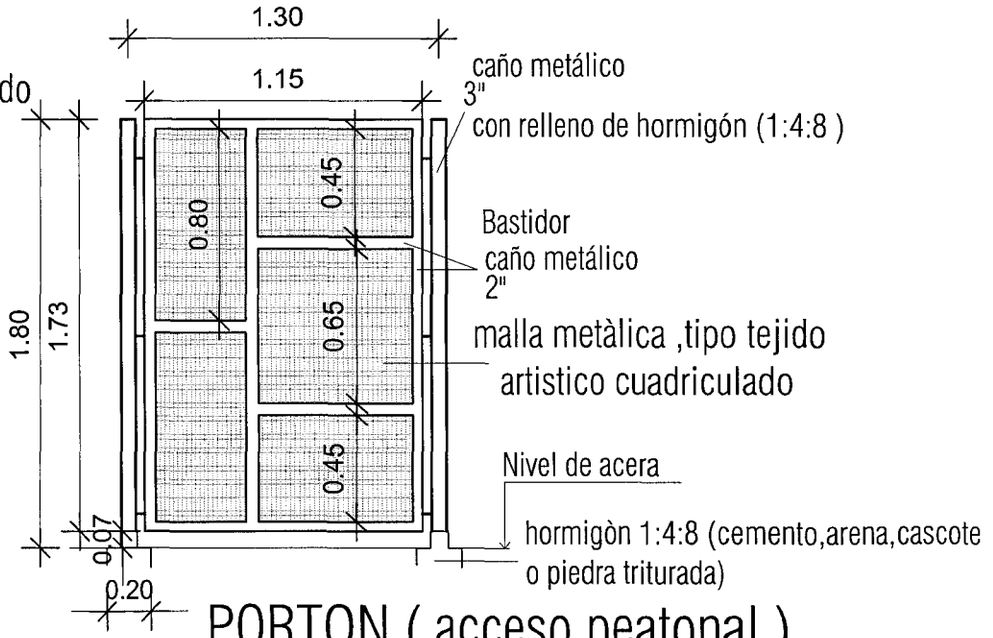

PORTON (acceso peatonal)

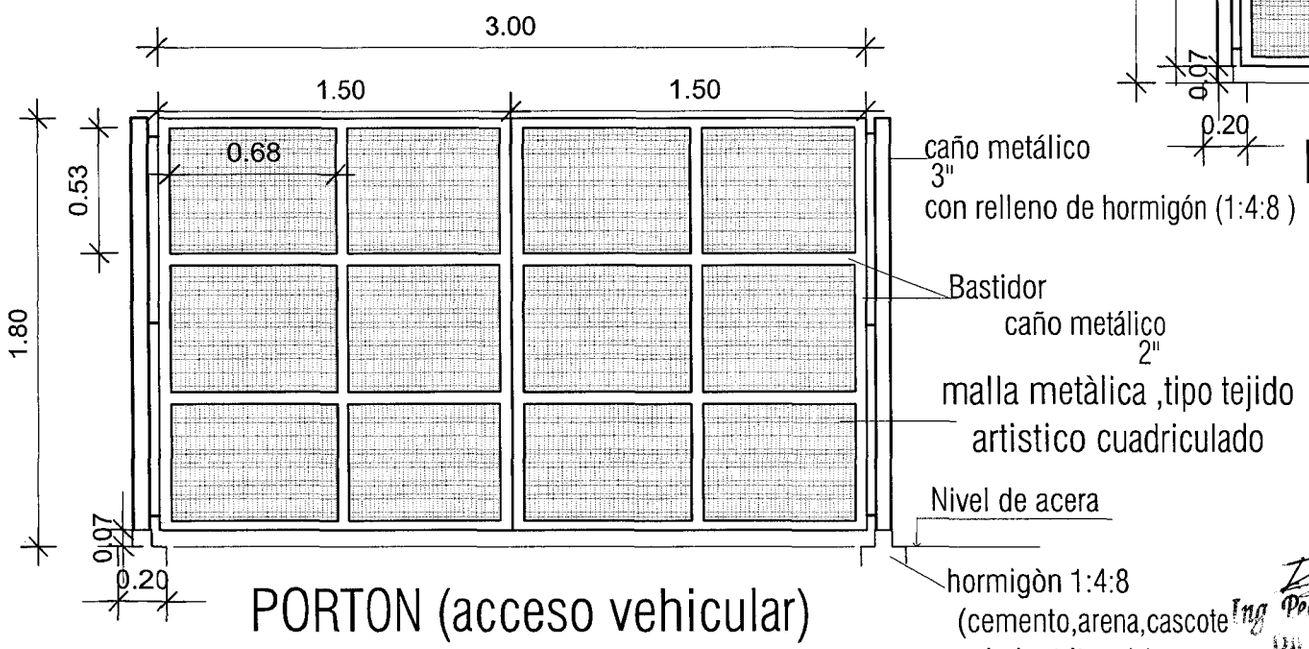

PORTON (acceso vehicular)

ESCALA: 1/50

Ing. Pedro Carlos Meyer
Director Técnico
CONAPA

OBRA : Bloque de Apartamentos	
UBICACION : LUQUE	
PROPIETARIO : SENAVITAT	
DOMICILIO :	
PROFESIONAL :	PAT. Nº. :
DOMICILIO :	
CTA. CTE. CTRAL :	SUP. DEL TERR. : 1086,60m2
SUP. CONST. : 1408m2	
	LAMINA
PROPIETARIO	PROFESIONAL

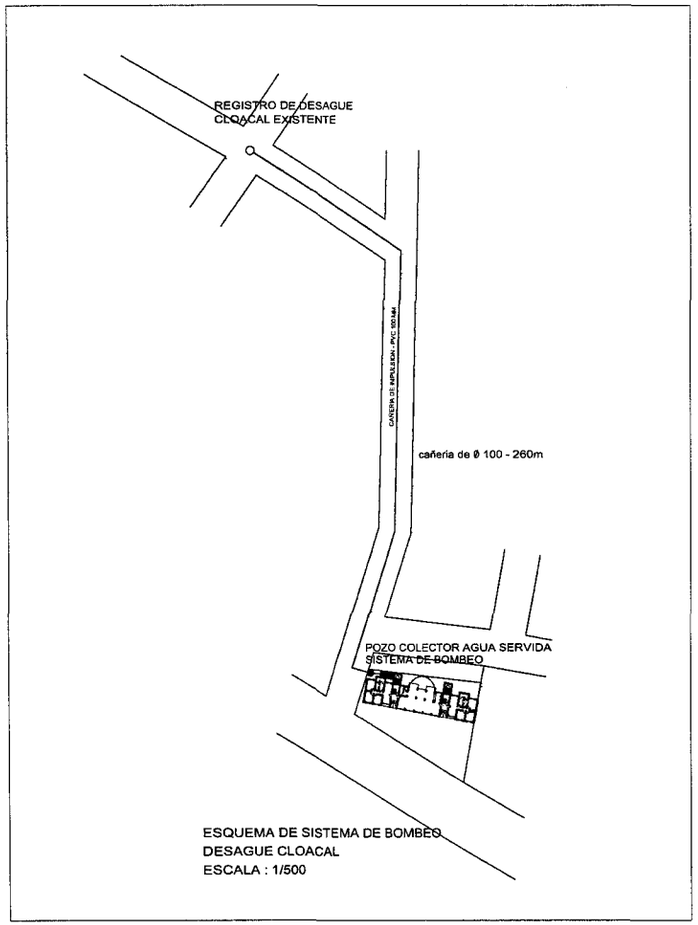

ESQUEMA DE SISTEMA DE BOMBEO
DESAGUE CLOACAL
ESCALA : 1/500

Ing. Pedro Carlos Meyer
Director Técnico
CONAVI

OBRA: Bloques de Apartamentos

UBICACION : LUQUE	
PROPIETARIO : SENAVITAT	
DOMICILIO :	
PROFECIONAL :	
DOMICILIO :	
CTA. CTE. CTRAL :	SUP. DEL TERR. : 1086,60m2
SUP. CONST. : 1408m2	FINCA : 7127 Y 7294

LAMINA

PROPIETARIO

PROFESIONAL

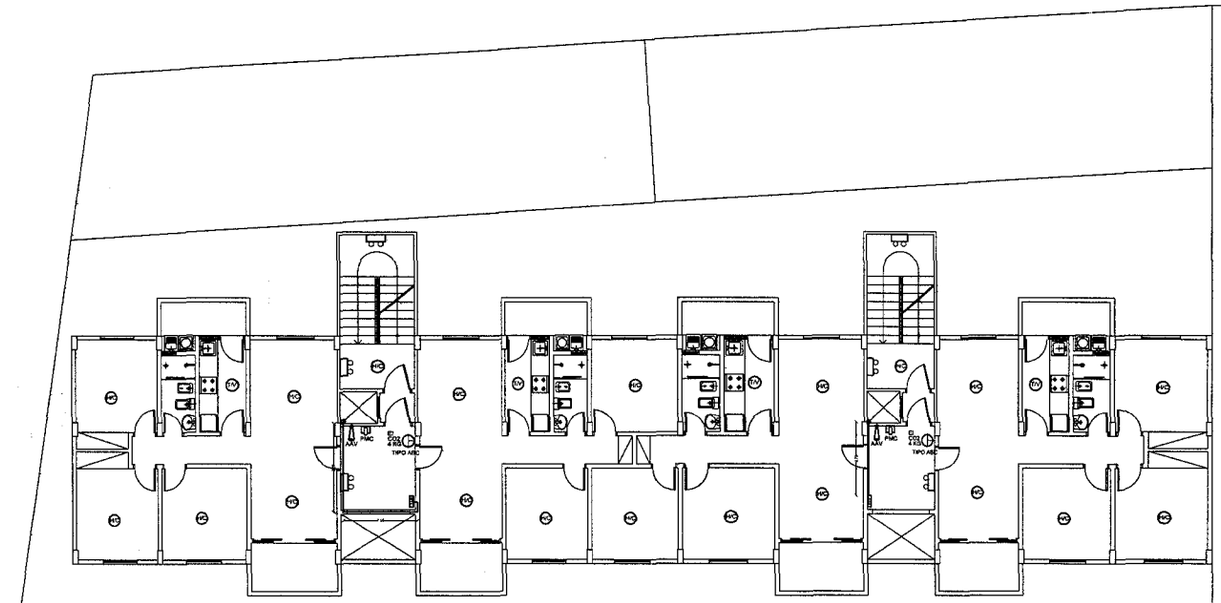

DETECTOR DE HUMO Y CALOR
DETECTOR TERMOVELOCIMETRO
PANEL DE CONTROL CENTRAL
ALARMA AUDIO VISUAL
PULSADOR MANUAL COMPUESTO
ILUMINACIÓN DE EMERGENCIA
EXTINTOR DE INCENDIO CO2 4kg
EXTINTOR DE INCENDIO TIPO ABC
BOCA DE INCENDIO SIAMES
TABLERO SECCIONAL - DISYUNTOS DIFERENCIAL

PLANTA TIPO

PREVENCION CONTRA INCENDIO

ESC: ----------1/50

Ing. Pedro Carlos Meyer
Director Técnico
CONAVI

OBRA: Bloque de Apartamentos	
UBICACION : LUQUE	
PROPIETARIO : SENAVITAT	
DOMICILIO :	
PROFECIONAL :	
DOMICILIO :	
CTA. CTE. CTRAL :	SUP. DEL TERR. :
SUP. CONST. :	FINCA : 7127 Y 7294
PROPIETARIO	PROFESIONAL

LAMINA 14b

PUERTA DE CHAPA DOBLADA CON VIDRIO
DOS HOJAS TIPO (P7)

UBICACION : ACCESO

VISTA FRONTAL

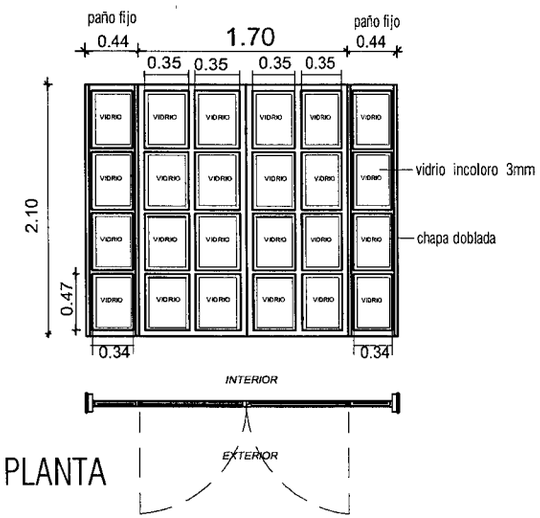

PLANTA

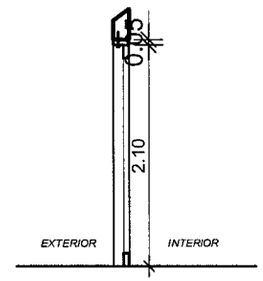

CORTE

DETALLE ABERTURA P7 ESC.1/50

VENTANA BALANCIN TIPO (V4)
UBICACION : DUCTOS

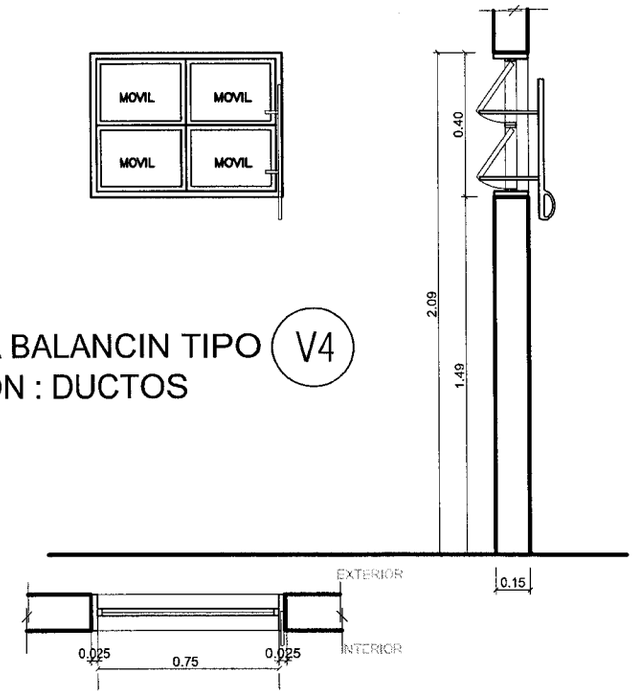

DETALLE ABERTURA V4 ESC.1/50

Ing. Pedro Carlos Meyer
Director Técnico
CONAVI

OBRA : Bloque de Apartamentos	
UBICACION : LUQUE	
PROPIETARIO : SENAVITAT	
DOMICILIO :	
PROFESIONAL :	PAT. Nº. :
DOMICILIO :	
CTA. CTE. CTRAL :	SUP. DEL TERR. : 1086,60m2
SUP. CONST. : 1408m2	FINCA: 7127 Y 7294
	LAMINA
PROPIETARIO	PROFESIONAL 6c

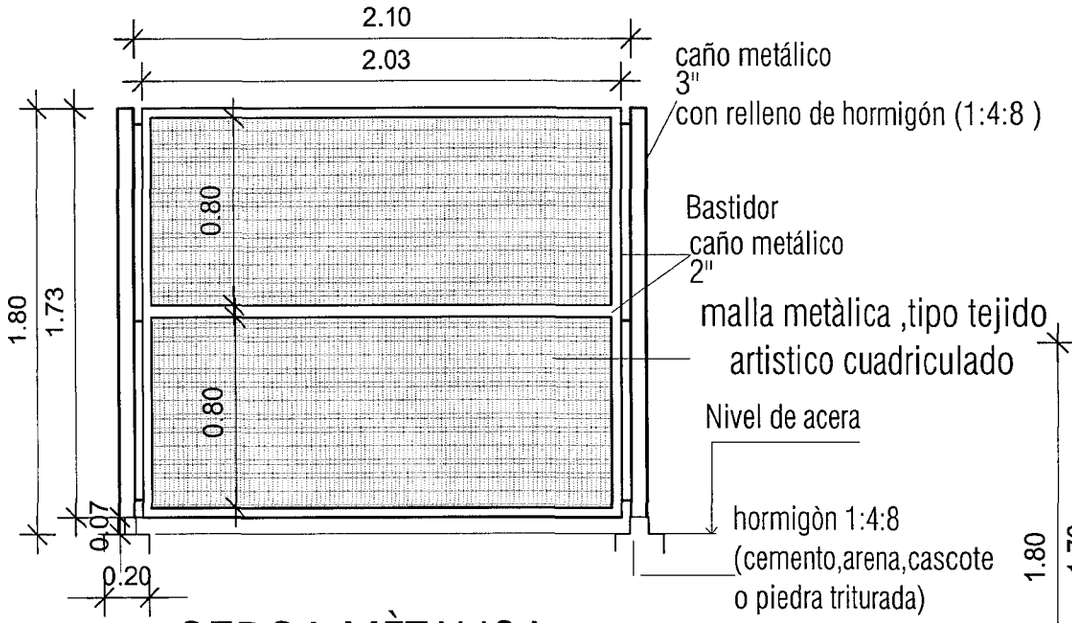

CERCA MÈTALICA

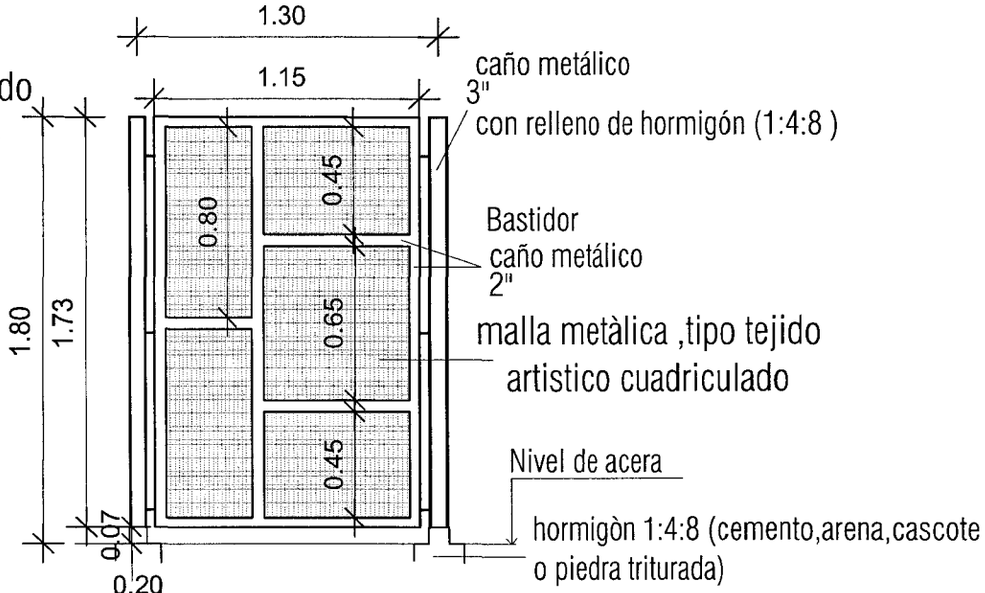

PORTON (acceso peatonal)

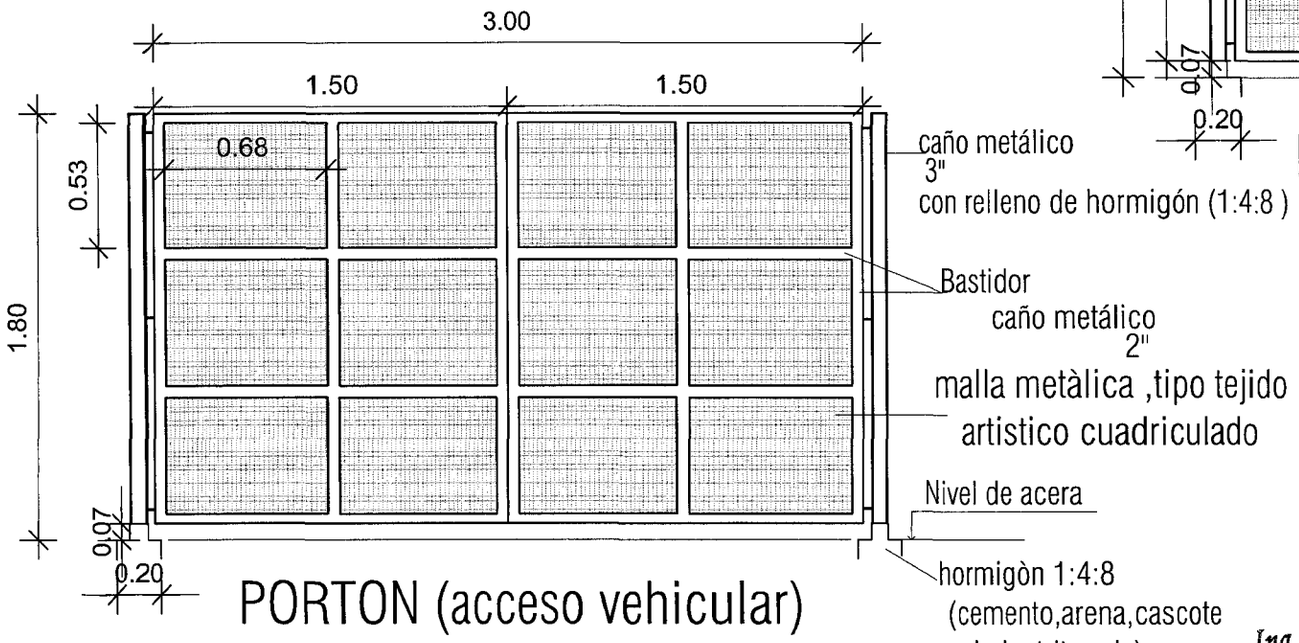

PORTON (acceso vehicular)

ESCALA: 1/50

Ing. Pedro Carlos Meyer
Director Técnico
CONAVI

OBRA : Bloque de Apartamentos

UBICACION : LUQUE	
PROPIETARIO : SENAVITAT	
DOMICILIO :	
PROFESIONAL :	PAT. Nº. :
DOMICILIO :	
CTA. CTE. CTRAL :	SUP. DEL TERR. : 1086,60m2
SUP. CONST. : 1408m2	
	LAMINA
PROPIETARIO	PROFESIONAL

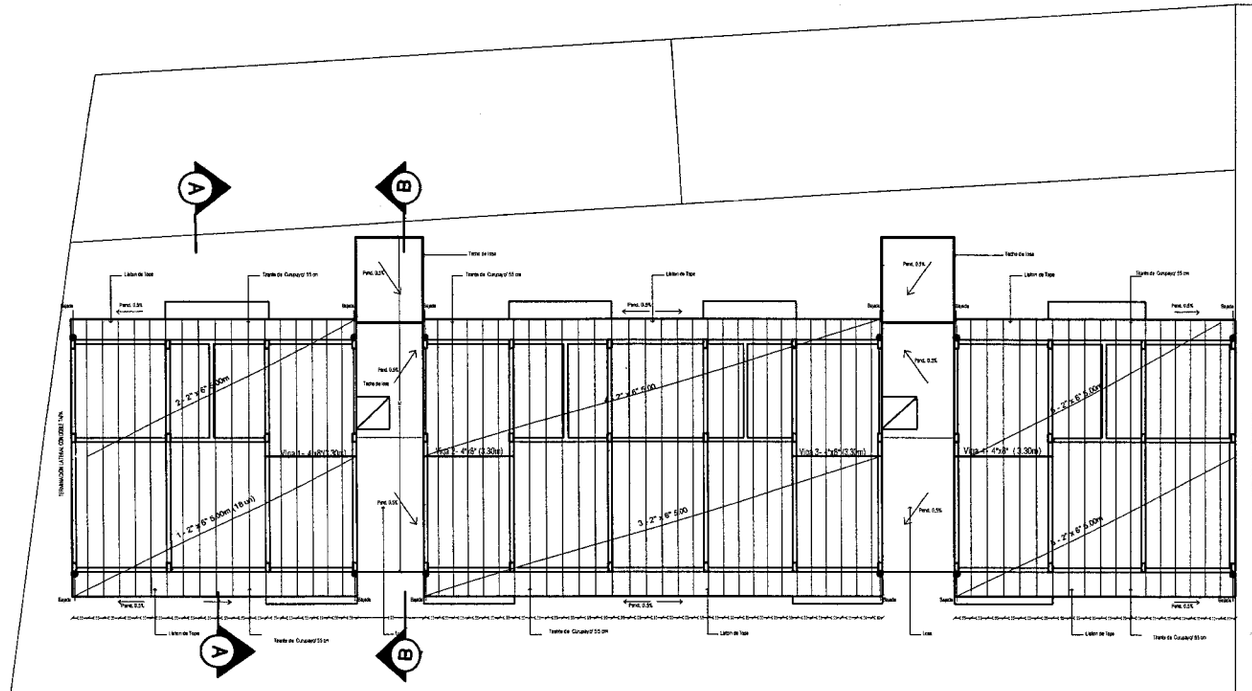

PLANTA DE TECHO

ESC: ----------1/50

Ing. Pedro Carlos Meyer
Director Técnico
CONAVI

OBRA: Bloque de Apartamentos	
UBICACION : LUQUE	
PROPIETARIO : SENAVITAT	
DOMICILIO : QUINTA COMPAÑIA - MAKA'I	
PROFECIONAL :	
DOMICILIO :	
CTA. CTE. CTRAL :	SUP. DEL TERR. :
SUP. CONST. :	FINCA : 7127 Y 7294
PROPIETARIO	PROFESIONAL

LAMINA 10

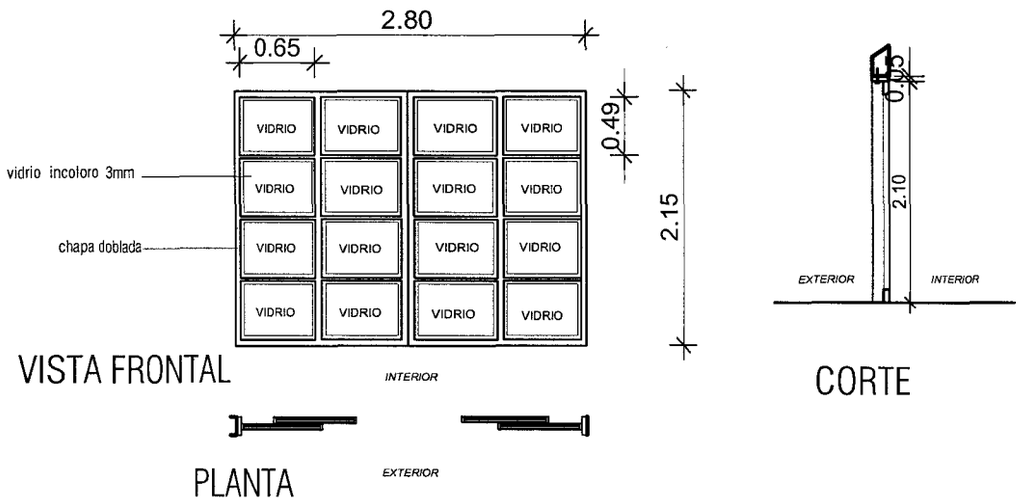

VISTA FRONTAL

CORTE

PLANTA

PUERTA DE CHAPA DOBLADA CON VIDRIO
DOS HOJAS TIPO (P5)

UBICACION : ESTAR

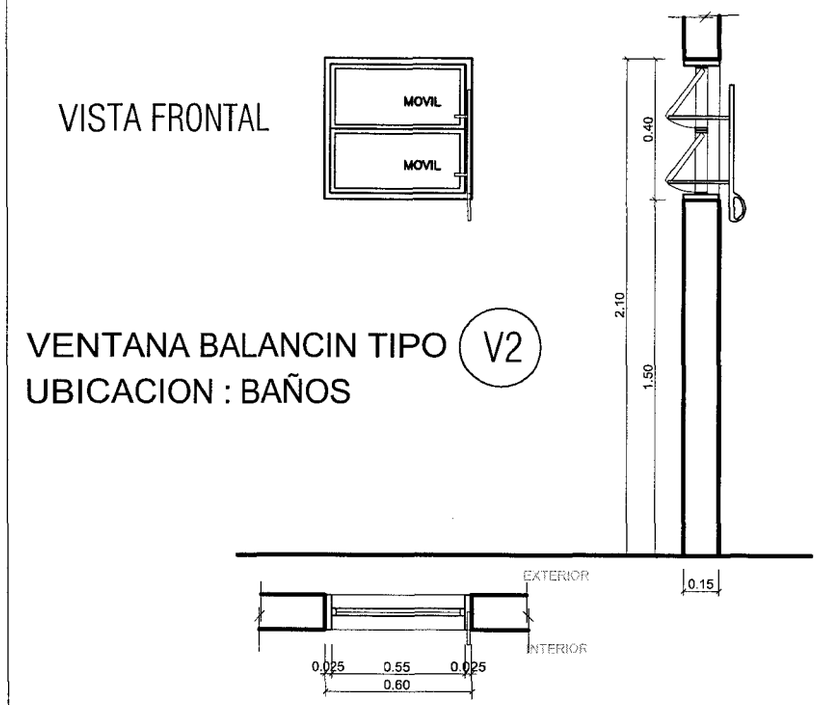

VISTA FRONTAL

VENTANA BALANCIN TIPO (V2)
UBICACION : BAÑOS

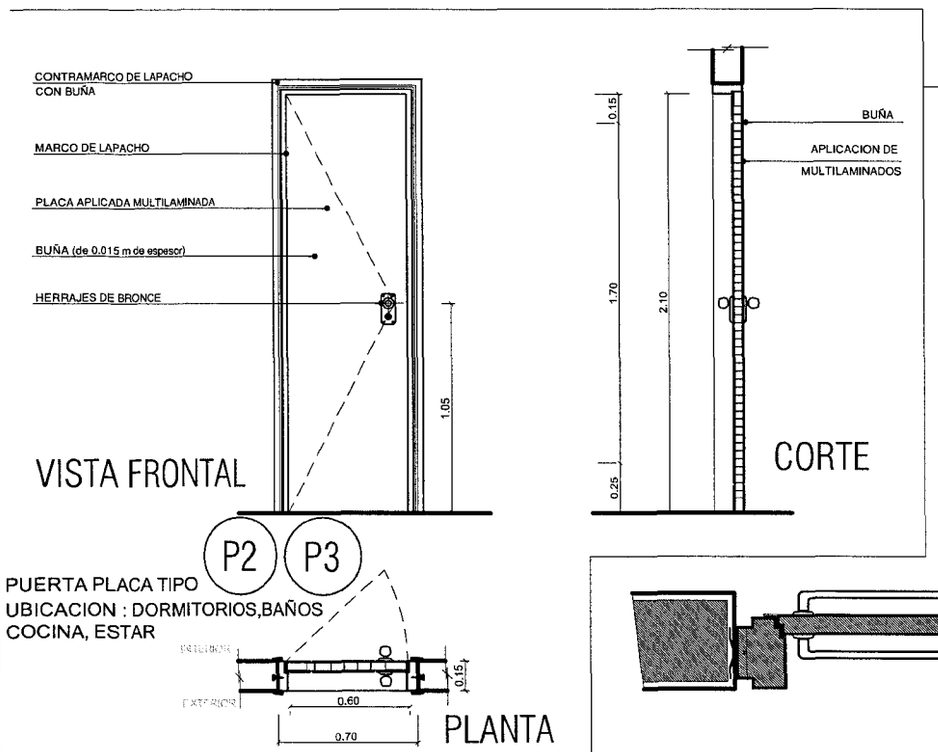

VISTA FRONTAL

CORTE

(P2) (P3)

PUERTA PLACA TIPO
UBICACION : DORMITORIOS,BAÑOS
COCINA, ESTAR

PLANTA

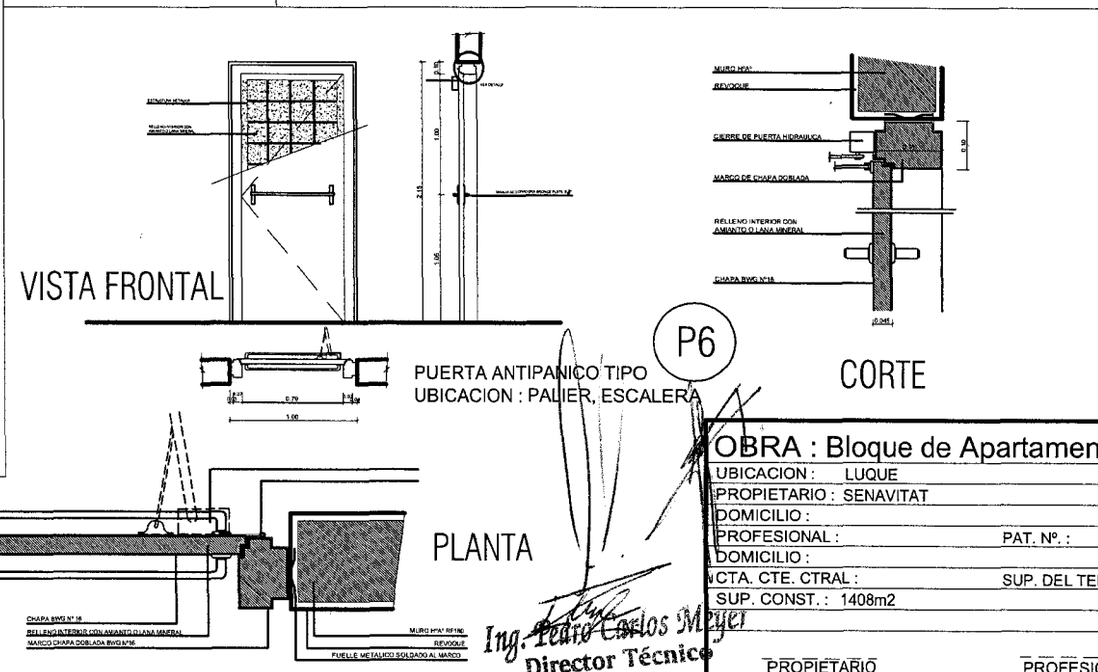

VISTA FRONTAL

PUERTA ANTIPANICO TIPO (P6)
UBICACION : PALIER, ESCALERA

CORTE

PLANTA

Ing. Pedro Carlos Meyer
Director Técnico
CONAVI

OBRA : Bloque de Apartamentos	
UBICACION :	LUQUE
PROPIETARIO :	SENAVITAT
DOMICILIO :	
PROFESIONAL :	PAT. Nº. :
DOMICILIO :	
CTA. CTE. CTRAL :	SUP. DEL TERR. : 1086,60m2
SUP. CONST. : 1408m2	
PROPIETARIO	PROFESIONAL
LAMINA	6a

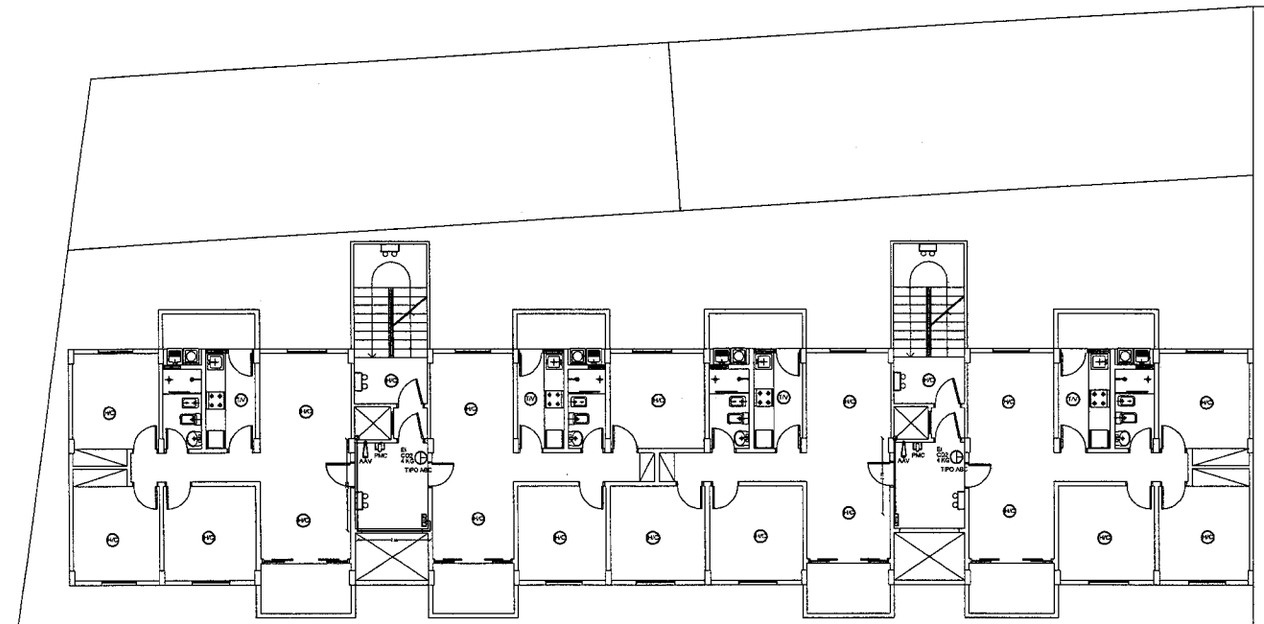

PLANTA TIPO

PREVENCION CONTRA INCENDIO

ESC: ----------1/50

Ing. Pedro Carlos Meyer
Director Técnico
CONAVI

OBRA: Bloque de Apartamentos	
UBICACION : LUQUE	
PROPIETARIO : SENAVITAT	
DOMICILIO :	
PROFECIONAL :	
DOMICILIO :	
CTA. CTE. CTRAL :	SUP. DEL TERR. :
SUP. CONST. :	FINCA : 7127 Y 7294
PROPIETARIO	PROFESIONAL

LAMINA 14b

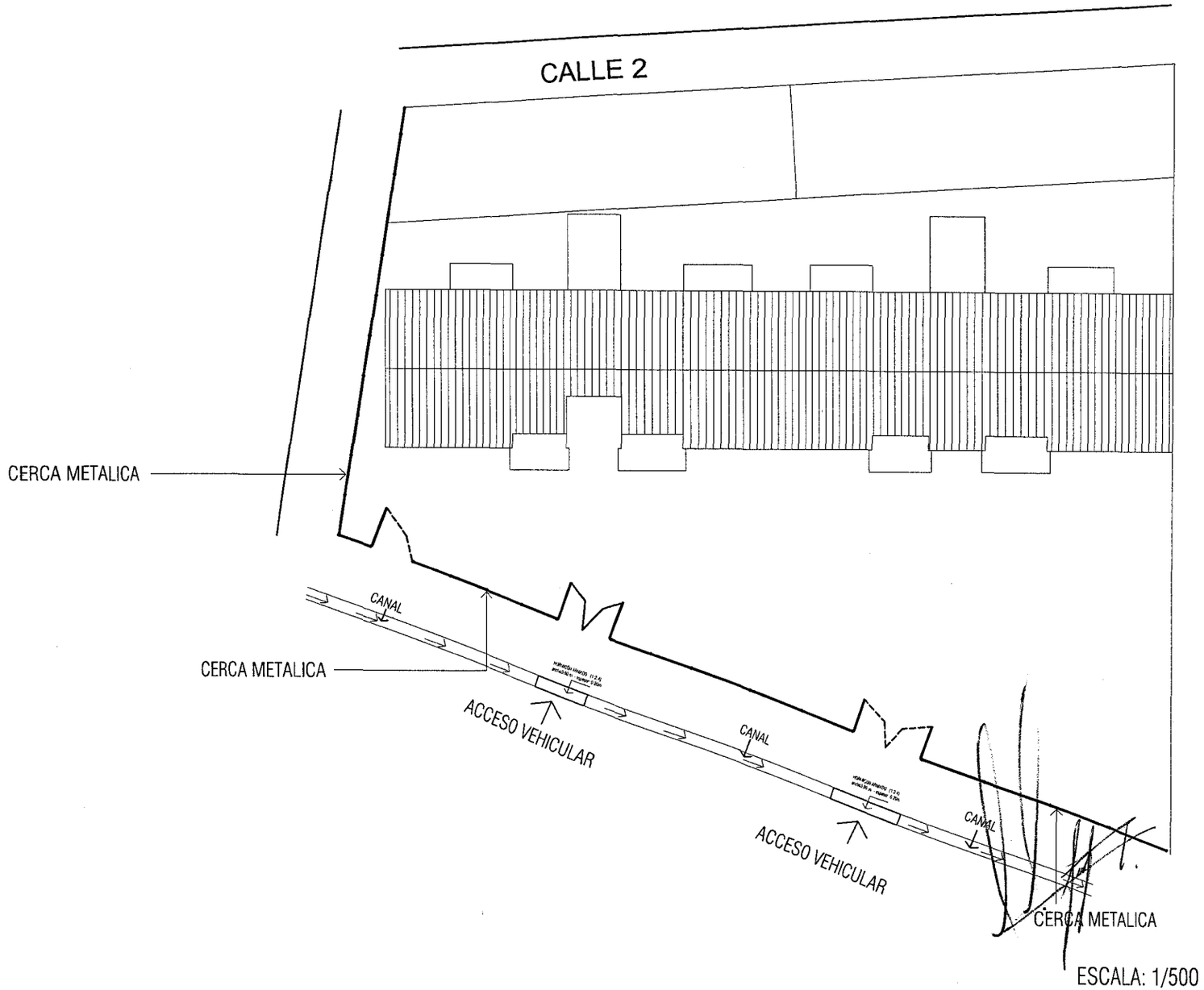

ESCALA: 1/500

OBRA : Bloque de Apartamentos	
UBICACION : LUQUE	
PROPIETARIO : SENAVITAT	
DOMICILIO :	
PROFESIONAL :	PAT. Nº. :
DOMICILIO :	
CTA. CTE. CTRAL :	SUP. DEL TERR. : 1086,60m2
SUP. CONST. : 1408m2	
	LAMINA
PROPIETARIO / PROFESIONAL	7d

DETALLE DE VIGAS

ESC: ----------1/20

V12=V25 (8.20)

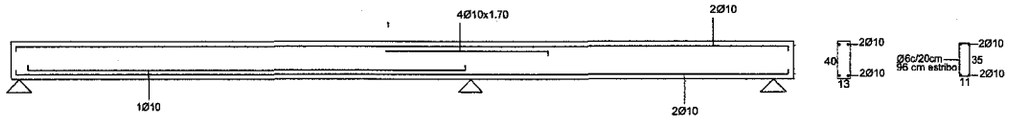

V13=V24 (9.55)

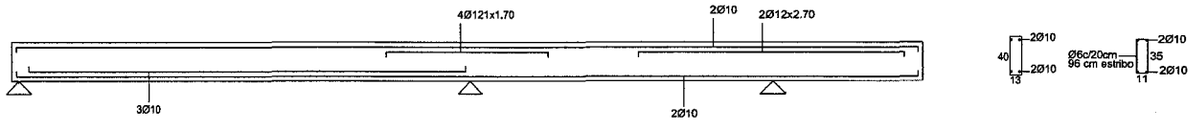

V14=V23 (10.70)

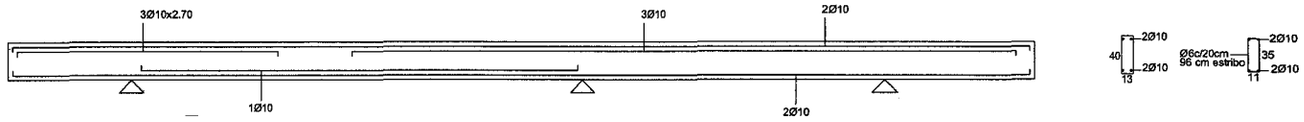

V15=V16=V21=V22 (6.15)

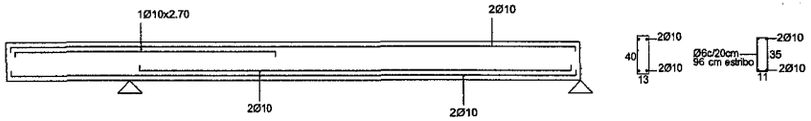

Ve4=Ve6=Ve11Ve13 (3.20)

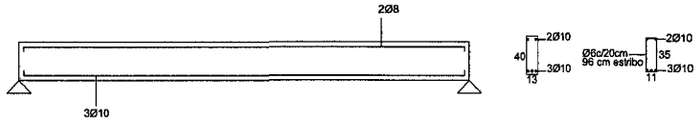

Ve2=Ve3=Ve9Ve10 (2.75)

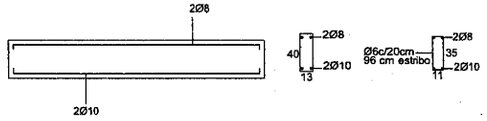

DETALLE DE PILARES

ESC: ----------1/20

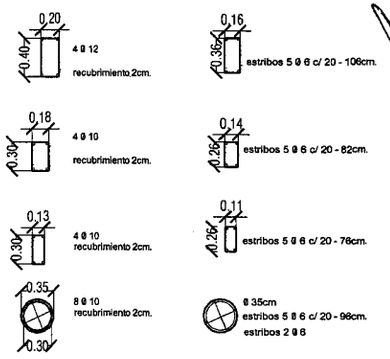

PROYECTO:	
UBICACION: LUQUE	
PROPIETARIO: SENAVITAT	
DIRECCION:	
PROFESIONAL:	
DIRECCION:	
SUP. DE TERRENO: 1408m2	SUP. A CONSTRUIR: 1086,60m2
CTA. CTE. CTRAL. Nº:	FINCA: 7127 Y 7294

PROPIETARIO | PROFESIONAL

8g

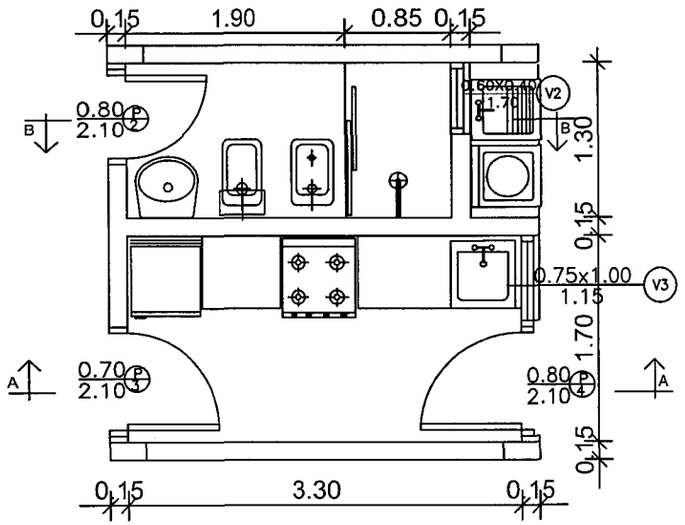

PLANTA
ESC 1/20

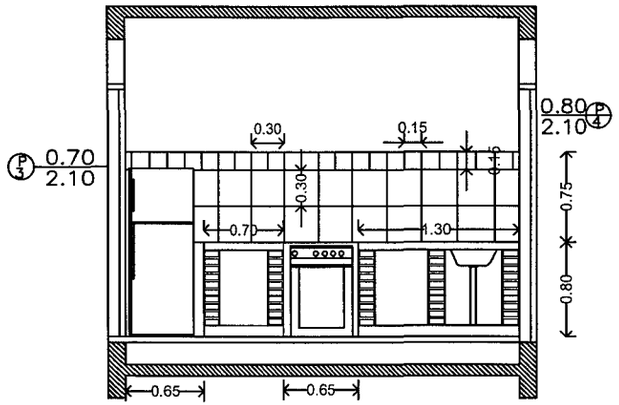

COCINA
CORTE A A
ESC 1/20

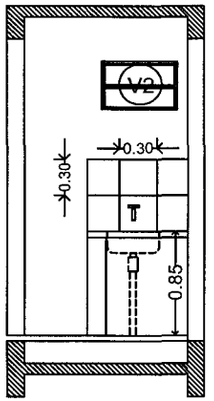

LAVADERO
ESC 1/20

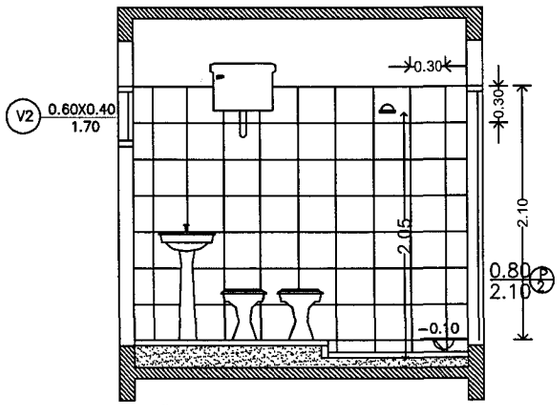

BAÑO
CORTE B B
ESC 1/20

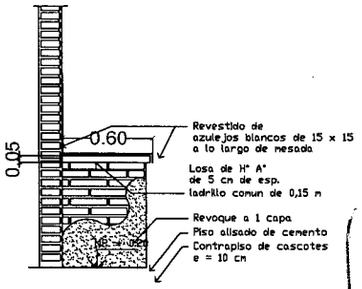

MESADA DE COCINA
ESC 1/20

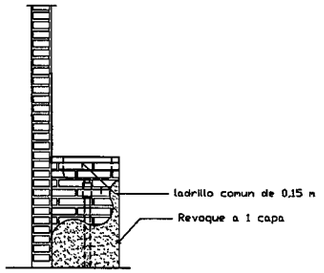

LAVADERO
ESC 1/20

OBRA : Bloque de Apartamentos	
UBICACION : LUQUE	
PROPIETARIO : SENAVITAT	
DOMICILIO :	
PROFESIONAL :	PAT. Nº. :
DOMICILIO :	
CTA. CTE. CTRAL :	SUP. DEL TERR. : 1086,60m2
SUP. CONST. : 1408m2	
	LAMINA
PROPIETARIO / PROFESIONAL	7d

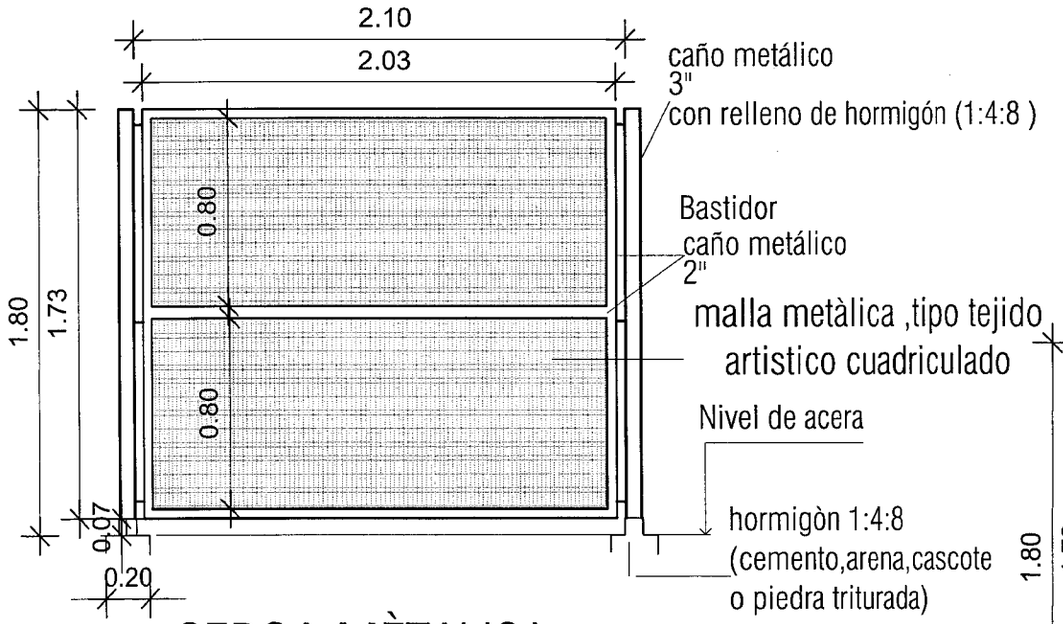

CERCA MÈTALICA

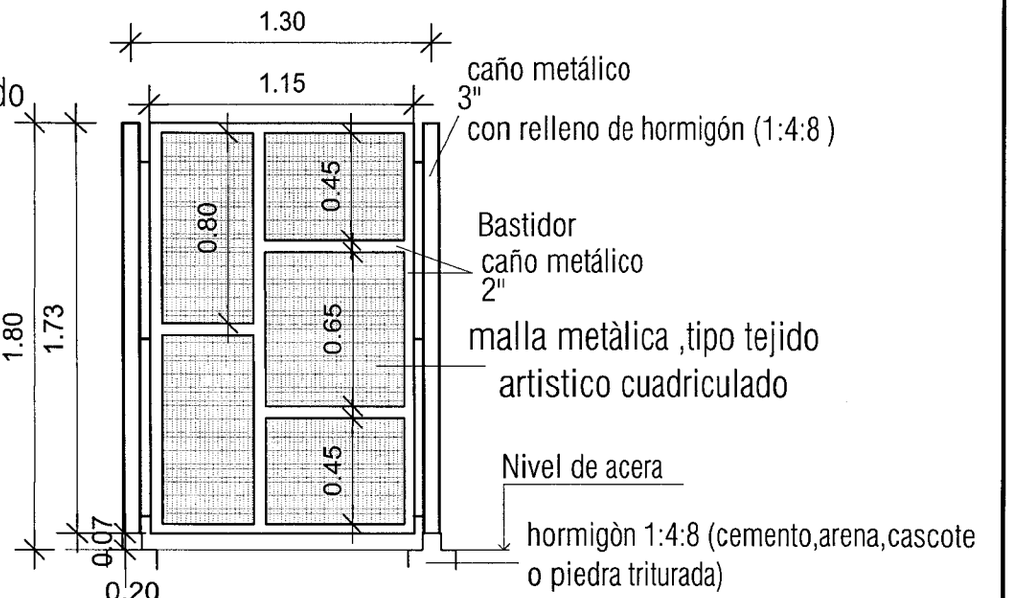

PORTON (acceso peatonal)

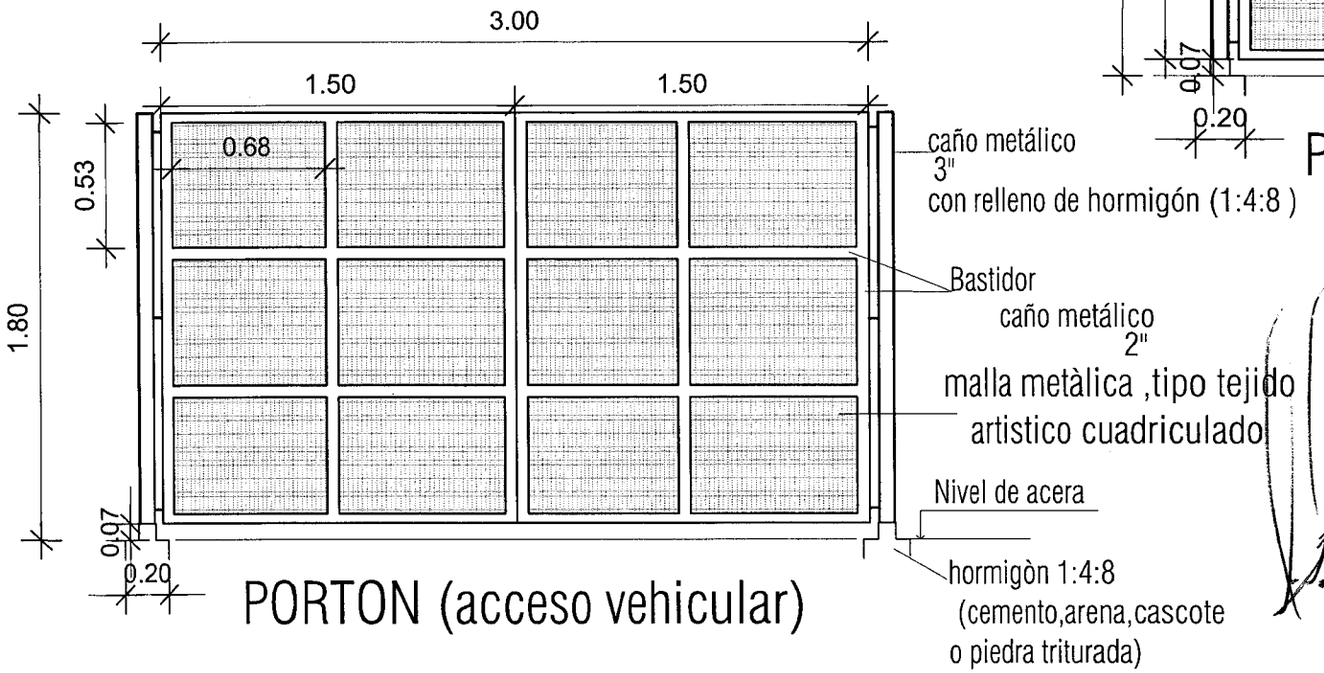

PORTON (acceso vehicular)

ESCALA: 1/50

OBRA : Bloque de Apartamentos	
UBICACION : LUQUE	
PROPIETARIO : SENAVITAT	
DOMICILIO :	
PROFESIONAL :	PAT. Nº. :
DOMICILIO :	
CTA. CTE. CTRAL :	SUP. DEL TERR. : 1086,60m2
SUP. CONST. : 1408m2	
	LAMINA
PROPIETARIO	PROFESIONAL