MUNICIPALIDAD DE

LA PAZ

PROYECTOS 2011:

"CONSTRUCCION DE OBRAS"

OBRA: LIMPIEZA DE ENTUBAMIENTO Y CONSTRUCCION DE CABECERA CALLE T Y CALLE 3

ARQ. GLORIA MARIA BORDÓN DE CHRIST

CABECERA DE H°A°

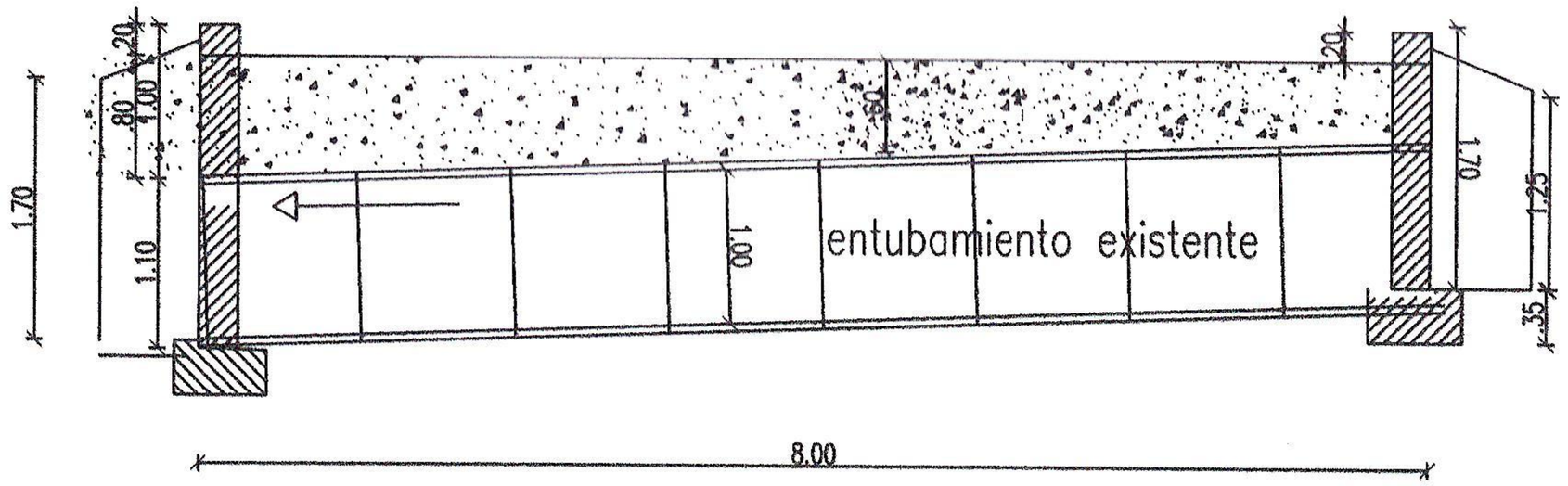

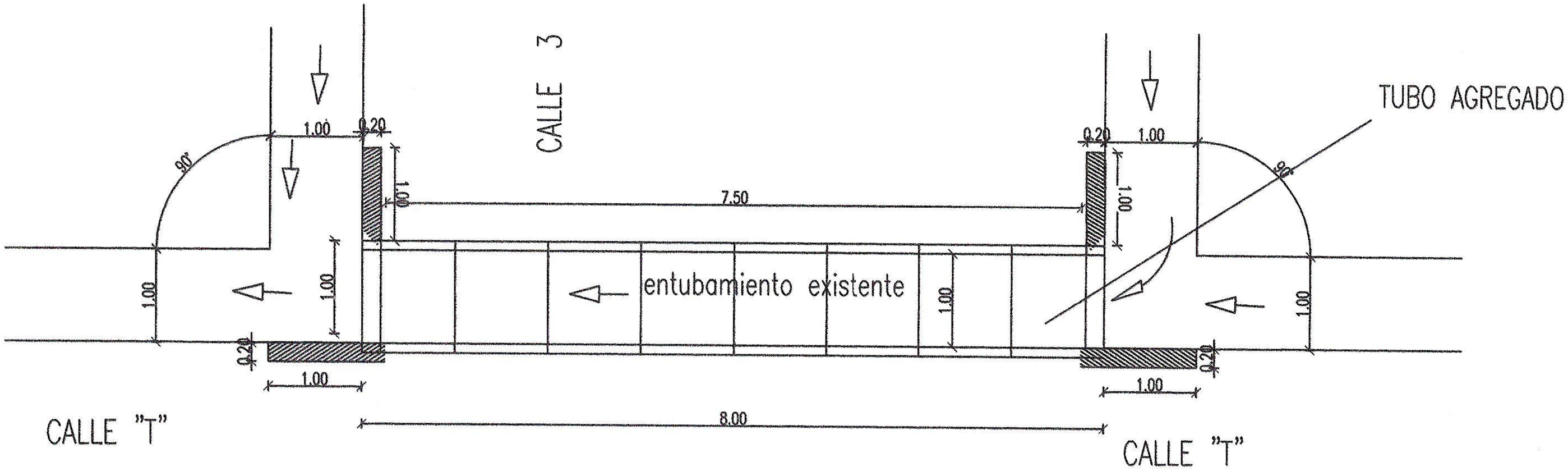

MUNICIPALIDAD DE LA PAZ
ALCANTARLLADO CON ENTUBAMIENTO DE 1.00 M
CABECERA DE HORMIGON ARMADO ESCALA 1:50
UBICACION: LIMPIEZA DE ENTUBAMIENTO EXISTENTE EN CALLE T Y CALLE 3 Y CONSTRUCCION DE CABECERAS DE H°A°
Proyectista: Arq. Gloria María Bordón de Christ

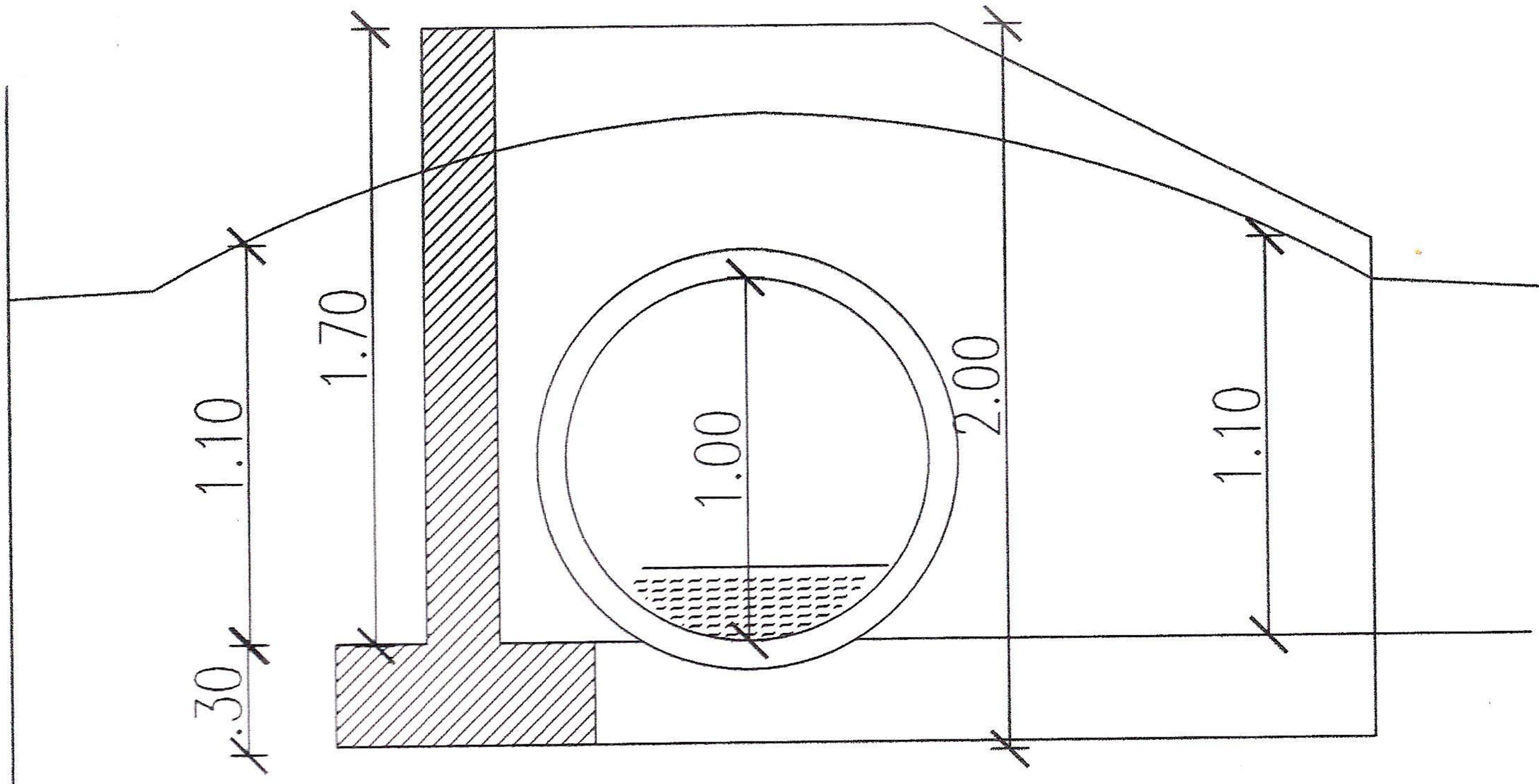

PROYECCION VERTICAL

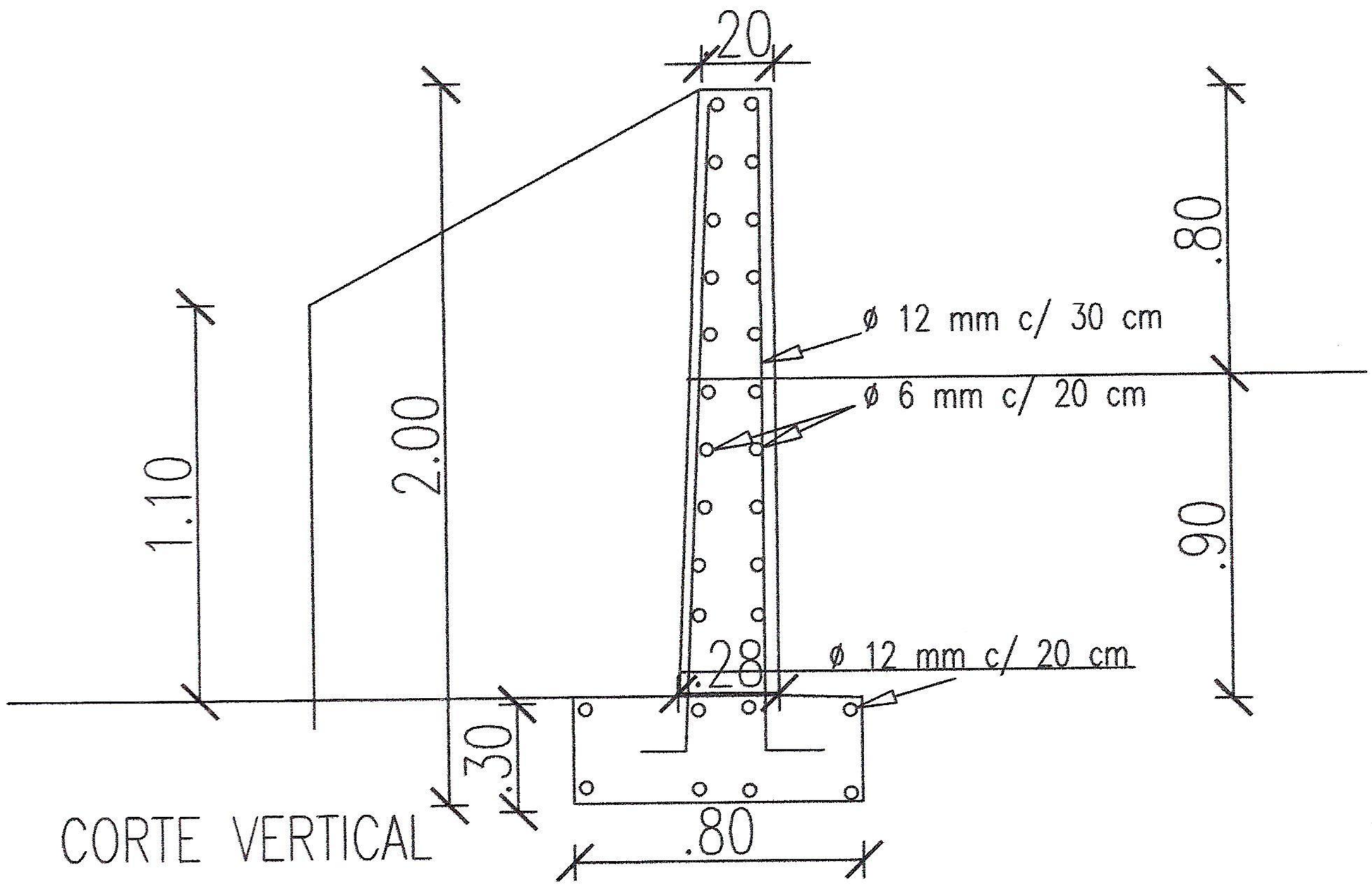

CORTE VERTICAL

MUNICIPALIDAD DE LA PAZ
ALCANTARLLADO CON ENTUBAMIENTO DE 1.00 M
CABECERA DE HORMIGON ARMADO ESCALA 1:25
UBICACION: LIMPIEZA DE ENTUBAMIENTO EXISTENTE EN CALLE T Y CALLE 3 Y CONSTRUCCION DE CABECERAS DE H°A°
Proyectista: Arq. Gloria María Bordón de Christ

MUNICIPALIDAD DE

LA PAZ

PROYECTOS 2011:

"CONSTRUCCION DE OBRAS"

OBRA: CONSTRUCCION DE ENTUBAMIENTO

CALLE 4 Y CALLE "S" AUXILIAR

ARQ. GLORIA MARIA BORDÓN DE CHRIST

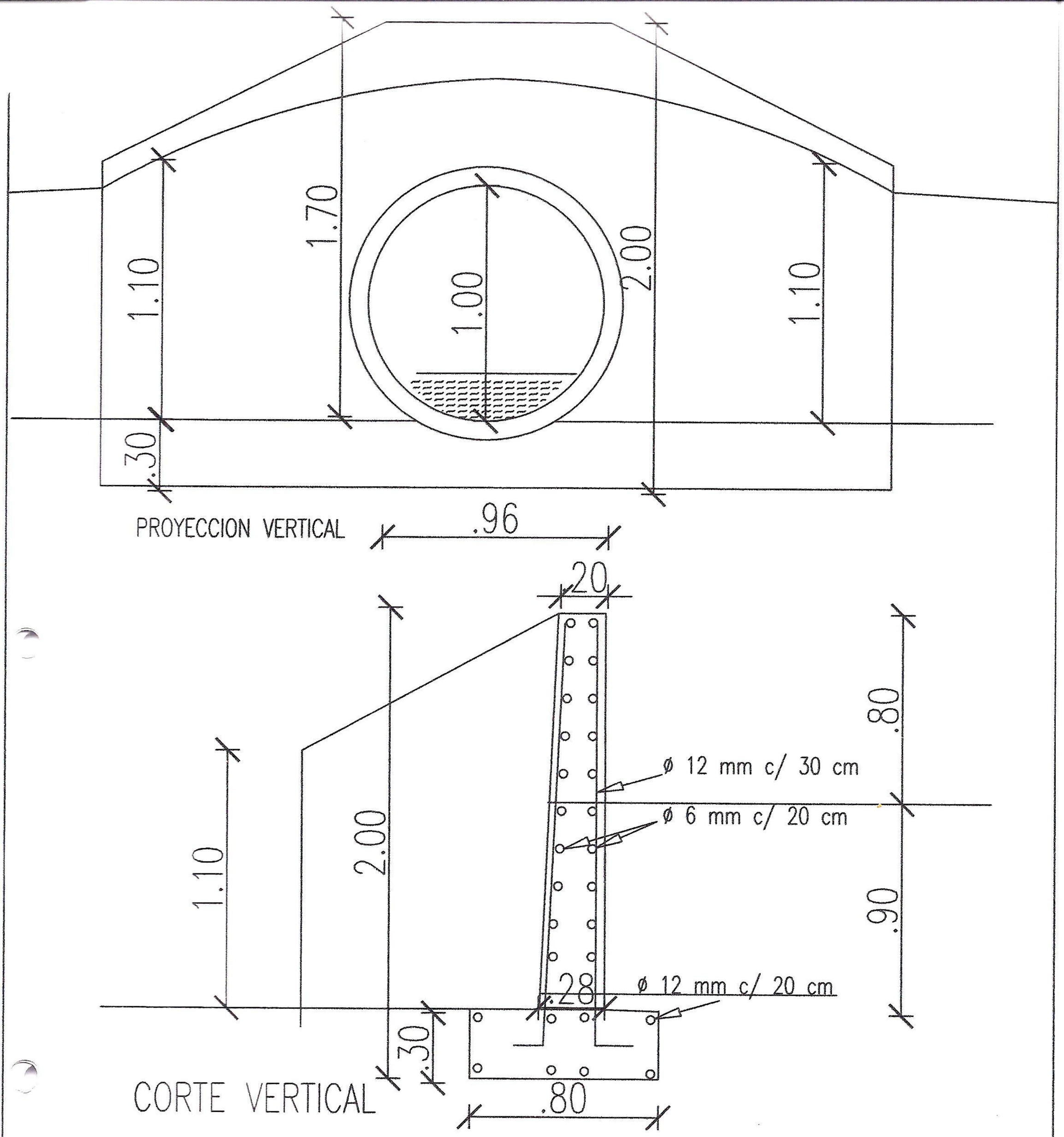

MUNICIPALIDAD DE LA PAZ

ALCANTARLLADO CON ENTUBAMIENTO DE 1.00 M

CABECERA DE HORMIGON ARMADO ESCALA 1:25

UBICACION: CALLE 4 Y CAMINO AUXILIAR - RUTA GRANEROS DEL SUR

Proyectista: Arq. Gloria María Bordón de Christ

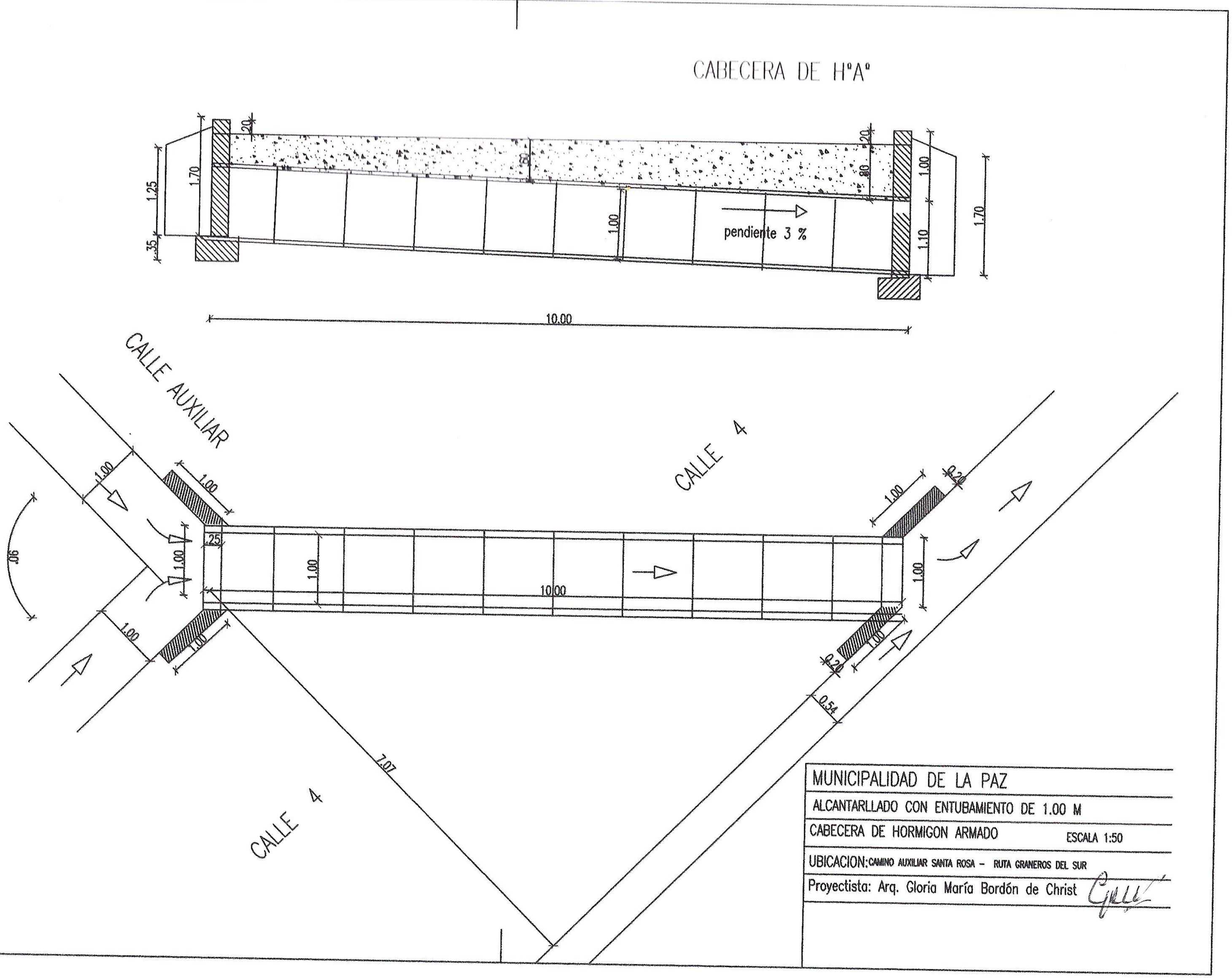

MUNICIPALIDAD DE LA PAZ

ALCANTARLLADO CON ENTUBAMIENTO DE 1.00 M

CABECERA DE HORMIGON ARMADO ESCALA 1:50

UBICACION: CAMINO AUXILIAR SANTA ROSA – RUTA GRANEROS DEL SUR

Proyectista: Arq. Gloria María Bordón de Christ

MUNICIPALIDAD DE

LA PAZ

PROYECTOS 2011:

"CONSTRUCCION DE OBRAS"

OBRA: CONSTRUCCION DE ENTUBAMIENTO

CALLE EUSEBIO AYALA Y AVENIDA INMIGRANTES

ARQ. GLORIA MARIA BORDÓN DE CHRIST

CABECERA DE HORMIGON ARMADO

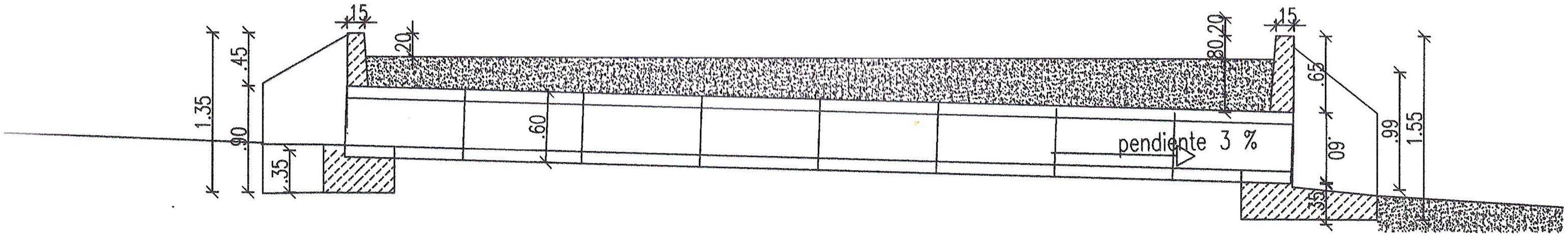

CORTE LONGITUDINAL

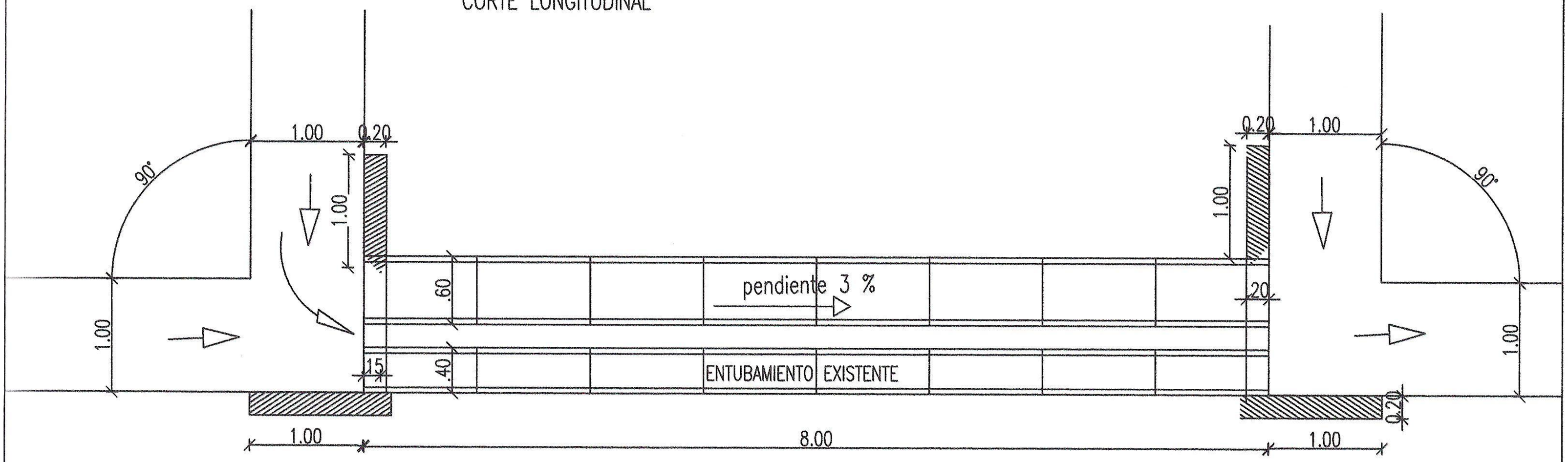

CABECERA DE HORMIGON ARMADO

PLANTA

MUNICIPALIDAD DE LA PAZ
PROYECTO: LIMPIEZA DE CANAL Y CONSTRUCCION DE ENTUBAMIENTO DE 60 CM PARALELO AL EXISTENTE ESCALA 1:50
UBICACION: CALLE EUSEBIO AYALA Y AV INMIGRANTES Y CONSTRUCCION DE CABECERAS DE H°A°
Proyectista: Arq. Gloria María Bordón de Christ

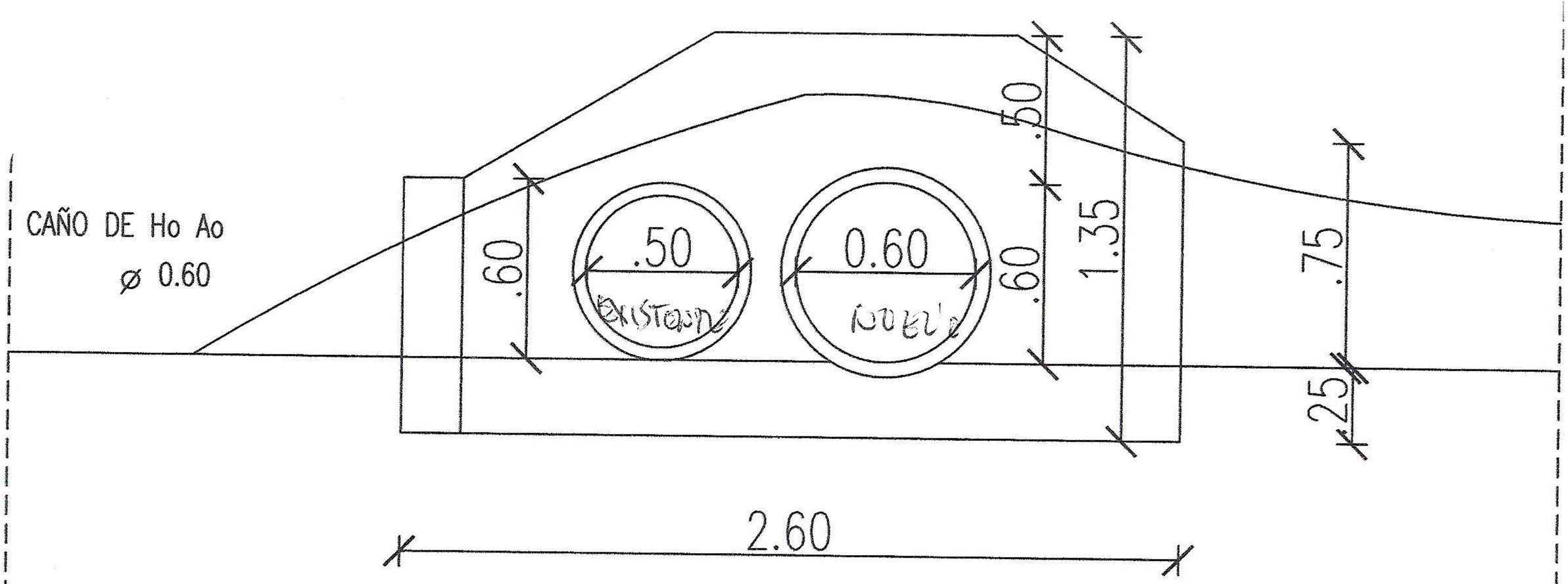

PROYECCION VERTICAL

MURO DE ACCESO DEL AGUA

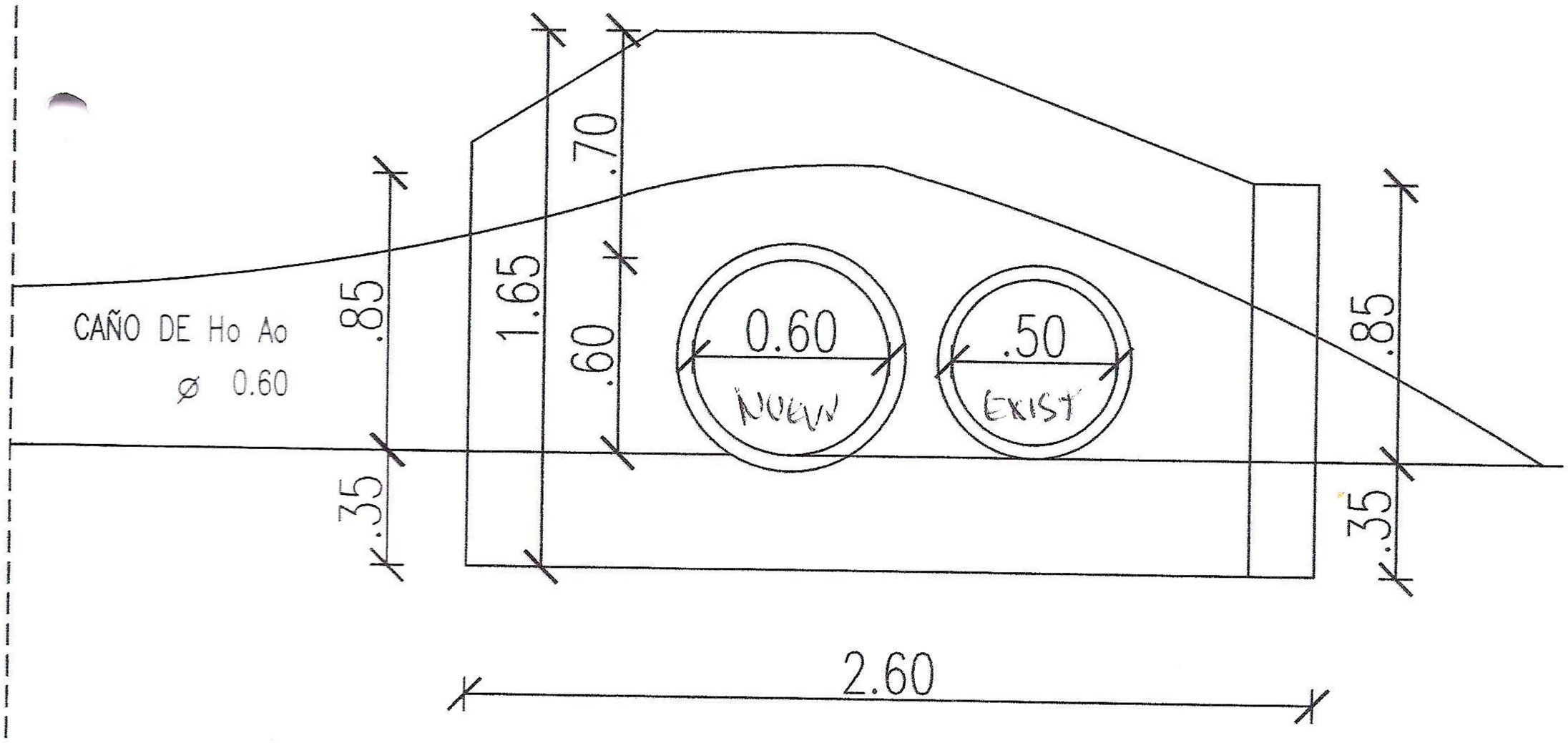

PROYECCION VERTICAL

MURO DE SALIDA DEL AGUA CON EXCURRIDOR

MUNICIPALIDAD DE LA PAZ

PROYECTO: LIMPIEZA DE CANAL Y CONSTRUCCION DE ENTUBAMIENTO DE 60 CM PARALELO AL EXISTENTE

ESCALA 1:50

UBICACION: CALLE EUSEBIO AYALA Y AV INMIGRANTES Y CONSTRUCCION DE CABECERAS DE H°A°

Proyectista: Arq. Gloria María Bordón de Christ