SERVICIO NACIONAL DE CALIDAD Y SANIDAD VEGETAL Y DE SEMILLAS
Dirección General de Administración y Finanzas
Dirección de Contrataciones

Asunción, 05 de junio e 2017

Señores:
……..
Teléf.: ……..
E- Mail: ……..
Presente

ADENDA Nº 4

Ref.: LICITACIÓN POR CONCURSO DE OFERTAS Nº 04/17, *ADQUISICION DE MUEBLES PARA OFICINAS'*1D PORTAL Nº 330102

DEBE DECIR:

SECCIÓN I. DATOS DE LA LICITACIÓN (DDL)

	D. PRESENTACIÓN Y APERTURA DE OFERTAS
IAO 23	La fecha límite para presentar las ofertas es: **Fecha: 13 de junio de 2017** **Hora: 08:00 a.m.**
IAO 26.1	La apertura de las ofertas tendrá lugar en: **Fecha: 13 de junio de 2017** **Hora: 08:15 a.m.**

Lic. Teresa E. de Gwynn
Directora de Contrataciones
SENAVE

SECCIÓN III. SUMINISTROS REQUERIDOS

LOTE 01

ITEM	DESCRIPCION	CANTIDAD	IMAGEN ILUSTRATIVA
3	**Plano de trabajo o Mesada:** Tapa en placa laminada melaminica texturizada color cedro de 25 mm de espesor. **Cantoneras:** Canto de20 x 50 mm con molduras de PVC rígido de color negro. **Contrafrente:** Placa frontal cubre pierna de 45 cm de altura como mínimo, de placa laminadamelamínica de baja presión de 18 mm, texturizada color cedro, adheridas a la estructura mediante planchuelas y tornillos distribuidores uniformemente. **Estructura:**Estructura de tubos de hierro (FE) de 50 x 30 mm y de 1,2 mm de espesor(chapa 18 plegada), modelo doble "T", acabado con pintura epóxica color negro horneada **Cajonera suspendida:** módulo de 2 (dos) cajones en placa laminada melamínica de baja presión de 18 mm texturizada madera color cedro, ajustados mediante la utilización de pegamento y tornillos; cantos en pvc de 1mm de espesor; guías metálicas; los tornillos utilizados deberán ser específicos para placas melamínicas; cerradura lateral de bloqueo central; tiradores metálicos color negro, modelo curvilíneo. **Patitas:**reguladores metálicos de altura con base de goma. **Medidas:** Largo 1: 1,60 x 0,60 mt; Largo 2: 1,00 x 0,60mt x 0,75 mt de alto. ***Los materiales deben ser presentados a la Unidad de Obras, para su aprobación antes de la ejecución***	30	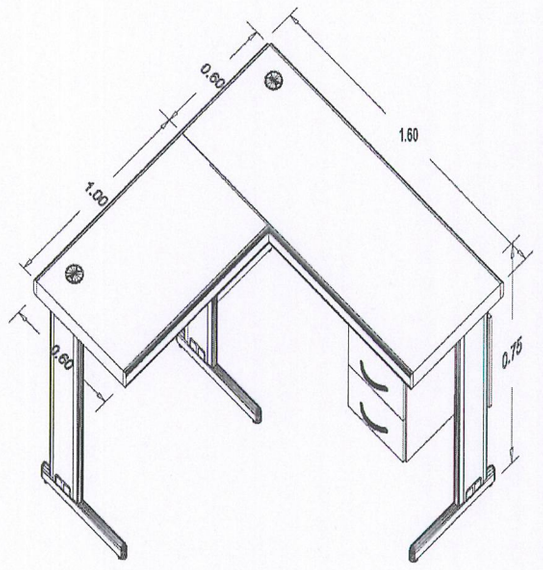

4	**Plano de trabajo o Mesada:**Tapaen placa laminada melaminica texturizada color cedro de 25 mm de espesor. **Cantoneras:**Canto de20 x 50 mm con molduras de PVC rígido de color negro. **Contrafrente:** Placafrontal cubre pierna de 45 cm de altura como mínimo, de placalaminadamelamínica de baja presión de 18 mm, texturizada color cedro, adheridas a laestructura mediante planchuelas y tornillos distribuidores uniformemente. **Estructura:**Estructura de tubos de hierro (FE) de 50 x 30 mm y de 1,2 mm de espesor(chapa 18 plegada), modelo doble "T", acabado con pintura epóxica color negro horneada **Cajonera suspendida:**módulo de 2 (dos) cajones en placa laminada melamínica de baja presión de 18 mm texturizada madera color cedro, ajustados mediante la utilización de pegamento y tornillos; cantos en pvc de 1mm de espesor; guías metálicas; los tornillos utilizados deberán ser específicos para placas melamínicas; cerradura lateralde bloqueo central; tiradores metálicos color negro, modelo curvilíneo **Patitas:**reguladores metálicos de altura con base de goma. **Medidas:** 1,30 x 0,60 x 0,75 m de alto. ***Los materiales deben ser presentados a la Unidad de Obras, para su aprobación antes de la ejecución***	**30**	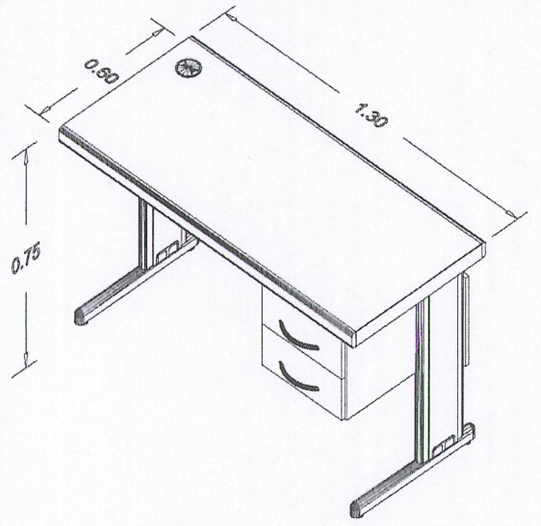

Lic. Teresa E. de Gwynn
Directora

OBS: LOS DEMAS PUNTOS DEL PLIEGO DE BASES Y CONDICIONESPERMANECEN INVARIABLES.