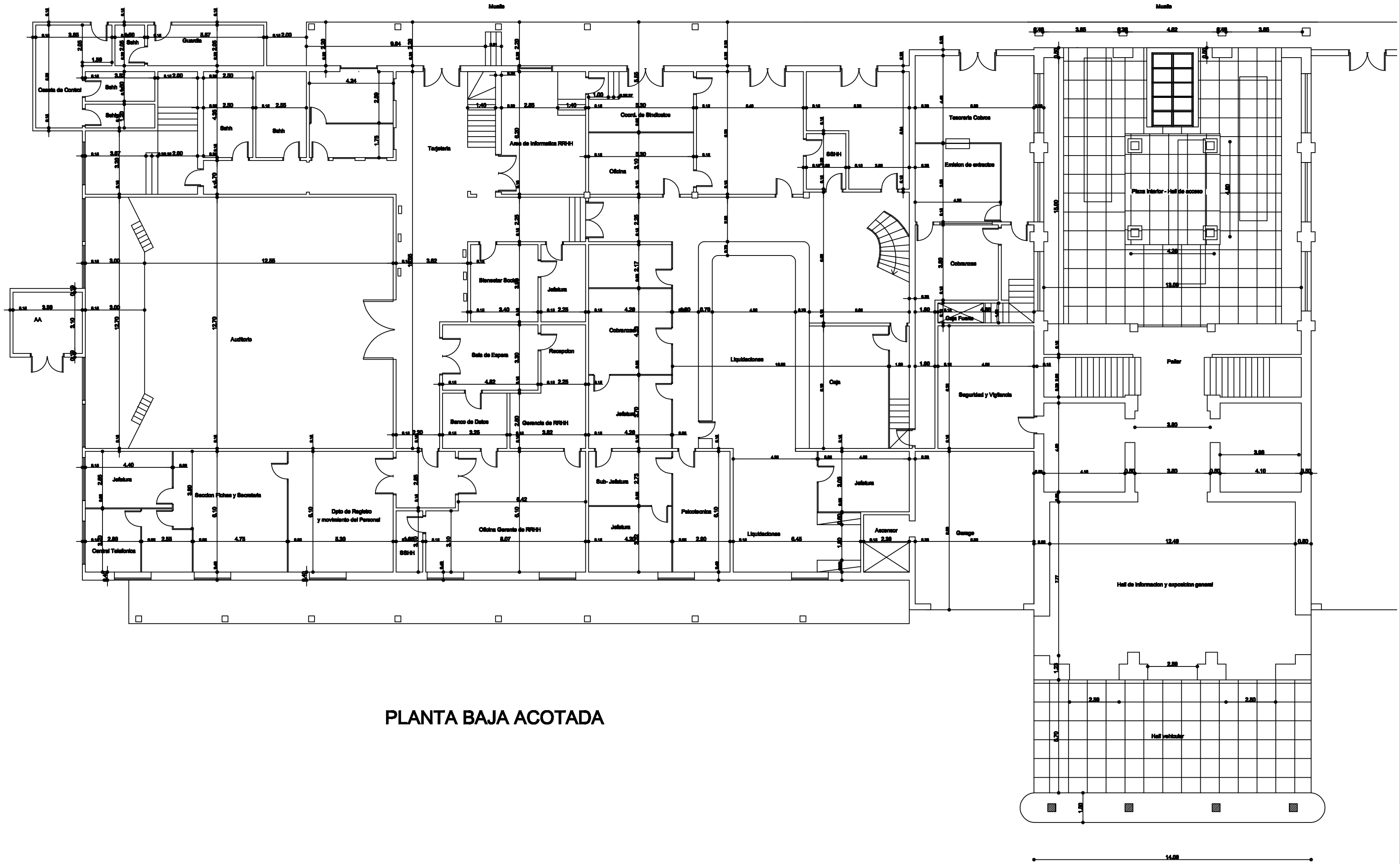

PLANTA BAJA ACOTADA

ADMINISTRACION NACIONAL DE NAVEGACION Y PUERTOS	TERMINAL PORTUARIA DE ASUNCION REPARACIONES VARIAS EDIFICIO ADMINISTRATIVO	[redacted]	[redacted]	[redacted] GABINETE TECNICO		LAMINA 2
		[redacted]	[redacted] GABINETE TECNICO	FECHA SETIEMBRE 2013	[redacted] SIN ESCALA	