PROYECTO DE EMPEDRADO

N

PLANTA DE LOCALIZACIÓN

Coordenadas:

25°22'23.72"S 57°23'24.00"O

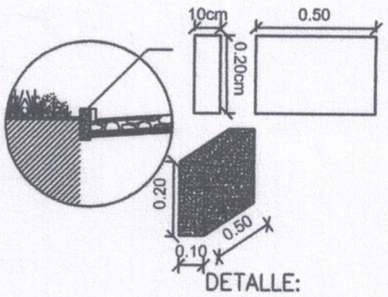

DETALLE:
CORDÓN BAJO

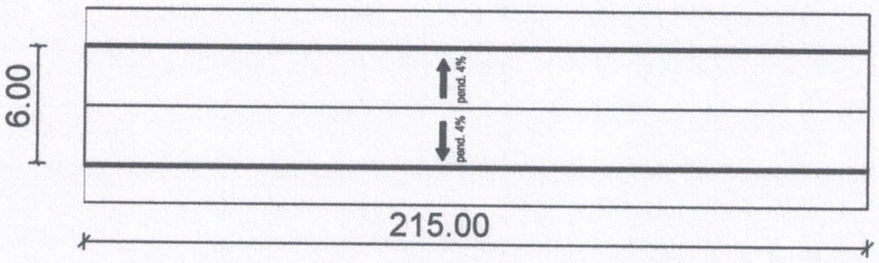

PLANTA DE LA CALLE

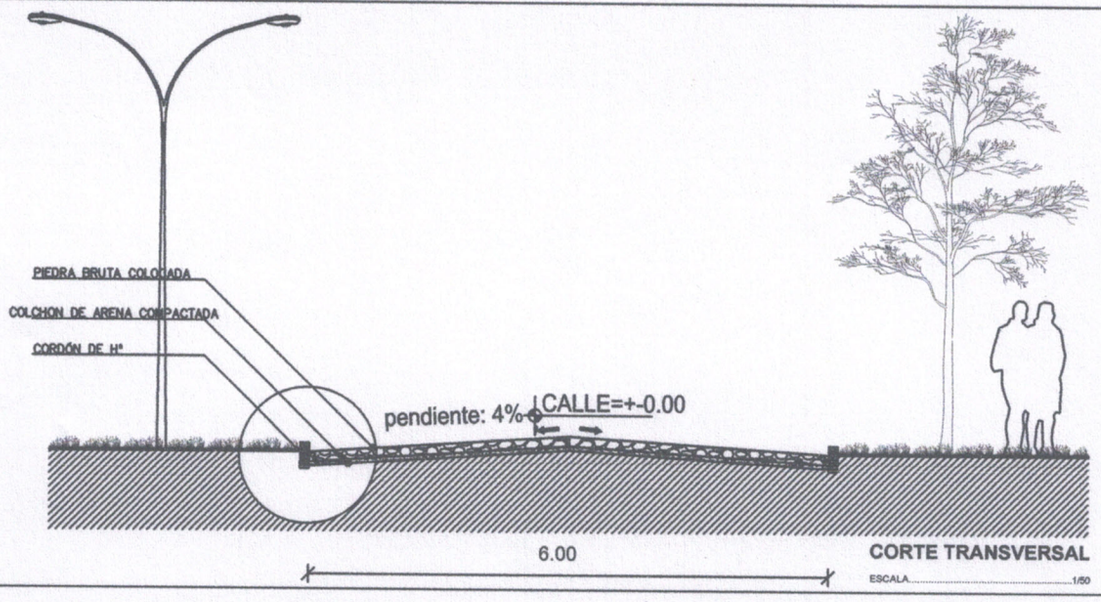

CORTE TRANSVERSAL

ESCALA.....1/50

PROYECTO DE EMPEDRADO

CALLE: MBOKAJAPOTY - GUYRA CAMPANA

RESPONSABLE: MUNICIPALIDAD DE ITAUGUA

DIRECCIÓN DE OBRAS, SERVICIOS Y PROYECTOS · MUNICIPALIDAD DE ITAUGUÁ

MUNICIPALIDAD DE ITAUGUÁ
Arq. María Jazmín Olmedo
Reg. M.O.P.C. Nº 3715 - Directora de Obras

LUGAR: MBOKAJAPOTY

DISTRITO: Itauguá

LONGITUD DEL TRAMO:215.00m

ANCHO DE LA CALZADA: 6.00m

CORDÓN: 50 X 20 X 10 Cm

SUPERF. TOTAL: 1290m^2

PROYECTO DE EMPEDRADO

N

PLANTA DE LOCALIZACIÓN

Coordenadas:

INICIO: 25°23'50.0"S 57°22'05.9"O

FIN: 25°23'50.59"S 57°22'11.14"O

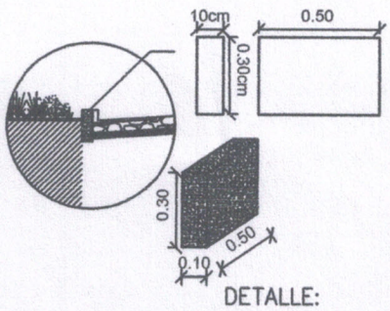

DETALLE:
CORDÓN ALTO

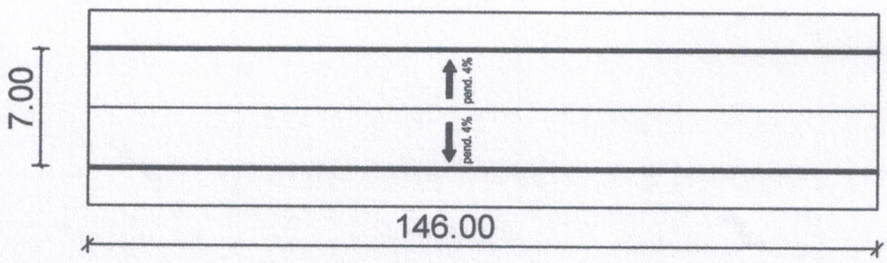

PLANTA DE LA CALLE

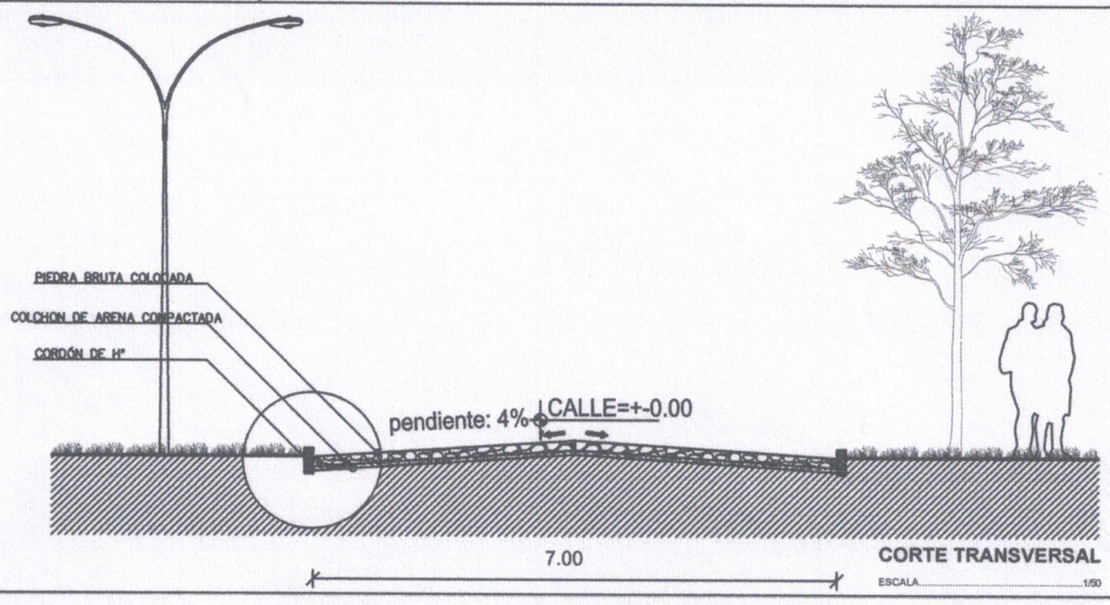

CORTE TRANSVERSAL

ESCALA.....1/50

PROYECTO DE EMPEDRADO

CALLE: YBAPURU - CONTINUACIÓN TRAMO 1

RESPONSABLE: MUNICIPALIDAD DE ITAUGUA

DIRECCIÓN DE OBRAS, SERVICIOS Y PROYECTOS
MUNICIPALIDAD DE ITAUGUÁ
Arq. María Jazmín Olmedo
Reg. M.U.P.C. N° 3715 Directora de Obras

LUGAR: CONAVI I

DISTRITO: ITAUGUA

LONGITUD DEL TRAMO:146.00m

ANCHO DE LA CALZADA: 7.00m

CORDÓN: 50 X 30 X 10 Cm

SUPERF. TOTAL: 1.022m^2

PROYECTO DE EMPEDRADO

N

PLANTA DE LOCALIZACIÓN

Coordenadas:

Inicio: 25°23'57.65"S 57°22'28.06"O

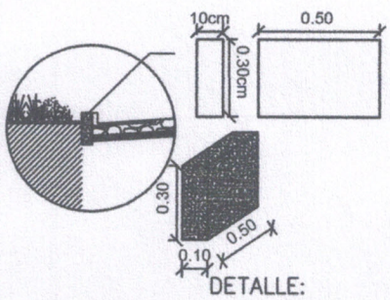

DETALLE:
CORDÓN ALTO

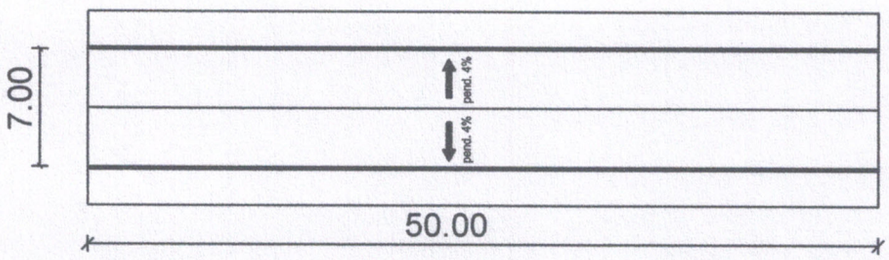

PLANTA DE LA CALLE

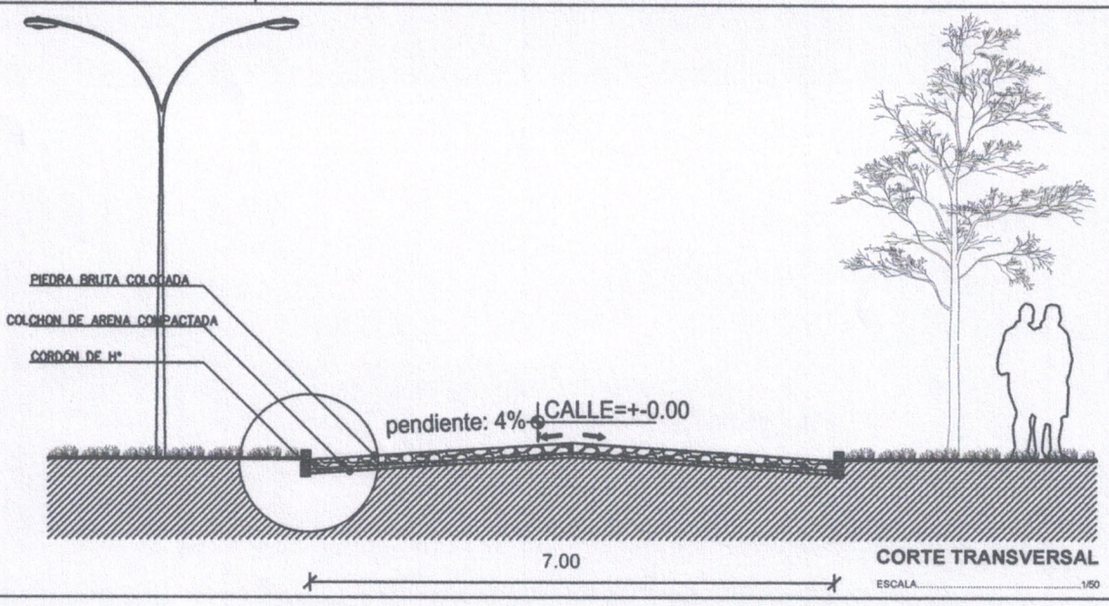

CORTE TRANSVERSAL

ESCALA.....1/50

PROYECTO DE EMPEDRADO

CALLE: MANGO - SAN JUAN BOSCO

RESPONSABLE: MUNICIPALIDAD DE ITAUGUA

DIRECCIÓN DE OBRAS, SERVICIOS Y PROYECTOS
MUNICIPALIDAD DE ITAUGUÁ
MUNICIPALIDAD DE ITAUGUÁ
Arq. María Lazarina Olmedo
Reg. M.O.P.C. Nº 3715 - Directora de Obras

LUGAR: CONAVI II

DISTRITO: ITAUGUA

LONGITUD DEL TRAMO:50.00m

ANCHO DE LA CALZADA: 7.00m

CORDÓN: 50 X 20 X 10 Cm

SUPERF. TOTAL: 350 m^2

PROYECTO DE EMPEDRADO

N

PLANTA DE LOCALIZACIÓN

Coordenadas:

Inicio: 25°23'22.71"S 57°21'28.18"O

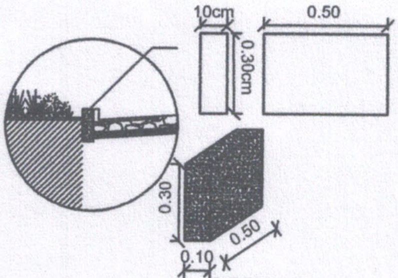

DETALLE:
CORDÓN ALTO

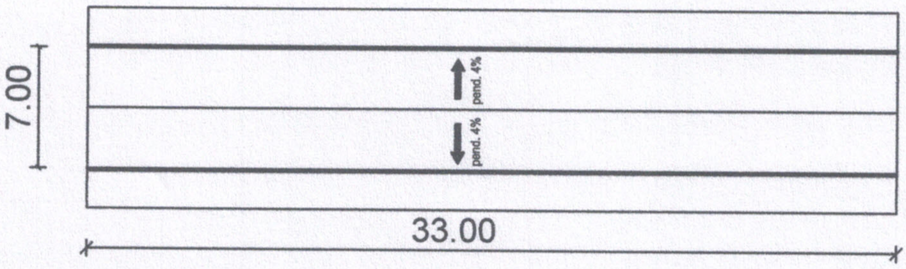

PLANTA DE LA CALLE

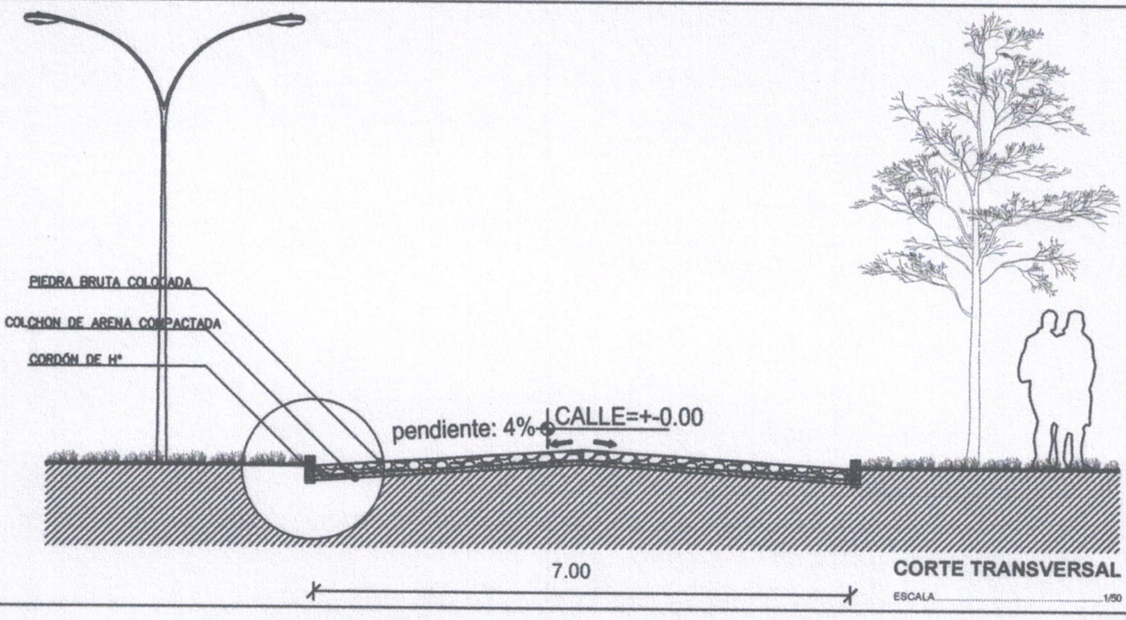

CORTE TRANSVERSAL

ESCALA..................1/50

PROYECTO DE EMPEDRADO

CALLE: 27 DE SETIEMBRE

RESPONSABLE: MUNICIPALIDAD DE ITAUGUA

DIRECCIÓN DE OBRAS, SERVICIOS Y PRO... MUNICIPALIDAD DE ITAUGUÁ MUNICIPALIDAD DE ITAUGUÁ Arq. María Jazmín Olmedo Reg. M.O.P.C. ... - Directora de Obras	LUGAR: BARRIO SAN VICENTE DISTRITO: ITAUGUA LONGITUD DEL TRAMO: 33.00m ANCHO DE LA CALZADA: 7.00m CORDÓN: 50 X 20 X 10 Cm SUPERF. TOTAL: 231.00 m^2