- **PLANTA DE TRATAMIENTO DE AGUAS RESIDUALES**

DEPURADORA DE LECHO BACTERIANO FUNCION

- Eliminación de materia orgánica (DBO5) según plano enviado por el cliente.

CARACTERISTICAS:

- Equipo fabricado en PRFV (poliéster reforzado con fibra de vidrio) con resinas ortoftálicas
- Rendimiento de eliminación de materia orgánica: 80 – 90% DBO5.
- Tratamiento secundario mediante filtro biológico con alimentación a través de distribuidor fijo, sistema de evacuación en parte inferior y ventilación natural. Opcional distribuidor rotativo.
- Material de relleno filtrante mediante piedra triturada o similar.
- Tubuladuras de entrada y salida en PVC.
- Acceso a través de boca deregistro con tapaen PRFV.
- Toma en boca de registro para instalación de tubo de ventilación.

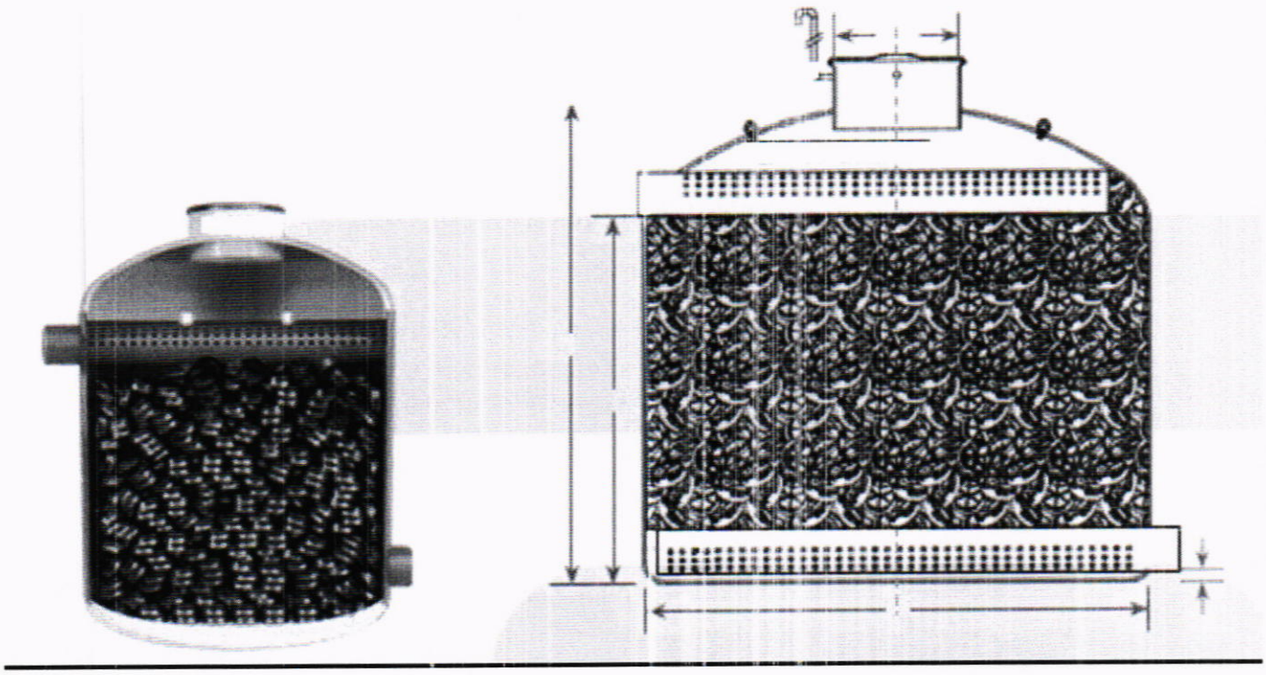

CAPACIDAD	ALTURA	DIAMETRO	ESPESOR	PESO APROX.
7.500 litros	2.30 mts	2.20 mts	6 mm	230 kg

Decantación - digestión

FUNCION:

CARACTERISTICAS:

Eliminación de solidos en suspensión (SS O MES)

- Marca RB INGENIERIA (nacional)
- Equipo fabricado en PRFV (poliéster reforzado con fibra de vidrio) con resinas ortoftálicas.
- Rendimiento de eliminación de solidos en suspensión: 65 – 70% MES
- Rendimiento de eliminación de materia orgánica: 30 – 35% DBO5
- Cámaras de decantación, digestión y separación de flotantes.
- Tubuladuras de entrada y salida en PVC.

COMANDO DE LAS FUERZAS MILITARES
CENTRO FINANCIERO N° 5
DEPTO. DE UCC
COMANDO LOGÍSTICO

• Acceso, para operaciones de limpieza por medio de gestor autorizado, a través de boca de registro con tapa en PRFV.

• Toma en boca de registro para instalación de tubo de ventilación

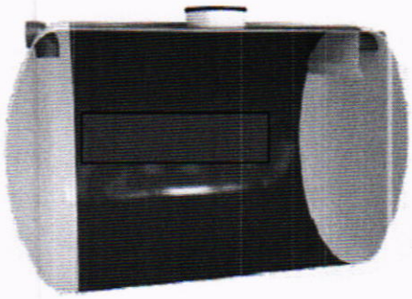

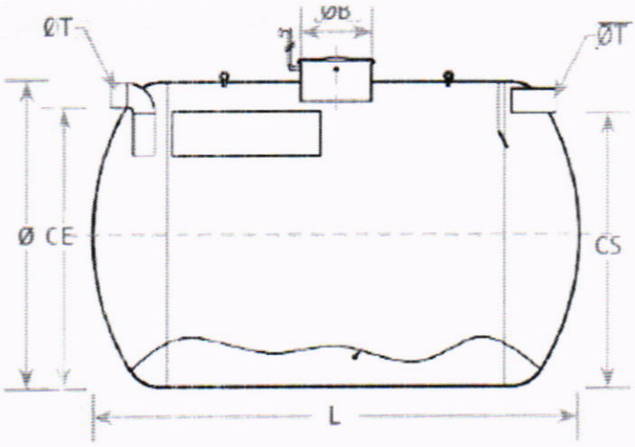

CAPACIDAD [LITROS]	LARGO	DIAM	ESPESOR	PESO APROX
17.350	5.20 mts	2.20 mts	10 mm	880 kg

GAMA DE POZOS DE BOMBEO ESTANDARIZADA

Pozos de bombeo para pequeños caudales. Se dispone de dos bombas monofásica, con dos reguladores de nivel incorporado y con cuadro eléctrico de arranque, válvulas antirretorno y válvulas de cierre.
Acoplamiento para las bombas, para su izado.

COMANDO DE LAS FUERZAS MILITARES
CENTRO FINANCIERO Nº 5
DPTO. DE DOC.
COMANDO LOGÍSTICO

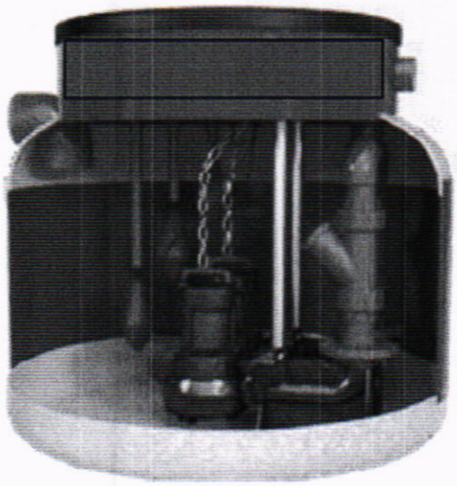

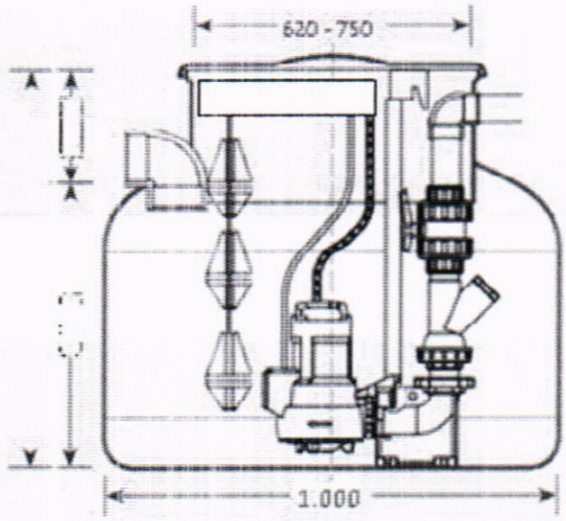

VOL.TOTAL [LITROS]	VOL.ÚTIL [LITROS]	BOMBAS UDS/KW/TENSIÓN	Ø [MM]	ALTURA [MM]	Ø T [MM]	IMPULSIÓN Ø [MM]
500	470	1 X 0.5 KW II	1.300	2.000	110-125	DN50

COMANDO DE LAS FUERZAS MILITARES
CENTRO FINANCIERO Nº 5
DPTO. DE UOC
COMANDO LOGÍSTICO

CARLOS MARÍA COLMÁN ROJAS
TCnel DCEM - Jefe Dpto. UOC CF Nº 5