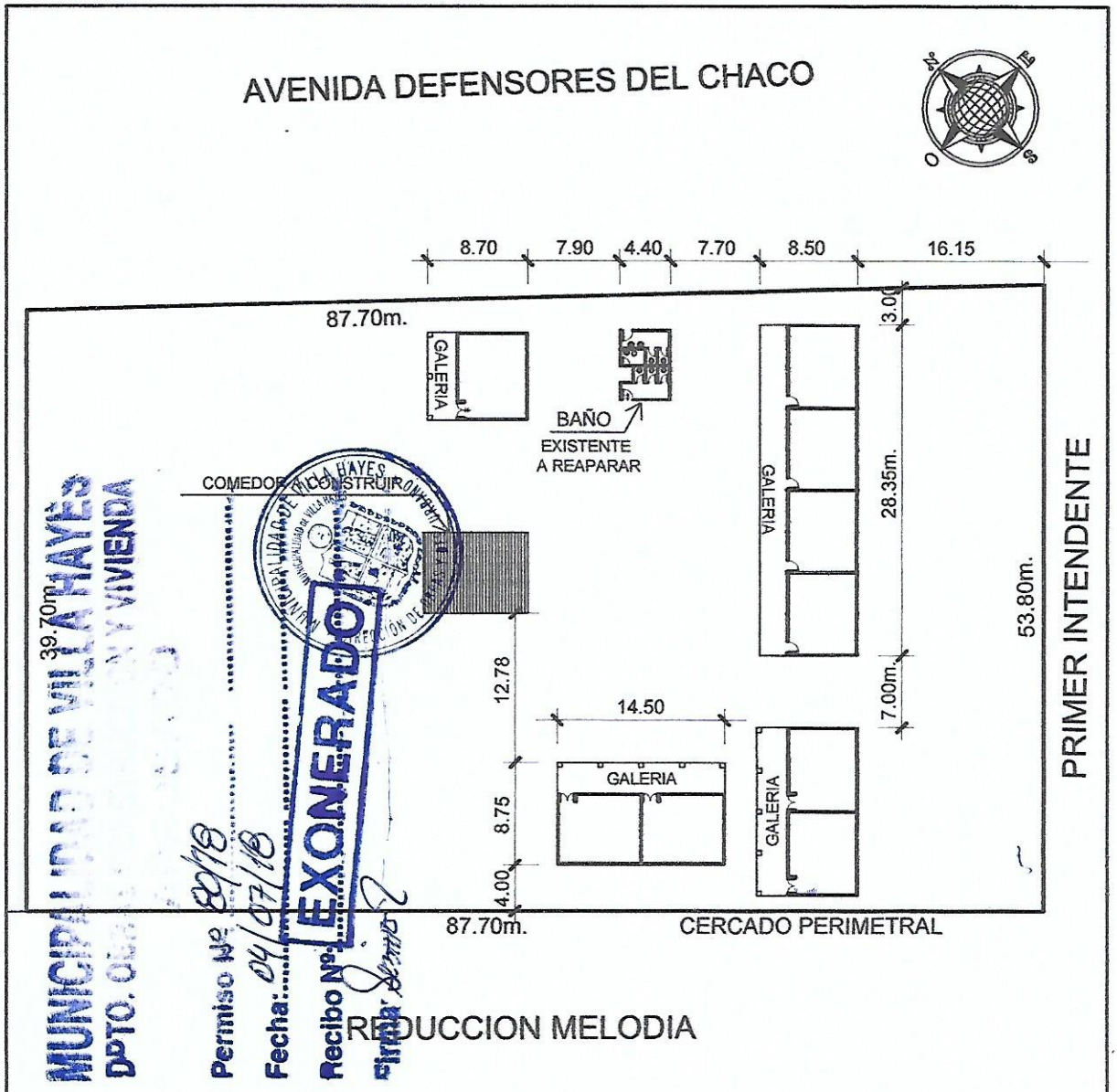

MUNICIPALIDAD DE VILLA HAYES
DPTO. OBRAS Y VIVIENDA
Permiso Nº 80/18
Fecha: 04/07/18
Recibo Nº
Firma:

EXONERADO

PLANO DE IMPLANTACION

ESCALA——————— 1/500

MUNICIPALIDAD DE VILLA HAYES

DPTO. DE PROYECTO Y FISCALIZACIÓN DE OBRAS

CONSTRUCCION DE COMEDOR Y REPARACIÓN DE BAÑO EXISTENTE

ESC. BASICA N° ROA BASTOS

UBICACION :Bº Pañete - Distrito de Villa Hayes Esc. 1/500.-

PROFESIONAL

MUNICIPALIDAD DE VILLA HAYES
DPTO. OBRAS CONSTRUCCION Y VIVIENDA
APROBADO
Permiso Nº: 80/18
Fecha: 04/07/18
Recibo Nº: EXONERADO
Firma:

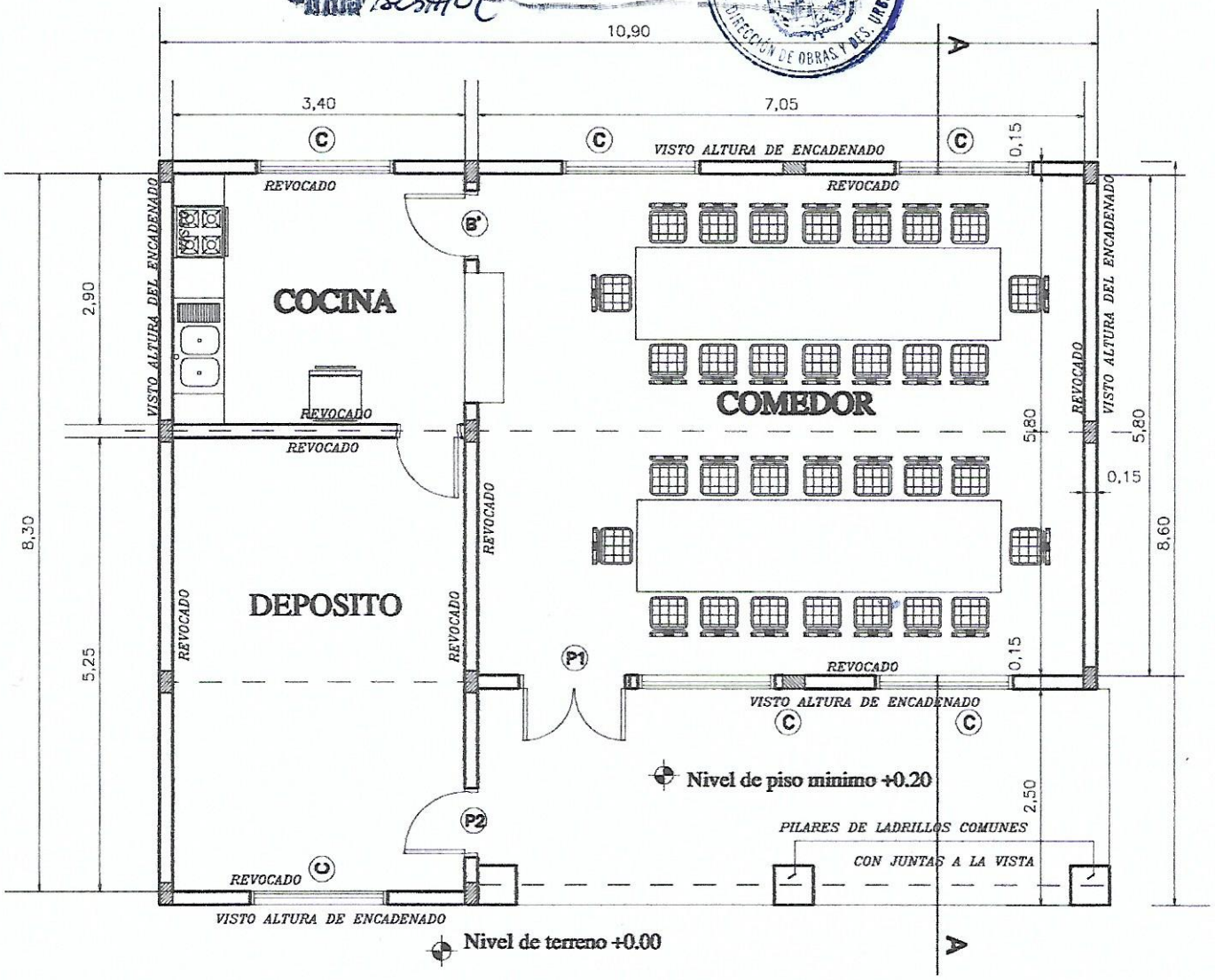

PLANTA ---------- ESC. 1/75

MINISTERIO DE EDUCACION Y CULTURA

DIRECCIÓN DE INFRAESTRUCTURA

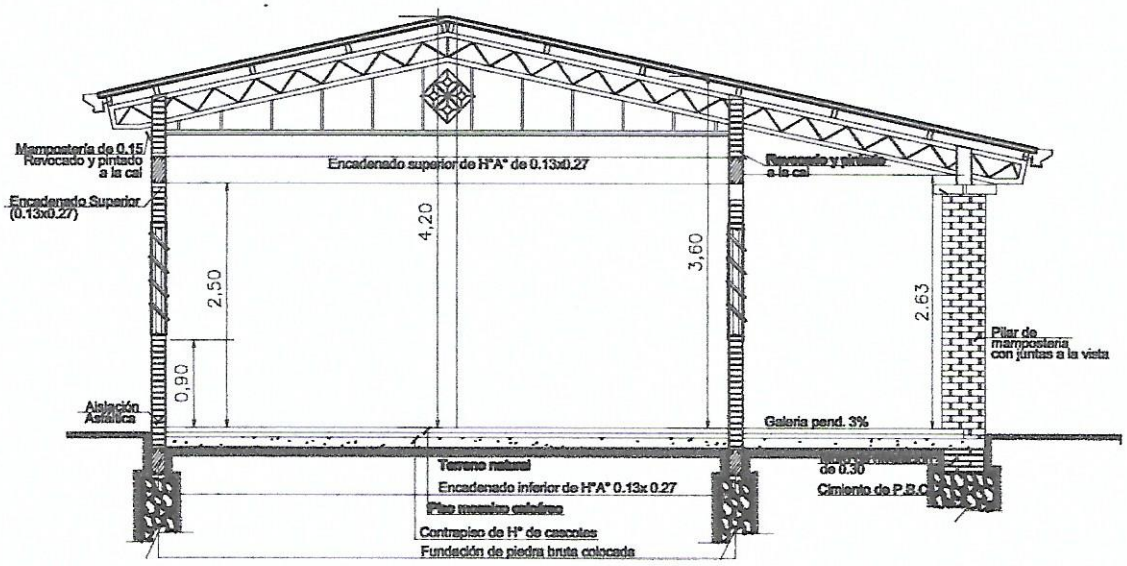

CORTE A - A
Esc. 1/75

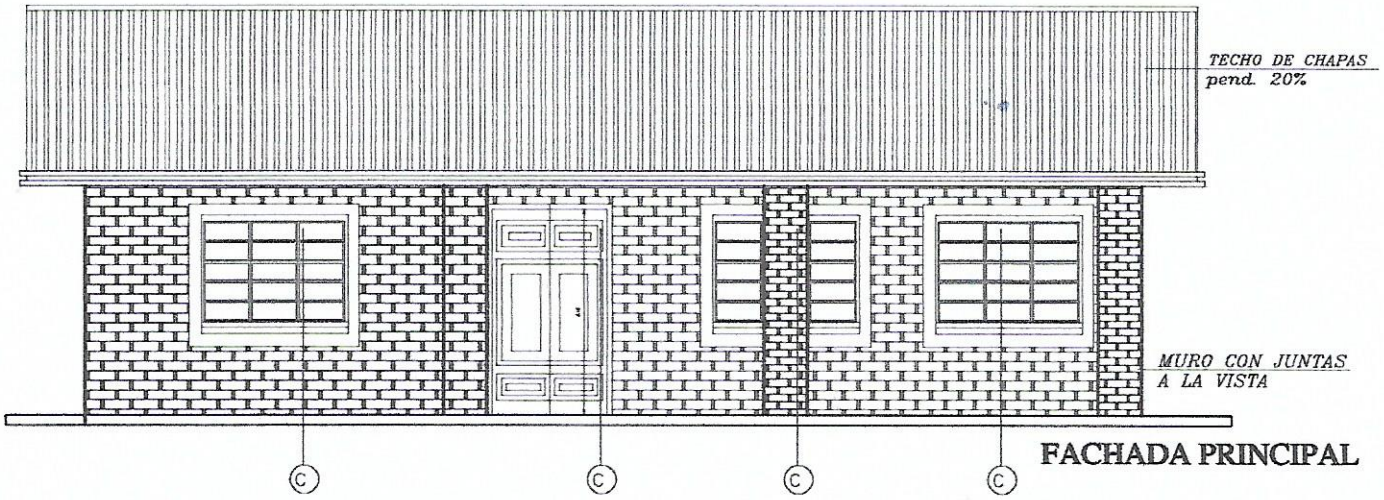

FACHADA PRINCIPAL

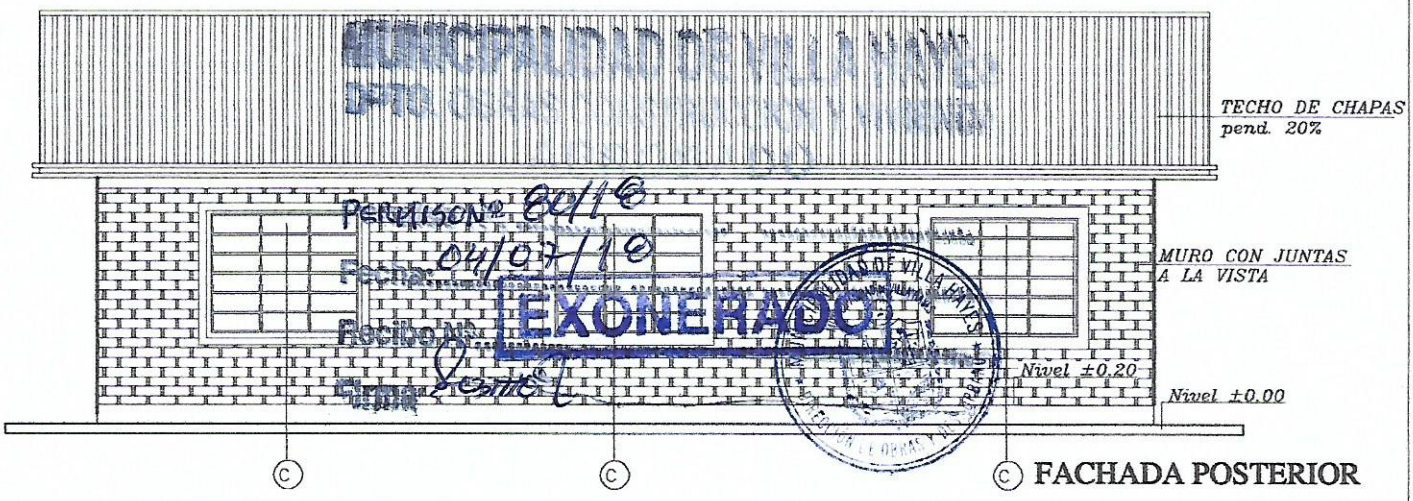

FACHADA POSTERIOR

MUNICIPALIDAD DE VILLA HAYES
DPTO. CENTRAL
PERMISO Nº 80/18
Fecha: 04/07/18
Recibo Nº
EXONERADO
Firma

MINISTERIO DE EDUCACION Y CULTURA
DIRECCIÓN DE INFRAESTRUCTURA

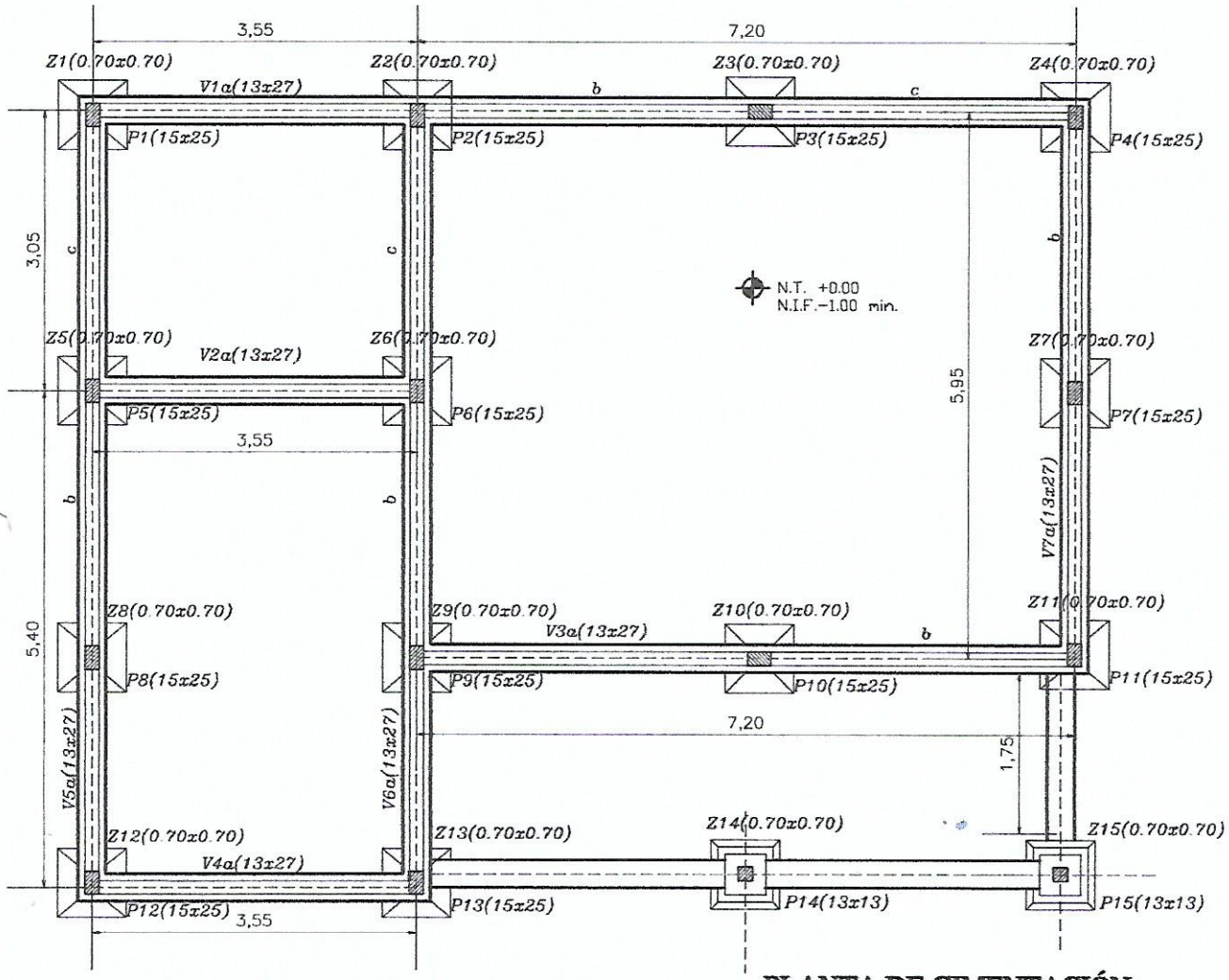

PLANTA DE CIMENTACIÓN

PILAR TIPO Y ZAPATA TIPO (70 x70x 25)

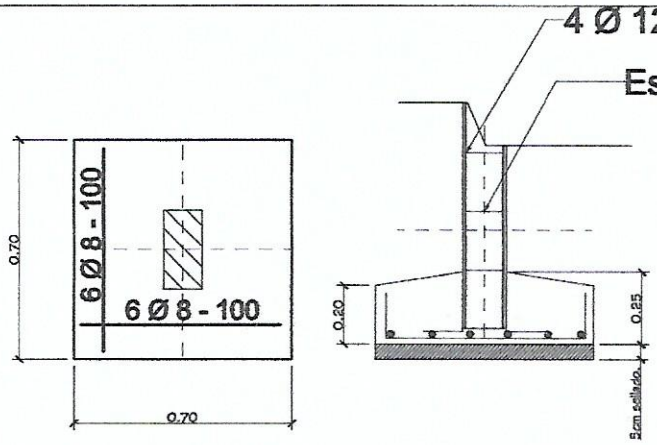

MUNICIPALIDAD DE VILLA HAYES
DPTO. OBRAS C... ...ACION Y VIVIENDA
...DO
Permiso Nº: 80/18
Fecha: 04/07/18
Recibo Nº: EXONERADO
Firma:

OBS.:ESTOS DATOS SON ILUSTRATIVOS.LAS DIMENSIONES FINALES DE FUNDACION Y ENCADENADOS ESTAN SUJETAS AL CALCULO.

MINISTERIO DE EDUCACION Y CULTURA

DIRECCIÓN DE INFRAESTRUCTURA

MUNICIPALIDAD DE VILLA HAYES
DPTO. OBRAS [illegible] Y VIVIENDA

Permiso Nº: 80/18
Fecha: 04/07/18
Recibo Nº: EXONERADO
Firma: [illegible]

MUNICIPALIDAD DE VILLA HAYES
DIRECCIÓN DE OBRAS Y DES. URBANO

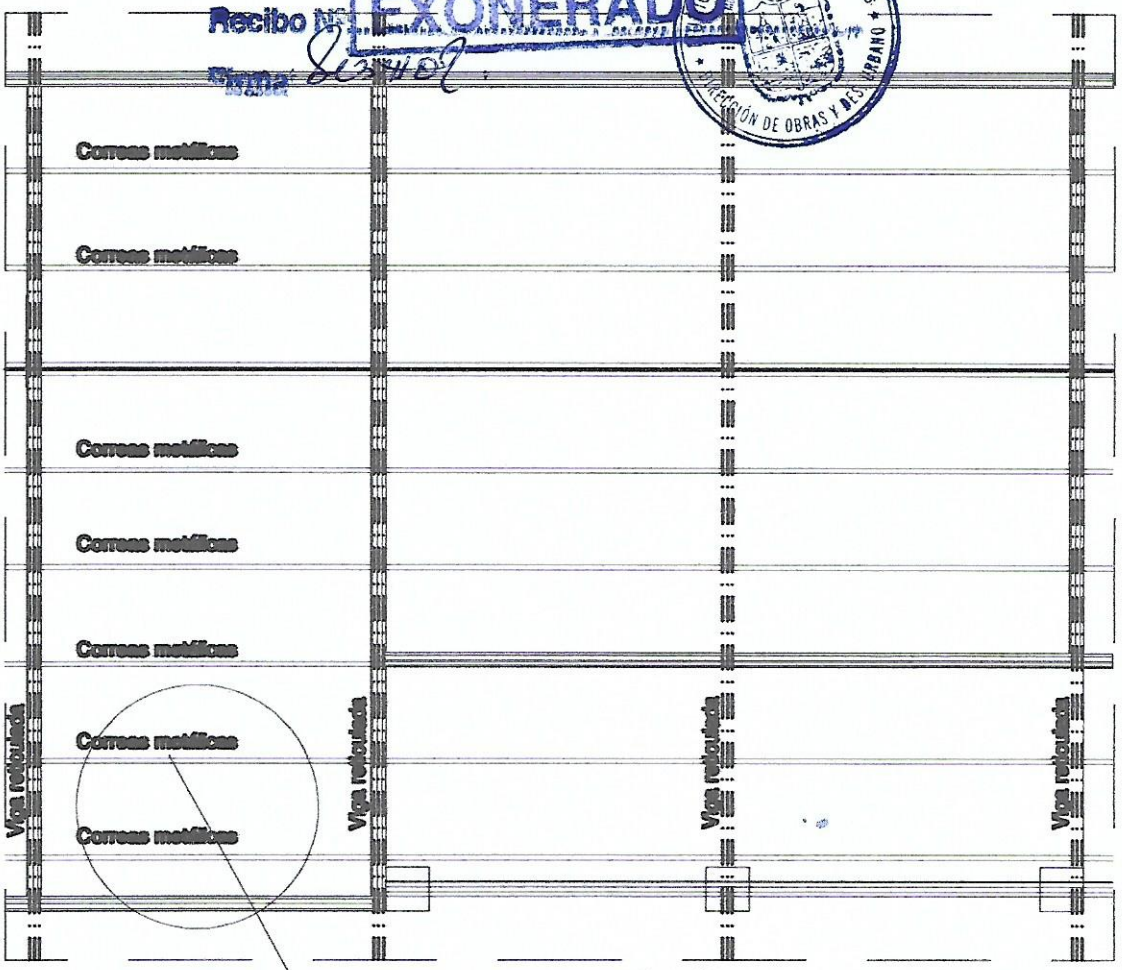

PLANTA ---------- ESC. 1/75

DETALLE DE VIGA METALICA RETICULADA

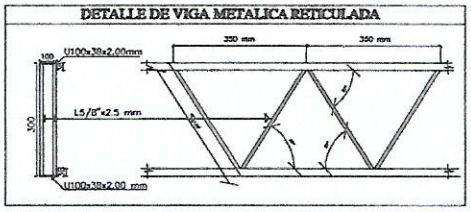

OBS.:LAS DIMENSIONES FINALES DE ESTRUCTURAS METALICAS ESTAN SUJETAS AL CALCULO.

DETALLE DE CORREA TIPO

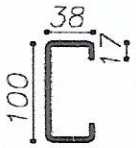

PERFIL "C" – 100x38x17 mm
e=2.00mm

ESC.:—— 1/10

MINISTERIO DE EDUCACION Y CULTURA
DIRECCIÓN DE INFRAESTRUCTURA

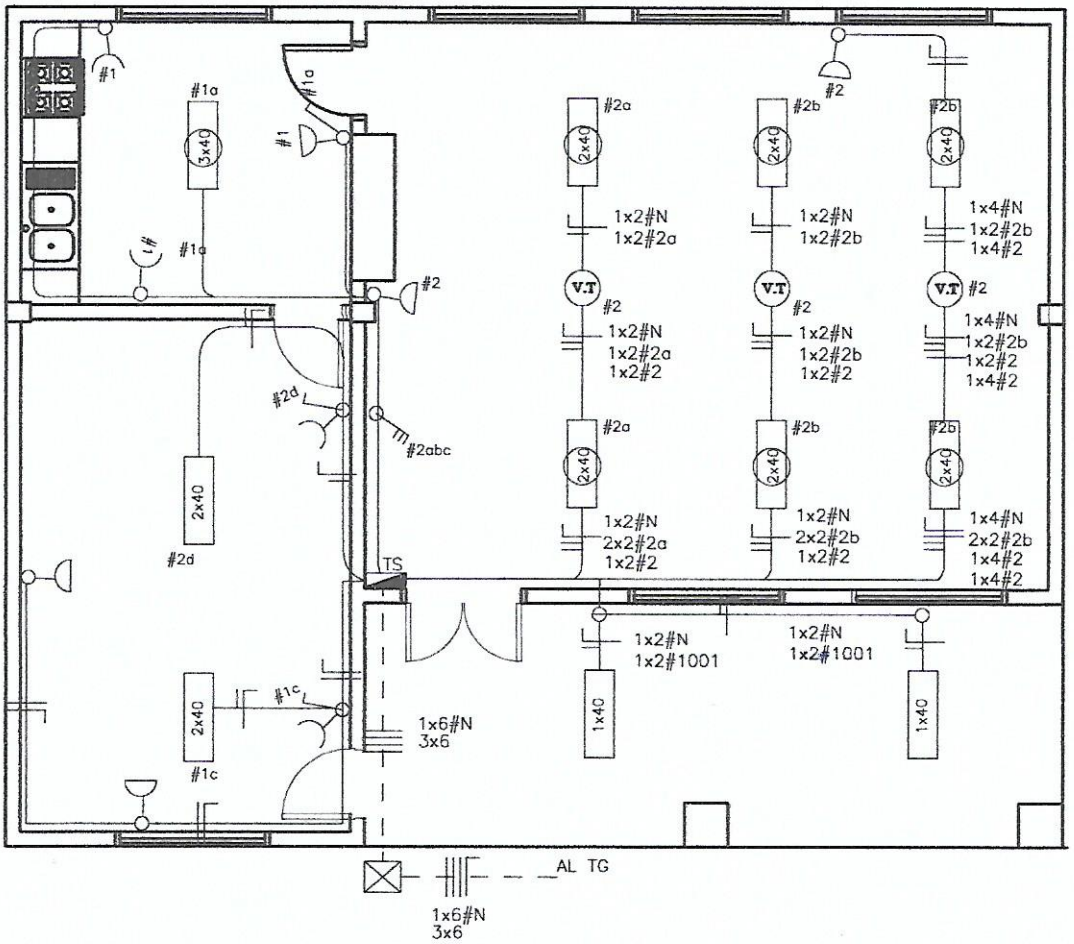

PLANTA ---------- ESC. 1/75

MUNICIPALIDAD DE VILLA HAYES
DPTO. OBRAS [illegible] Y VIVIENDA
APROBADO

Permiso Nº 80/18
Fecha: 04/07/18
Recibo Nº EXONERADO
Firma:

MINISTERIO DE EDUCACION Y CULTURA
DIRECCIÓN DE INFRAESTRUCTURA

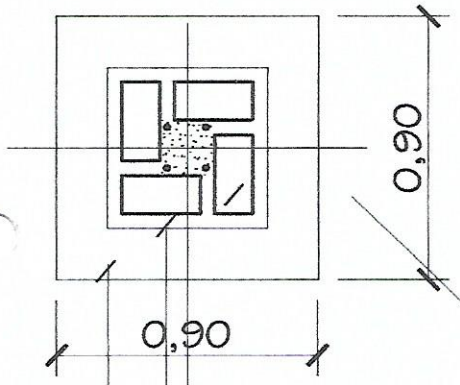

Pilar de mampost.
0.38x0.38 o segun dimensiones del ladrillo local

Nivel 0.60X0.60

Cimiento P.B.C.

PLANTA

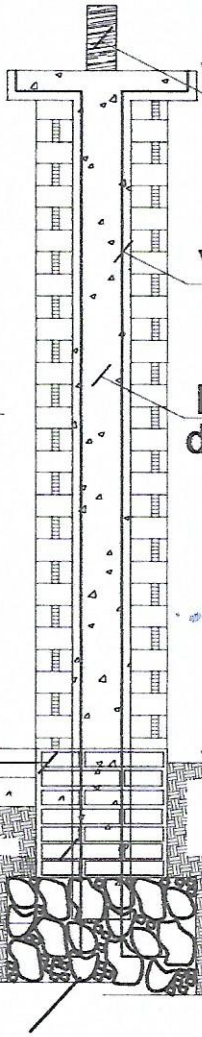

DETALLE A

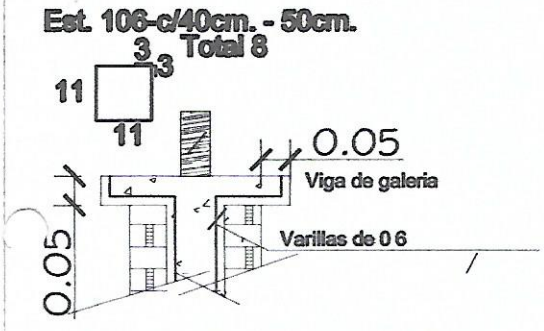

DETALLE CAPITEL

MUNICIPALIDAD DE VILLA HAYES
DPTO. OBRAS ... Y VIVIENDA

Permiso Nº 80/18
Fecha: 04/07/18
Recibo Nº
Firma:

EXONERADO

MINISTERIO DE EDUCACION Y CULTURA
DIRECCION DE INFRAESTRUCTURA

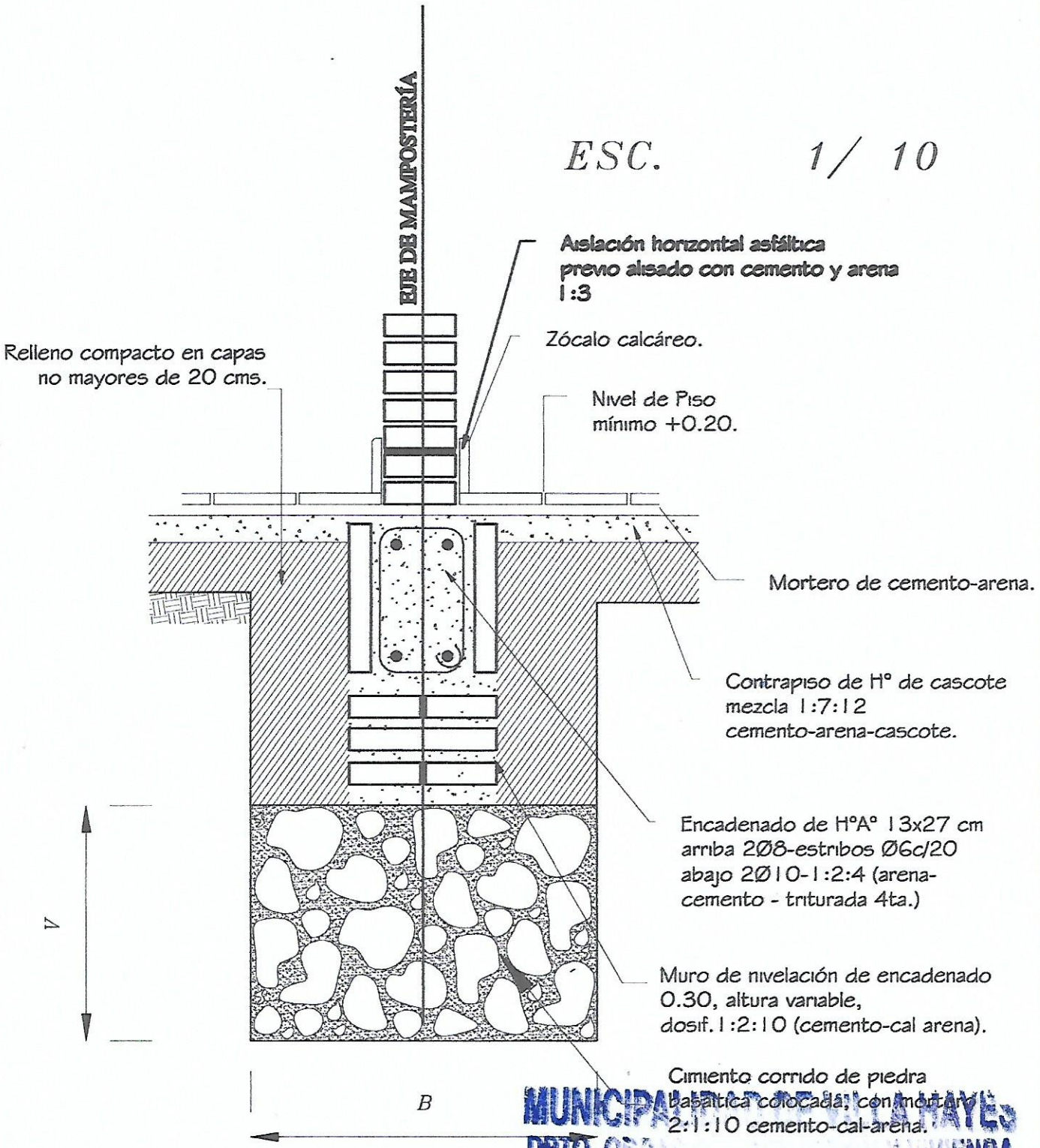

Obs.:
V = variable
B = ancho de cimentación

MUNICIPALIDAD DE VILLA MAYES
DPTO. OBRAS PARTICULARES Y VIVIENDA

Permiso Nº 80/18
Fecha: 04/07/18
Recibo Nº EXONERADO
Firma:

MUNICIPALIDAD DE VILLA MAYES
DIRECCIÓN DE OBRAS Y DES. URBANO

MINISTERIO DE EDUCACION Y CULTURA

MINISTERIO DE EDUCACION Y CULTURA

DIRECCION DE INFRAESTRUCTURA

ENCADENADO SUPERIOR E INFERIOR PARA MURO DE 0.15

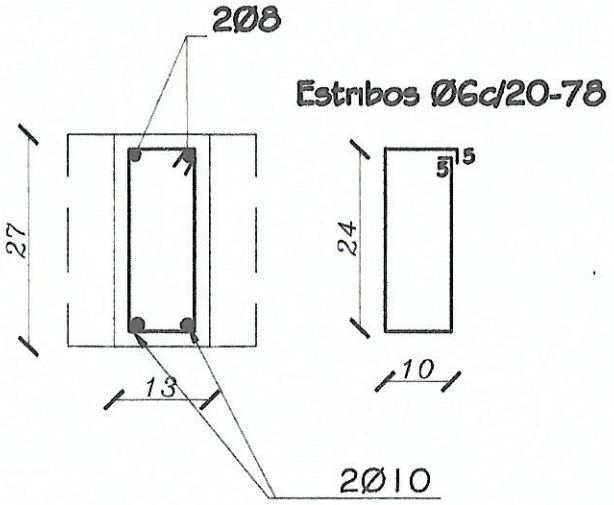

Viga H°A° 0.20x0.45

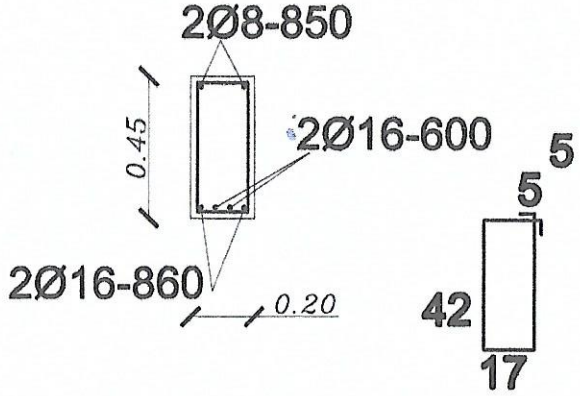

MUNICIPALIDAD DE VILLA HAYES
DPTO. OBRAS, URBANISMO Y VIVIENDA
Permiso Nº 80/18
Fecha: 04/07/18
Recibo Nº
Firma:
EXONERADO
MUNICIPALIDAD DE VILLA HAYES
DIRECCION DE OBRAS Y URBANISMO

ventana balancin tipo (c)

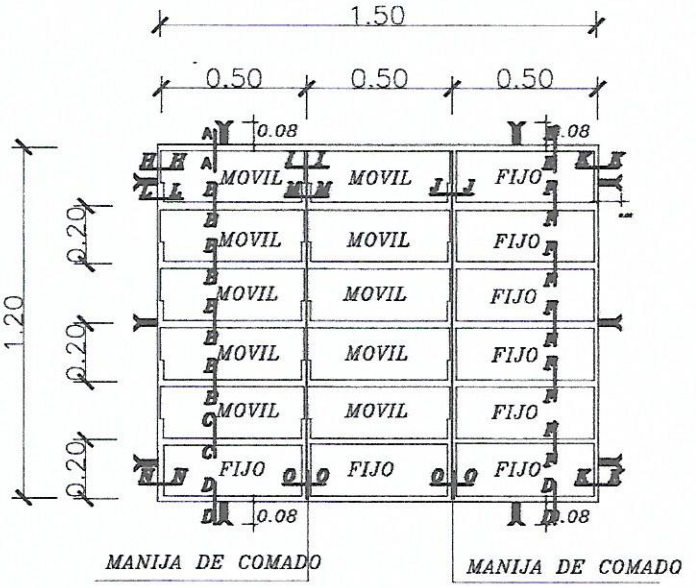

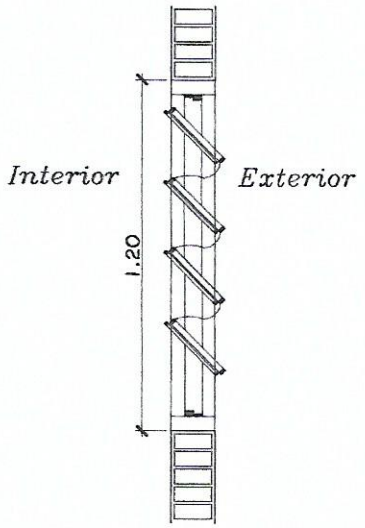

OBSERVACION :

NO DEBE TENER TERMINACIONES EN PUNTAS O CORTANTES

DETALLE DE BALANCINES

OBS.: COLOCAR LOS BALANCINES EN LA PARTE INTERNA DE LOS MUROS DE MAMPOSTERÍA, PARA EVITAR QUE LOS COMANDOS TOPEN CON LOS MISMOS.

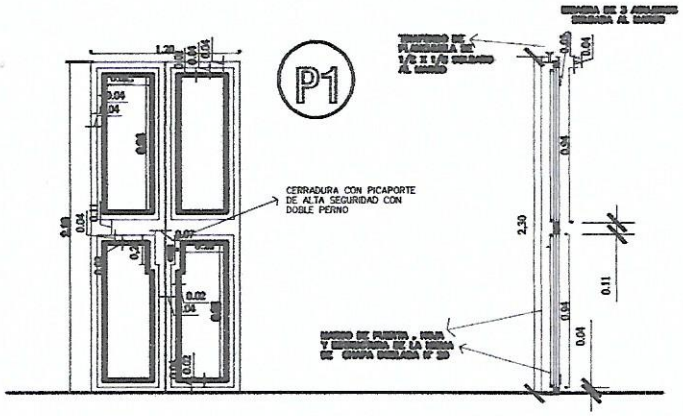

HOJA METÁLICA
1.20 x 2.10

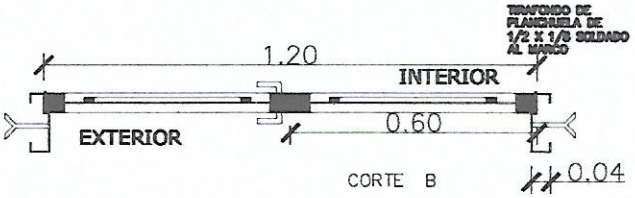

METALICA 2 HOJAS

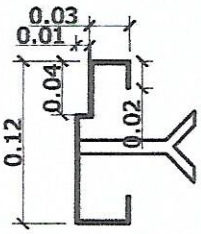

DETALLE DE MARCO

DETALLE DE PUERTA DE ACCESO

MUNICIPALIDAD DE VILLA HAYES
DPTO. OBRAS ... Y VIVIENDA
Permiso Nº 80/18
Fecha: 04/07/18
Recibo Nº EXONERADO
Firma:
MUNICIPALIDAD DE VILLA HAYES
DIRECCIÓN DE OBRAS Y DES. URBANO

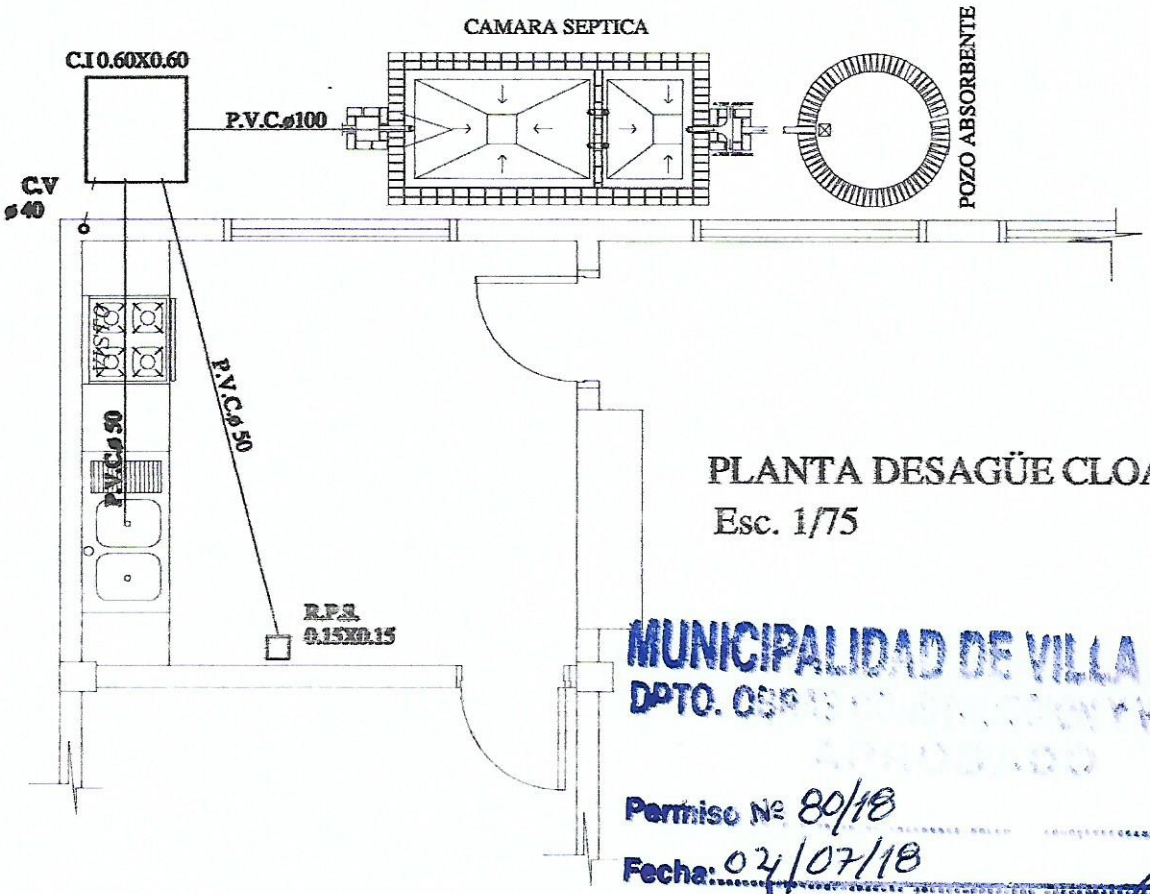

PLANTA DESAGÜE CLOACAL

Esc. 1/75

MUNICIPALIDAD DE VILLA HAYES
DPTO. OBR[illegible] VIVIENDA

Permiso Nº 80/18

Fecha: 02/07/18

Recibo Nº: EXONERADO

Firma: [illegible]

MUNICIPALIDAD DE VILLA HAYES
DIRECCIÓN DE OBRAS Y DES. URBANO