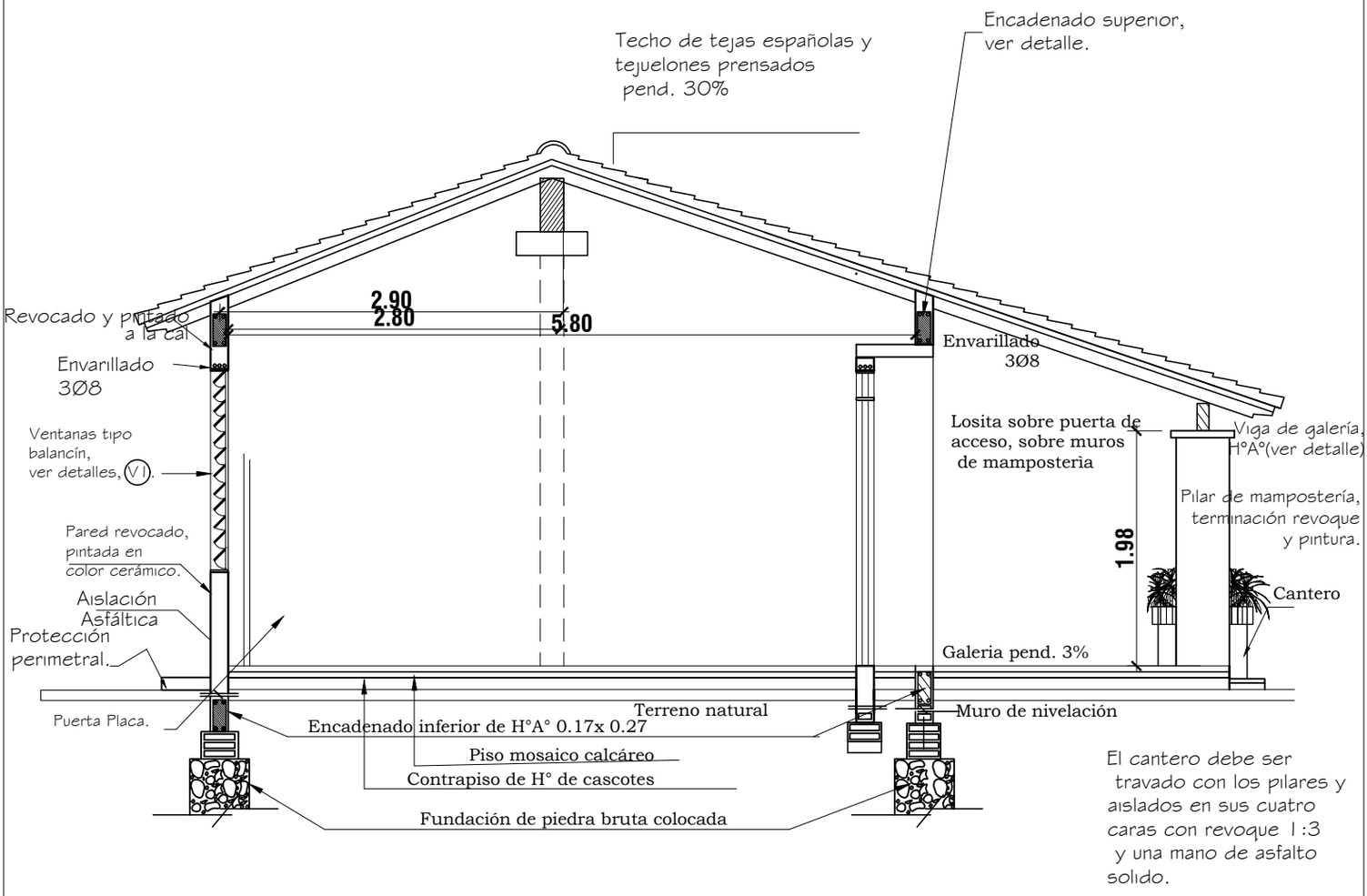

Obs. Los balacines deberán ser colocados a medida que se van construyendo los muros de elevación.

En los encadenados, tanto superior como inferior, las medidas seràn: 0.13x0.27 para las paredes de 0.15 y 0.17x0.27 para las paredes dobles de 0.15 (0.30).

CORTE A-A

Esc. 1/50.

BERNARDO ROBERTO MORAY S.
ARQUITECTO
REG. PROF. N° 1544
RUC: 1238929-3
TEL.: 0981 - 488551

Obs. El Proyecto es una adaptación de un aula estándar (5,80x6,80) del MEC a un aula existente cuyas medidas se consignan en el presente diseño.

Obs.:La estructura deberá repetirse modo espejo en el lado izquierdo

MINISTERIO DE EDUCACION Y CIENCIAS

DIRECCION DE INFRAESTRUCTURA

CONSTRUCCIÓN DE 1 AULA PREESCOLAR c/ SANITARIOS

CORTE

4

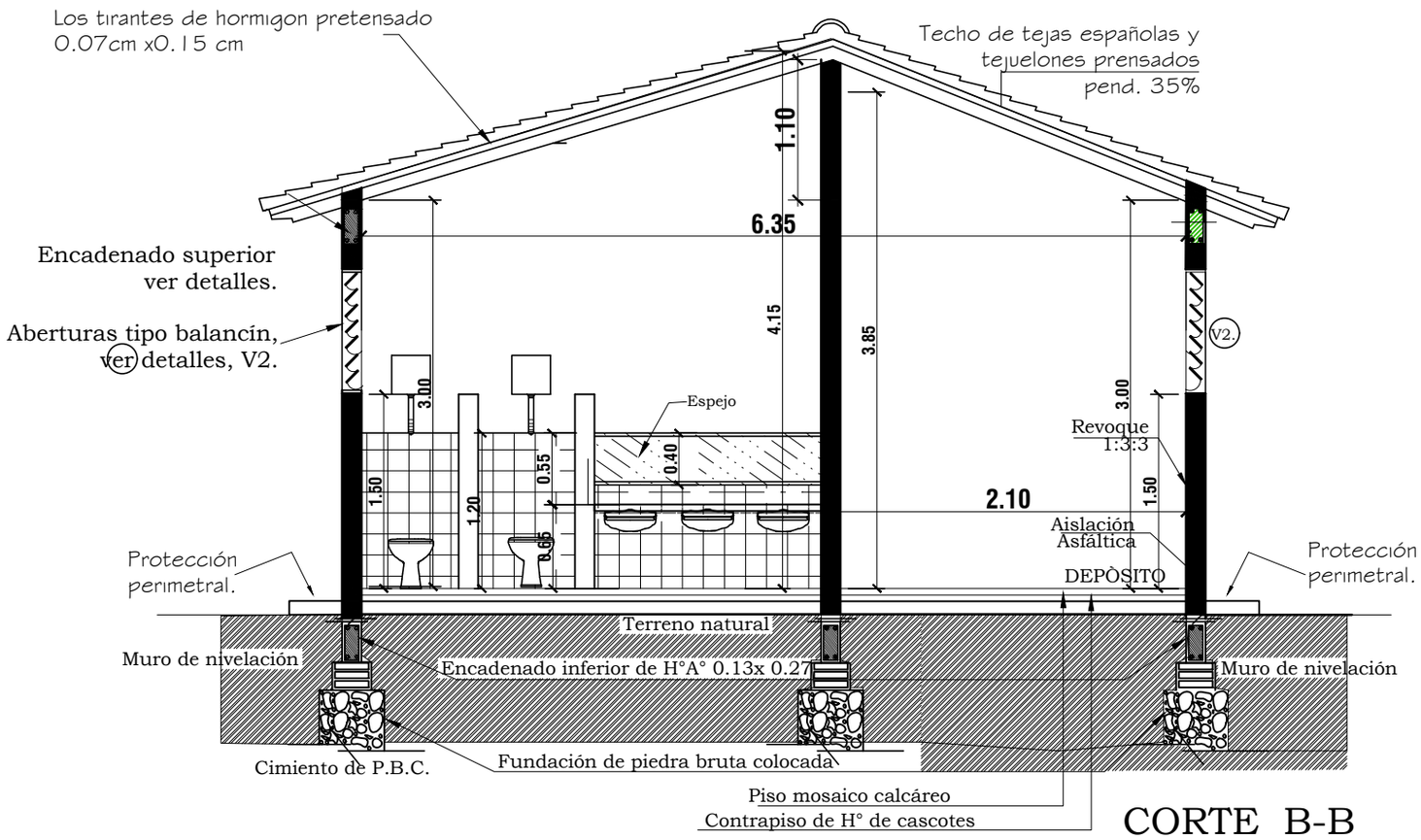

CORTE B-B

Esc. 1/50.

Obs. Los balacines deberán ser colocados a medida que se van construyendo los muros de elevación.

En los encadenados, tanto superior como inferior, las medidas seràn: 0.13x0.27 para las paredes de 0.15 y 0.17x0.27 para las paredes dobles de 0.15 (0.30).

BERNARDO ROBERTO MORAY S.
ARQUITECTO
REG. PROF. N° 1544
RUC: 1238929-3
TEL.: 0981 - 486551

Obs. El Proyecto es una adaptación de un aula estándar (5,80x6,80) del MEC a un aula existente cuyas medidas se consignan en el presente diseño.

MINISTERIO DE EDUCACION Y CIENCIAS

DIRECCION DE INFRAESTRUCTURA

CONSTRUCCIÓN DE 1 AULA PREESCOLAR c/ SANITARIOS

CORTE

3

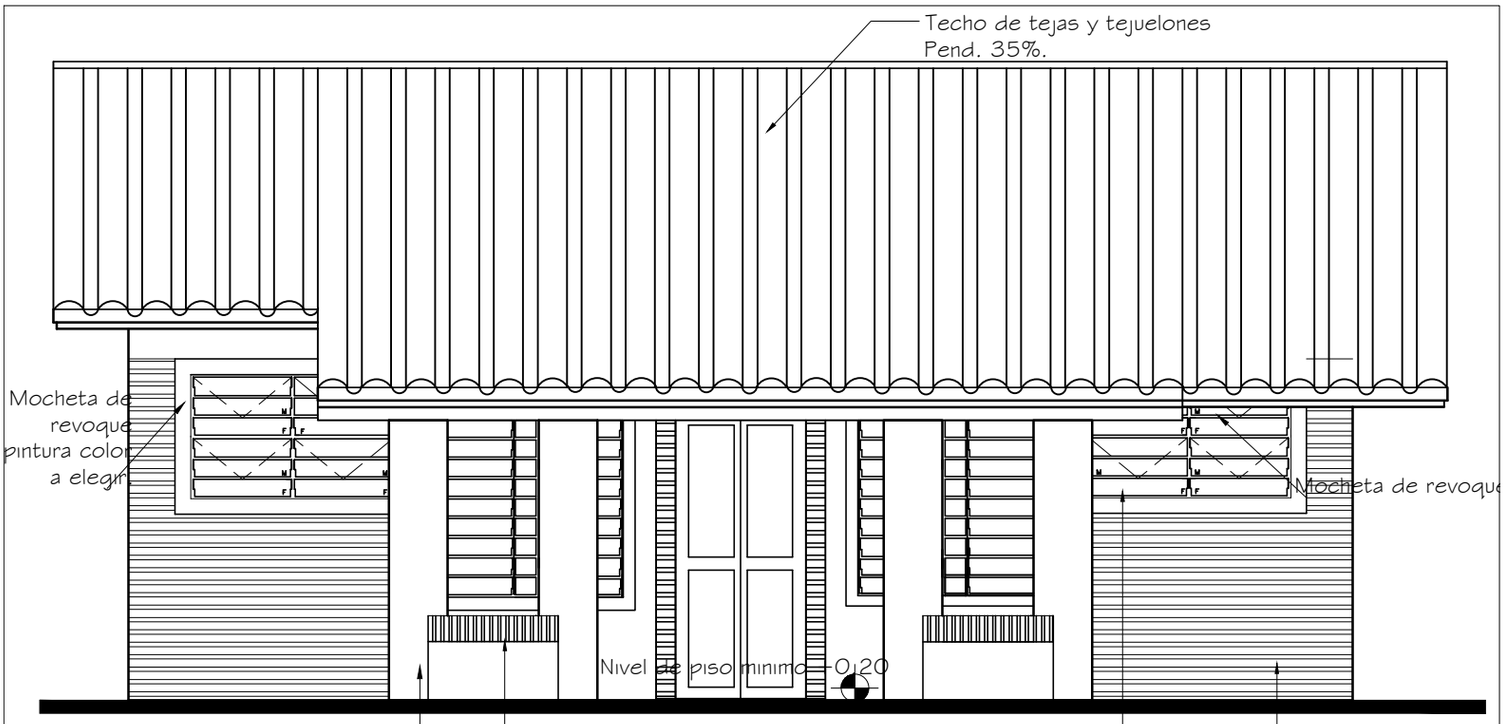

FACHADA PRINCIPAL

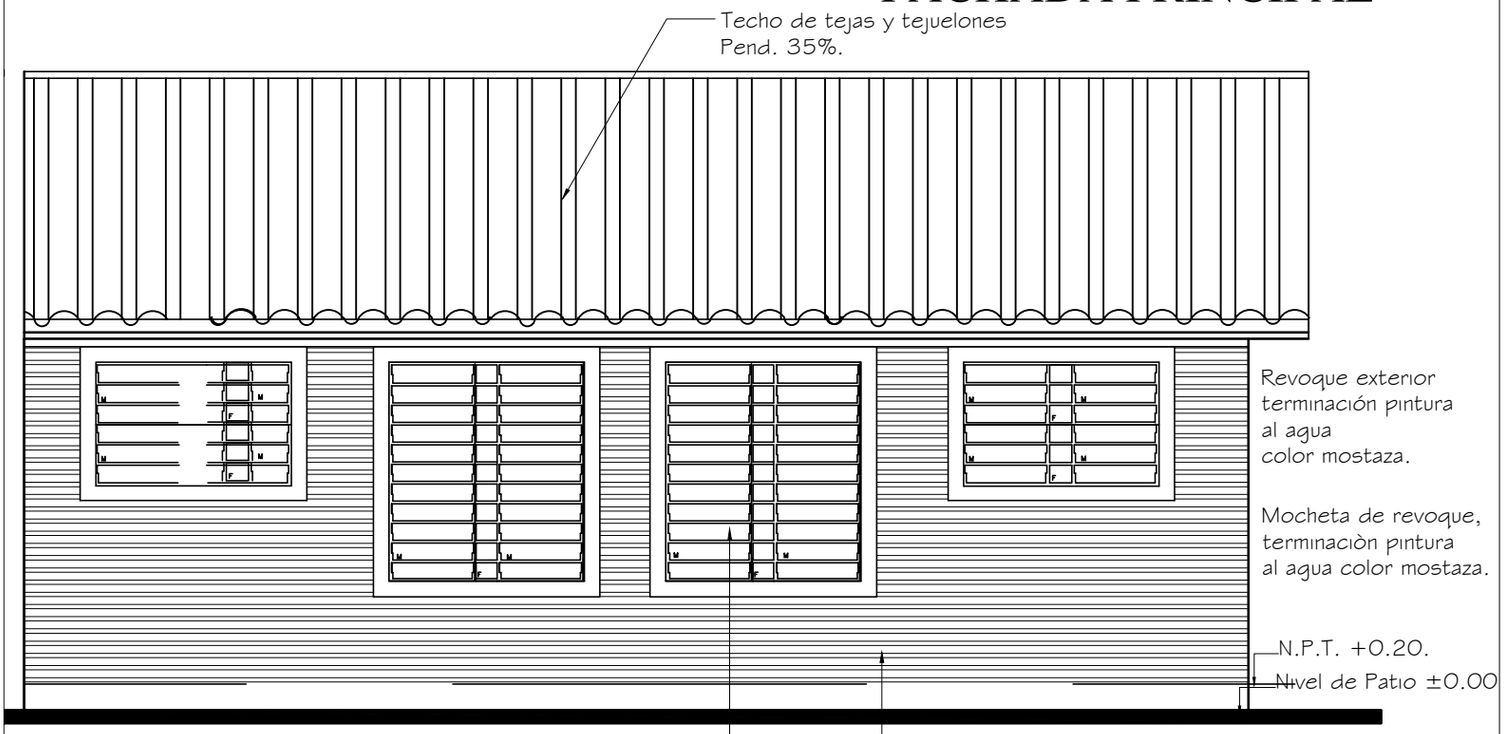

FACHADA POSTERIOR

MINISTERIO DE EDUCACION Y CIENCIAS

DIRECCION DE INFRAESTRUCTURA

CONSTRUCCIÓN DE 1 AULA PREESCOLAR c/ SANITARIOS

5

FACHADAS

MUNICIPALIDAD DE AREGUÁ

Avda. Mcal. José F. Estigarribia N° 212 - Tel. 0291 432501

Ley N° 1181 Que Declara Patrimonio Cultural de la Nación
Casco Histórico de la Ciudad de Areguá

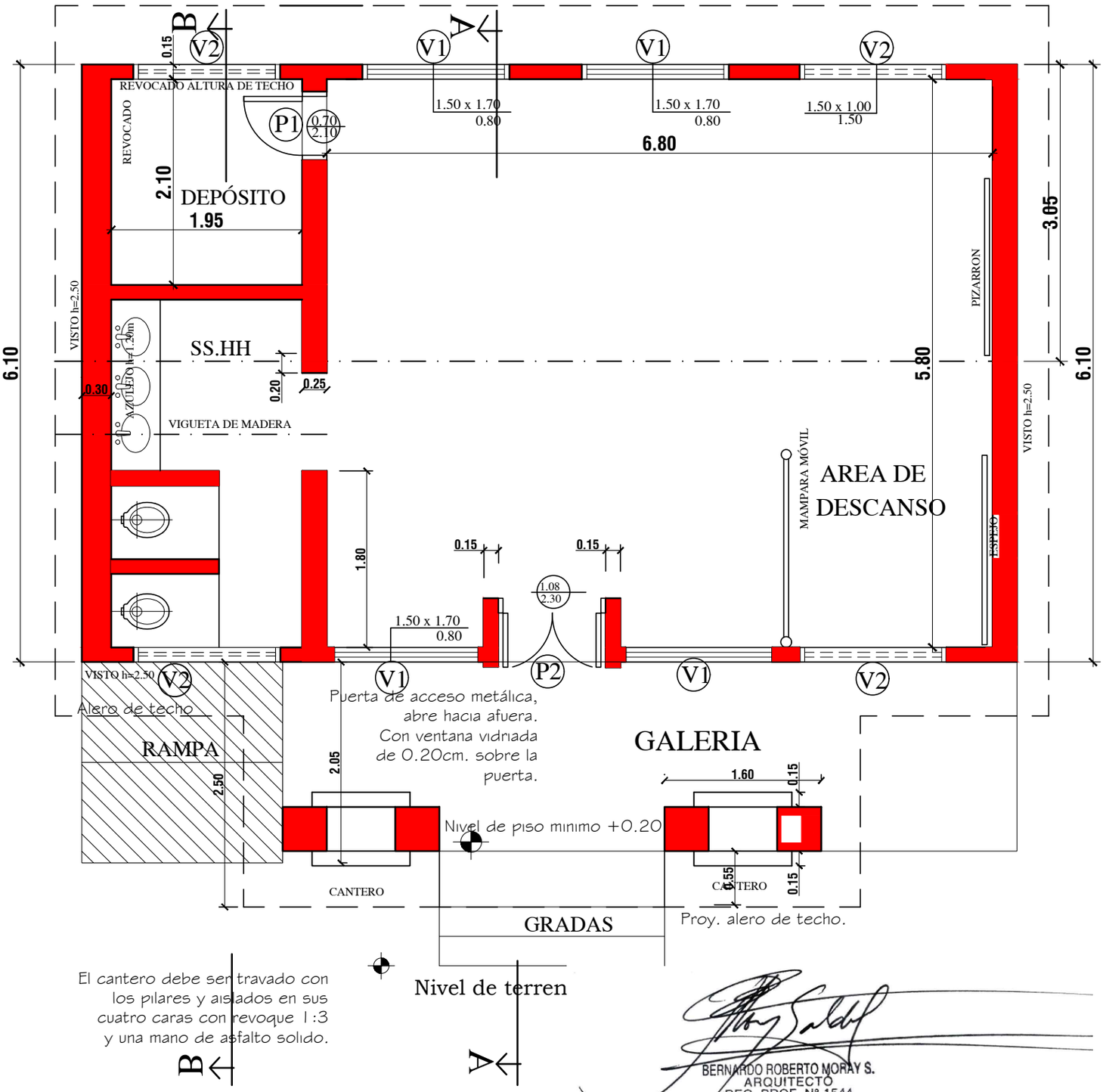

El cantero debe ser travado con los pilares y aislados en sus cuatro caras con revoque 1:3 y una mano de asfalto solido.

BERNARDO ROBERTO MORAY S.
ARQUITECTO
REG. PROF. N° 1544
RUC: 1238929-3
TEL.: 0981 - 468551

PLANTA ACOTADA
Esc. 1/50

Obs. El Proyecto es una adaptación de un aula estándar (5,80x6,80) del MEC a un aula existente cuyas medidas se consignan en el presente diseño. Obs.:La Planta deberá repetirse modo espejo en el lado izquierdo

MINISTERIO DE EDUCACION Y CIENCIAS
DIRECCION DE INFRAESTRUCTURA

CONSTRUCCIÓN DE 1 AULA PREESCOLAR c/ SANITARIOS

PLANTA ARQUITECTÓNICA

1

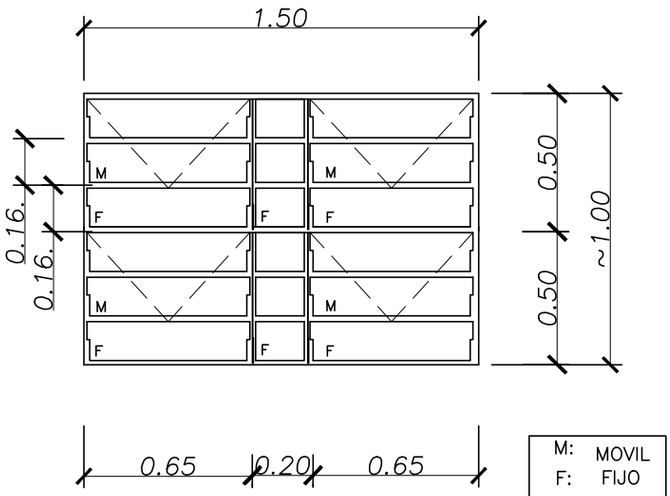

V2

DETALLE DE BALANCINES

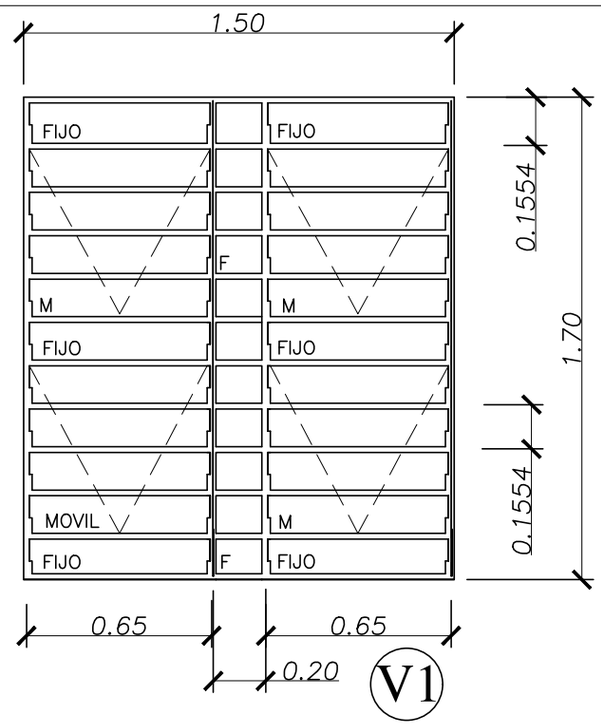

V1

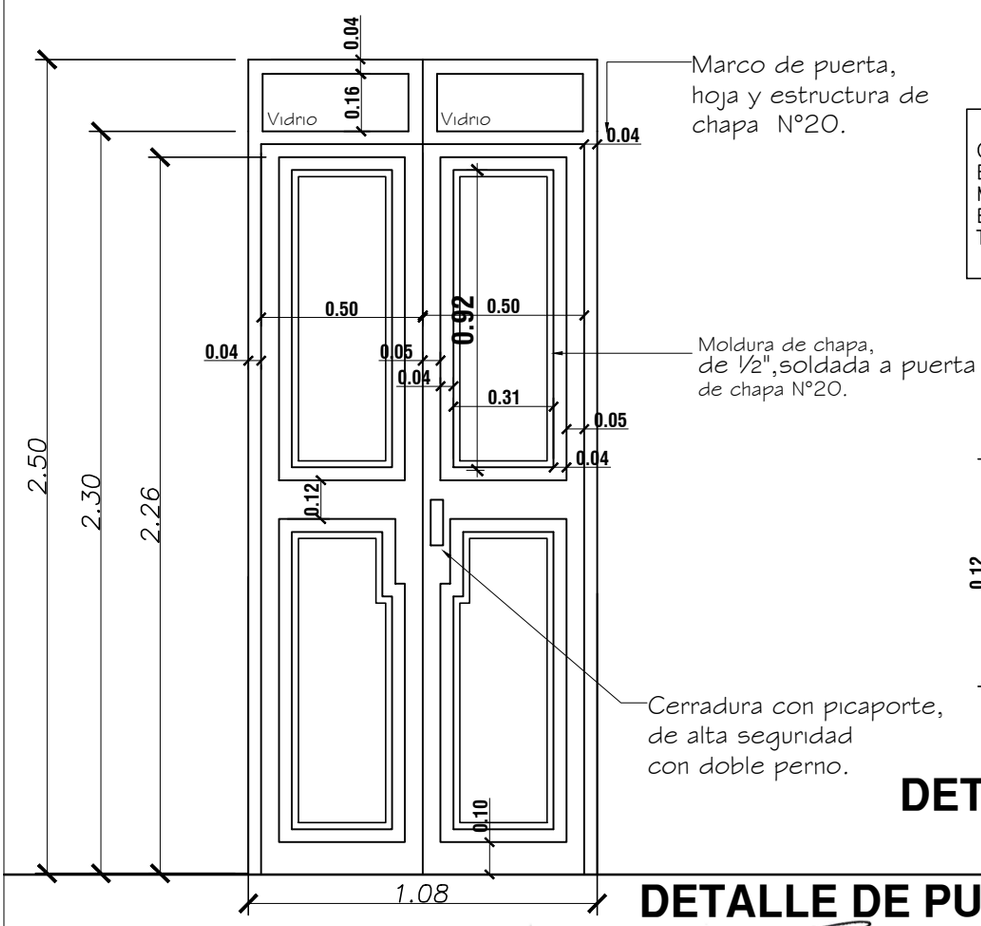

OBS.: COLOCAR LOS BALANCINES EN LA PARTE INTERNA DE LOS MUROS DE MAMPOSTERÍA, PARA EVITAR QUE LOS COMANDOS TOPEN CON LOS MISMOS.

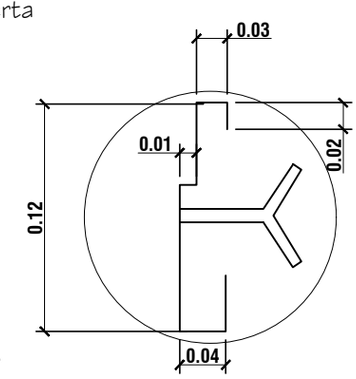

DETALLE DE MARCO

DETALLE DE PUERTA DE ACCESO

BERNARDO ROBERTO MORAY S.
ARQUITECTO
REG. PROF. N° 1544
RUC: 1238929-3
TEL.: 0981 - 488551

MINISTERIO DE EDUCACION Y CIENCIAS

DIRECCION DE INFRAESTRUCTURA

CONSTRUCCIÓN DE 1 AULA PREESCOLAR c/ SANITARIOS

DETALLE DE ABERTURAS

14

PIZARRÓN MÓVIL

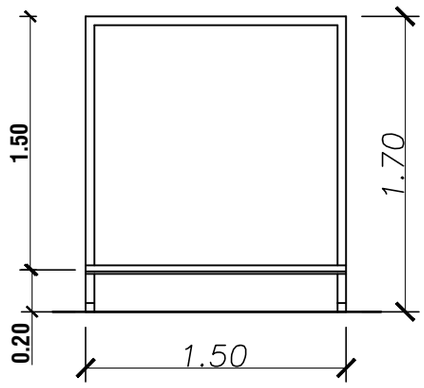

ALZADO

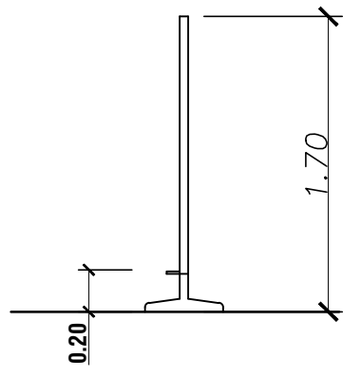

ALZADO LATERAL

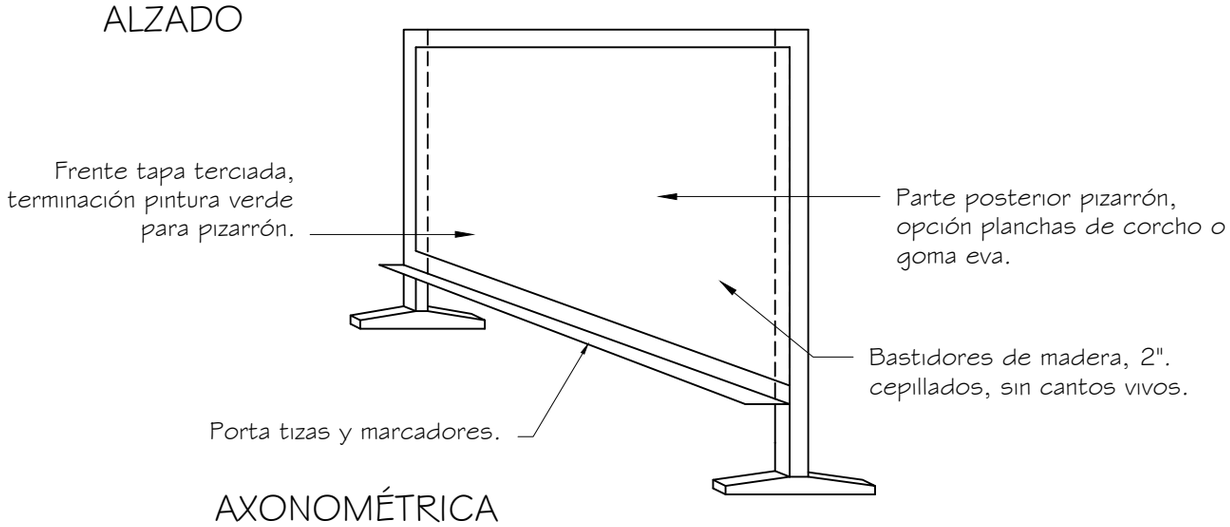

AXONOMÉTRICA

MAMPARA DIVISORIA ÁREA DESCANSO

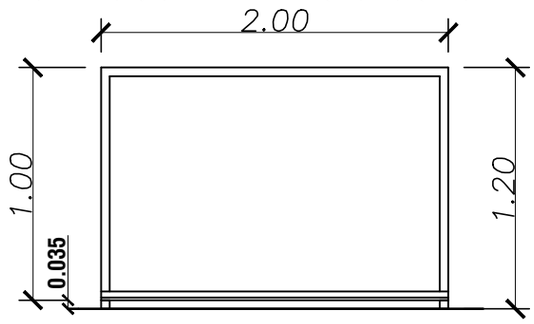

ALZADO

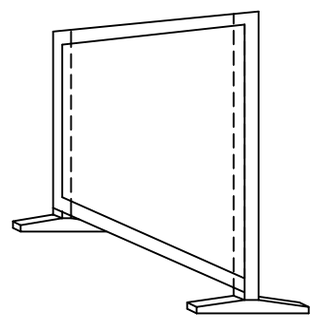

AXONOMÉTRICA

BERNARDO ROBERTO MORAY S.
ARQUITECTO
REG. PROF. N° 1544
RUC: 1238929-3
TEL.: 0981 - 486551

MINISTERIO DE EDUCACION Y CULTURA

DIRECCION DE INFRAESTRUCTURA

CONSTRUCCIÓN DE AULA PREESCOLAR c/ SANITARIOS

DETALLE DE PIZARRA MÓVIL

17

PIZARRÓN MÓVIL

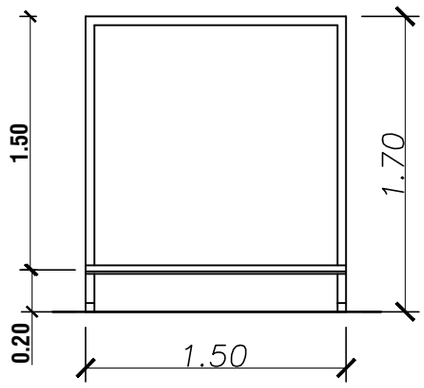

ALZADO

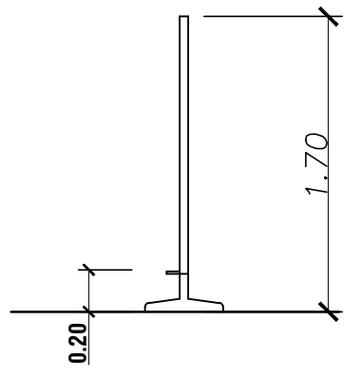

ALZADO LATERAL

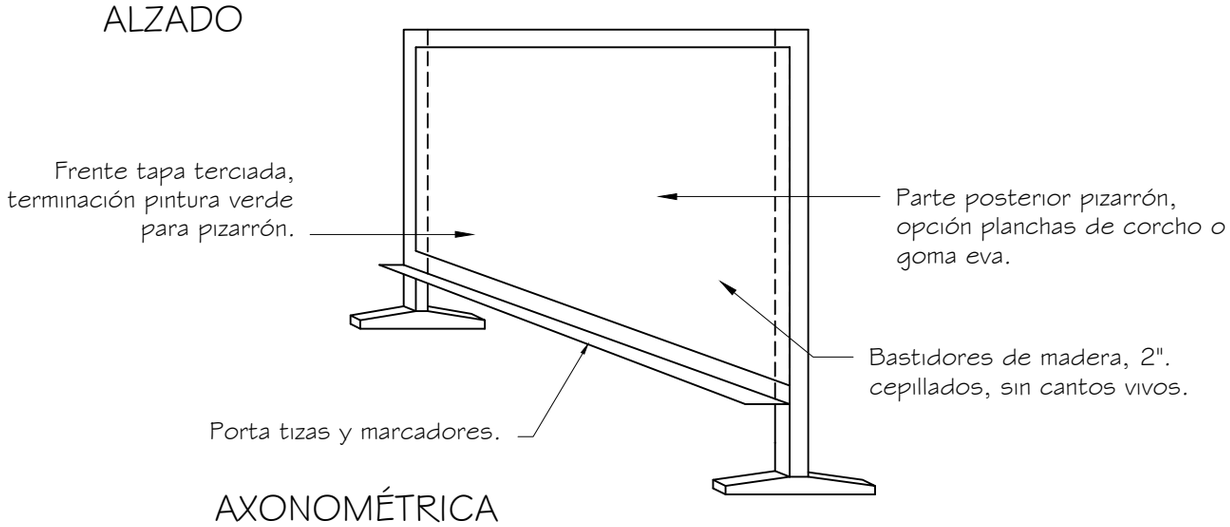

AXONOMÉTRICA

MAMPARA DIVISORIA ÁREA DESCANSO

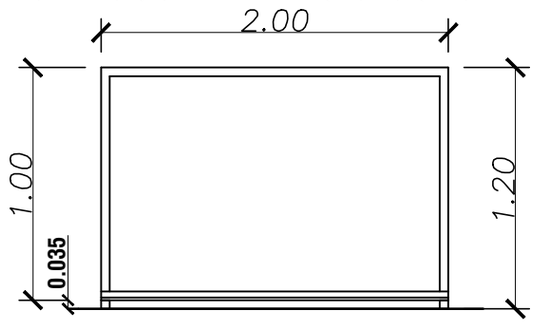

ALZADO

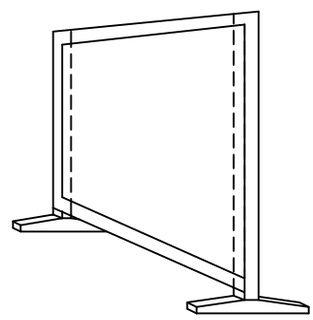

AXONOMÉTRICA

BERNARDO ROBERTO MORAY S.
ARQUITECTO
REG. PROF. N° 1544
RUC: 1238929-3
TEL.: 0981 - 486551

MINISTERIO DE EDUCACION Y CULTURA

DIRECCION DE INFRAESTRUCTURA

CONSTRUCCIÓN DE AULA PREESCOLAR c/ SANITARIOS

DETALLE DE PIZARRA MÓVIL

17

ENCADENADO SUPERIOR Y INFERIOR PARA MURO DE 0.30 (DOBLE 0.15)

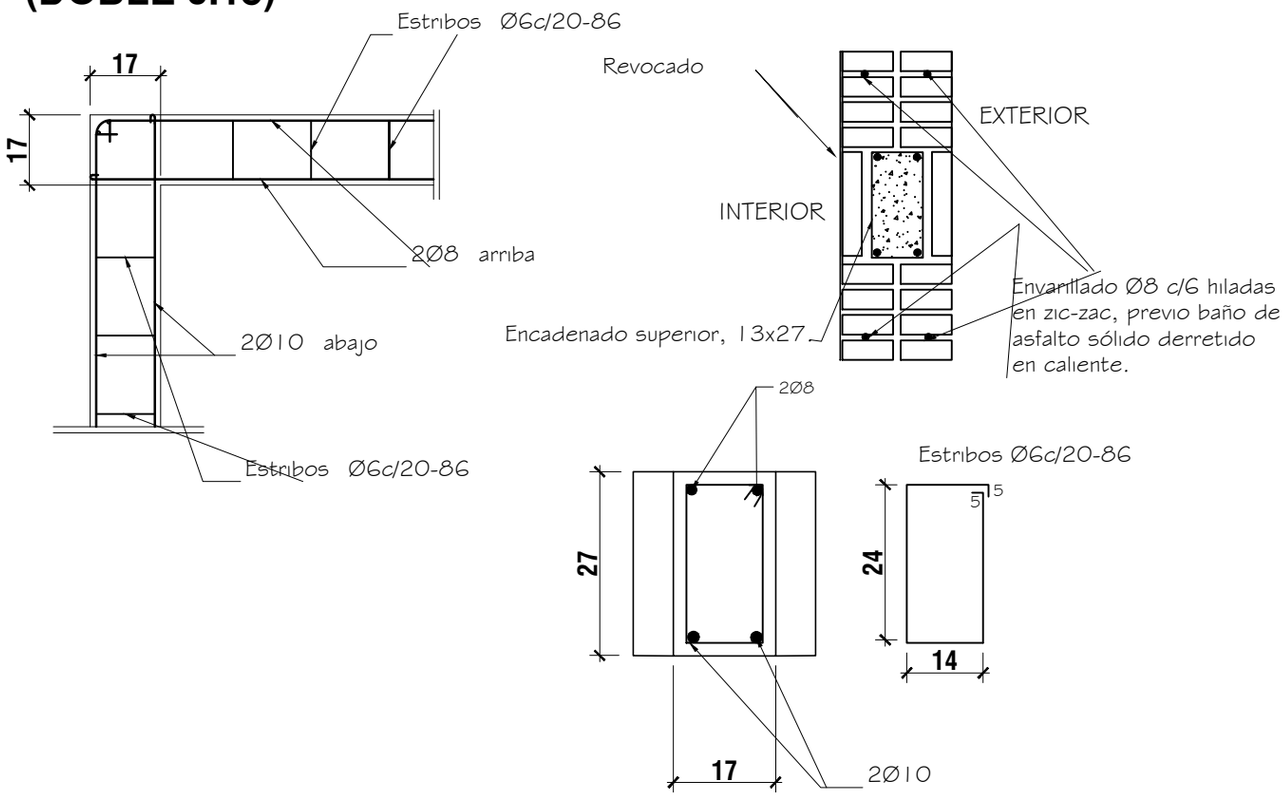

ENCADENADO SUPERIOR PARA MURO DE 0.15

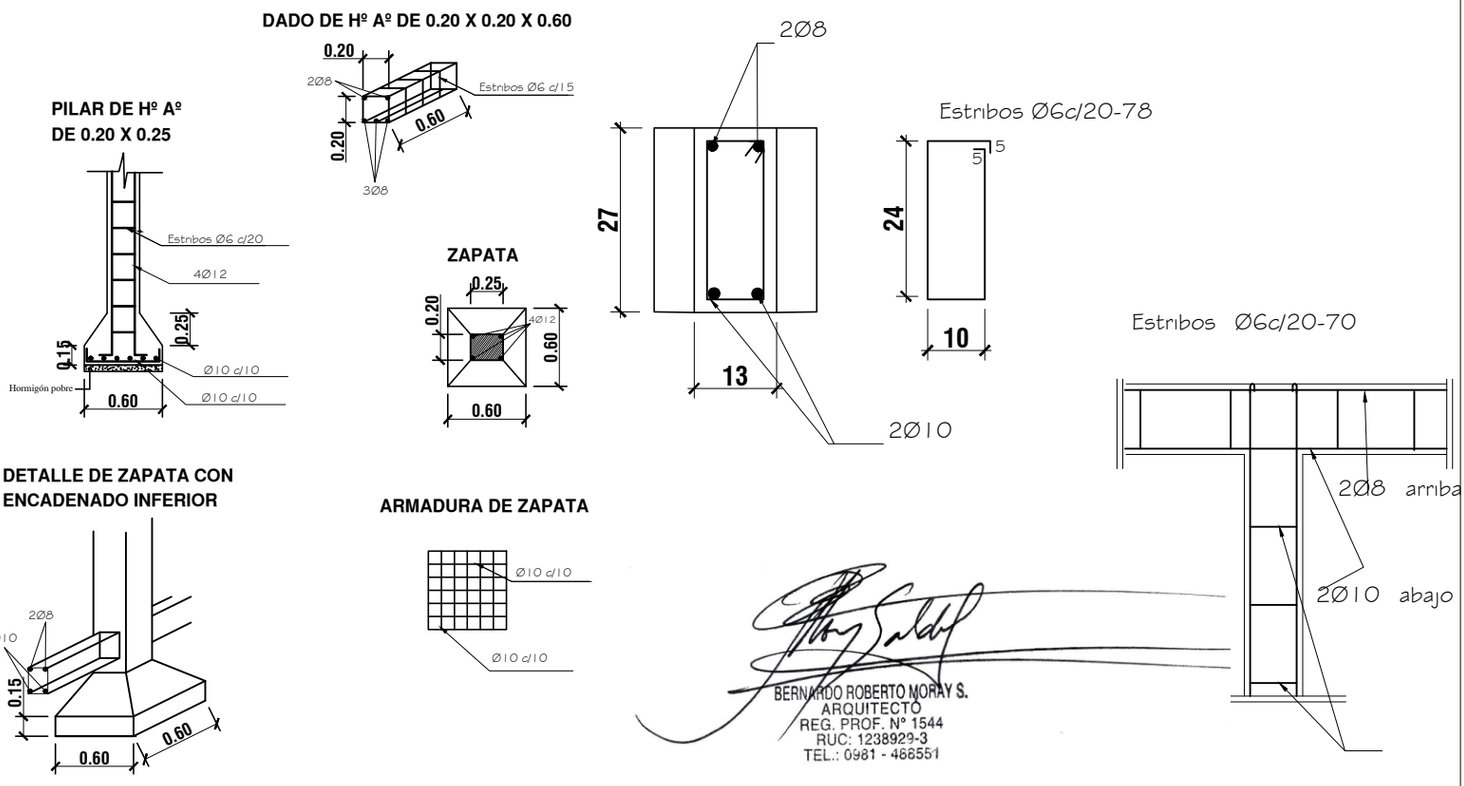

MINISTERIO DE EDUCACION Y CIENCIAS

DIRECCION DE INFRAESTRUCTURA

CONSTRUCCIÓN DE AULA PREESCOLAR c/ SANITARIOS

PLANTA DE DETALLES ESTRUCTURAS DE HORMIGÓN ARMADO

11

Viga H°A° 0.20x0.45

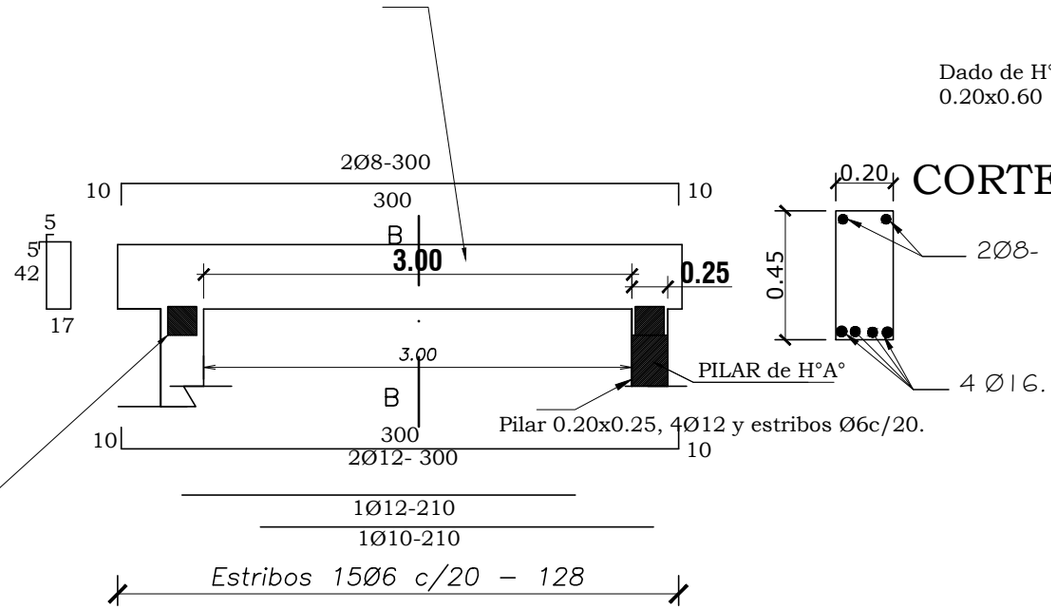

Dado de H°A°
0.20x0.60

Dado de H°0.20x0.60

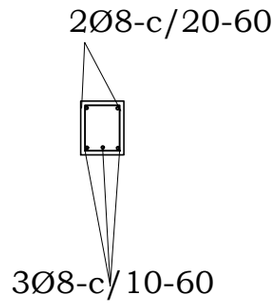

Dosificacion HºAº

1:2 :4

1 CEMENTO
2 ARENA
4 PIEDRA TRITURADA

Viga H°A° en Galería 0.20x0.25

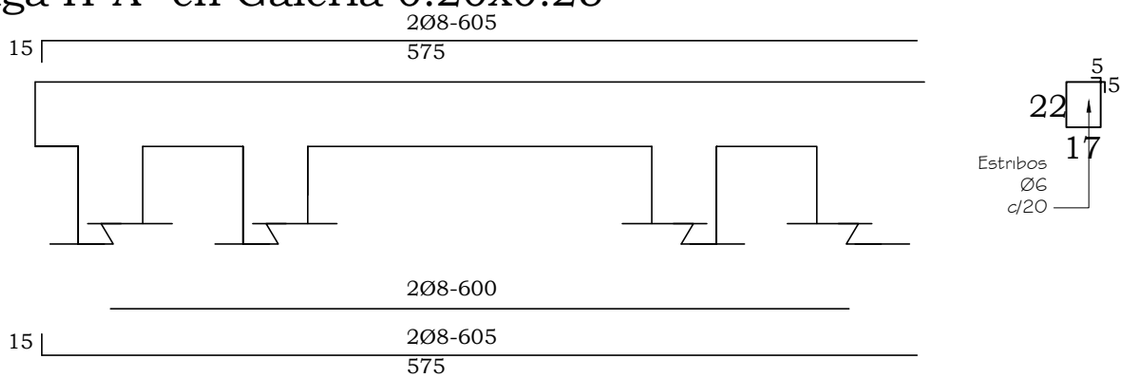

Obs. El Proyecto es una adaptación de un aula estándar (5,80x6,80) del MEC a un aula existente cuyas medidas se consignan en el presente

BERNARDO ROBERTO MORAY S.
ARQUITECTO
REG. PROF. N° 1544
RUC: 1238929-3
TEL.: 0981 - 488551

MINISTERIO DE EDUCACION Y CIENCIAS

DIRECCION DE INFRAESTRUCTURA

CONSTRUCCIÓN DE AULA PREESCOLAR c/ SANITARIOS

DETALLE DE ARMADURA DE VIGAS DE HORMIGÓN ARMADO

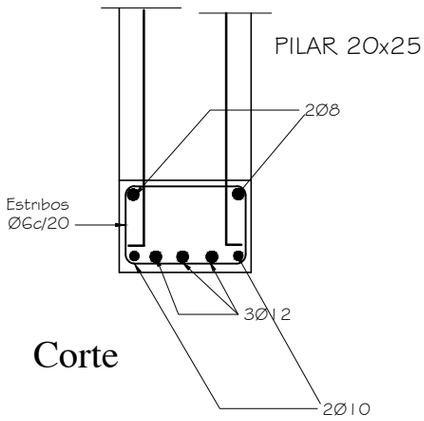

Corte

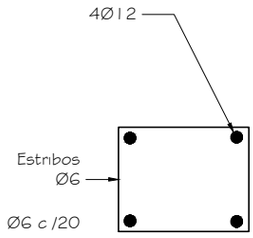

Planta

Detalle pilar de apoyo de viga principal
Sin escala

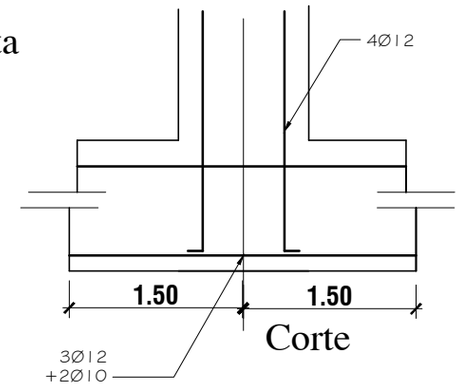

Corte

DETALLE DE PILAR DE GALERÍA

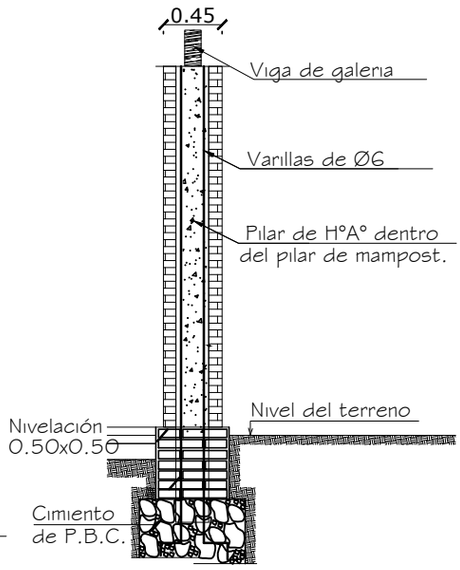

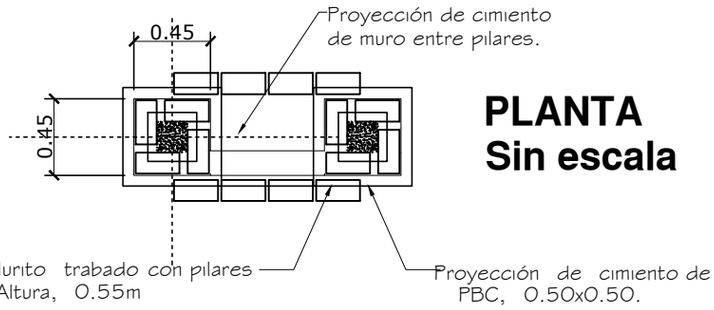

PLANTA
Sin escala

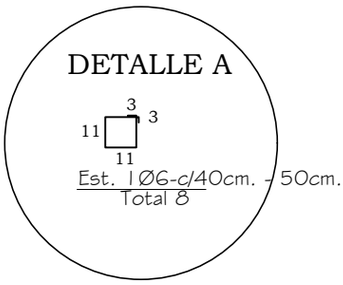

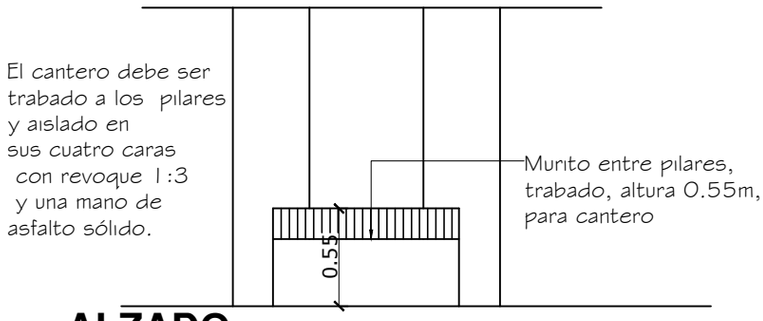

ALZADO
Sin escala

BERNARDO ROBERTO MORAY S.
ARQUITECTO
REG. PROF. N° 1544
RUC: 1238929-3
TEL.: 0981 - 468551

MINISTERIO DE EDUCACION Y CIENCIAS

DIRECCION DE INFRAESTRUCTURA

CONSTRUCCIÓN DE 1 AULA PREESCOLAR c/ SANITARIOS

PLANTA DE DETALLES ESTRUCTURAS, PILARES Y CANTEROS

12

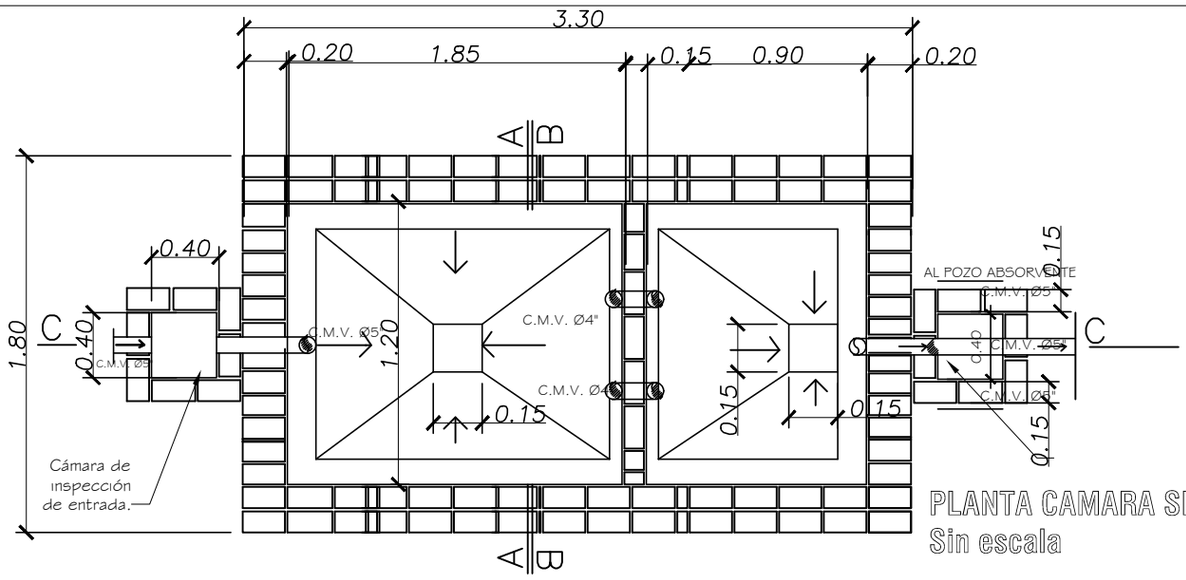

PLANTA CAMARA SEPTICA
Sin escala

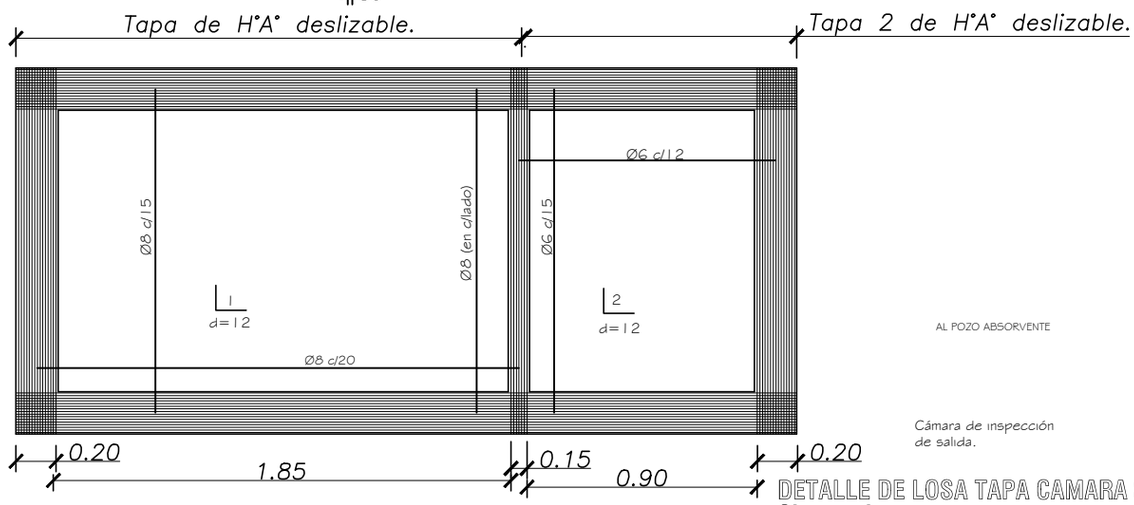

DETALLE DE LOSA TAPA CAMARA SEPTICA
Sin escala

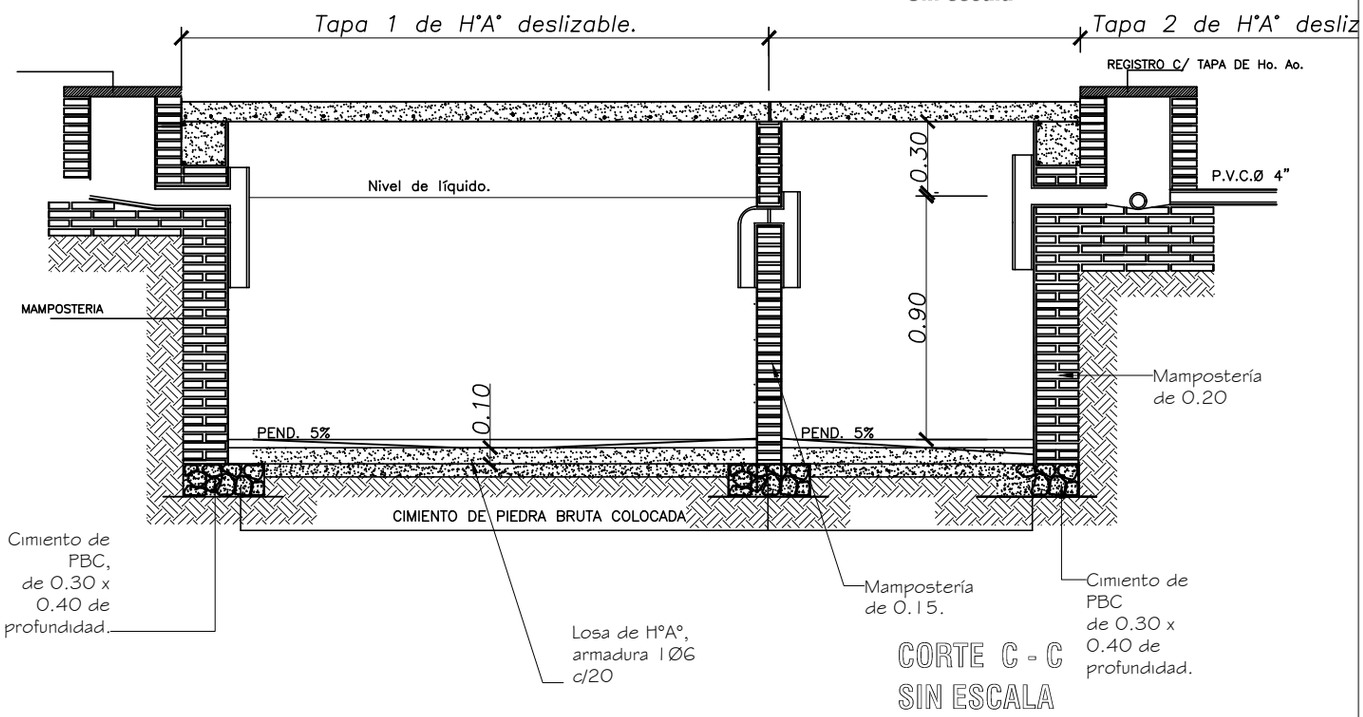

CORTE C - C
SIN ESCALA

MINISTERIO DE EDUCACION Y CIENCIAS

DIRECCION DE INFRAESTRUCTURA

CONSTRUCCIÓN DE AULA PREESCOLAR c/ SANITARIOS

PLANTA DE DETALLES INSTALACIONES SANITARIAS

9

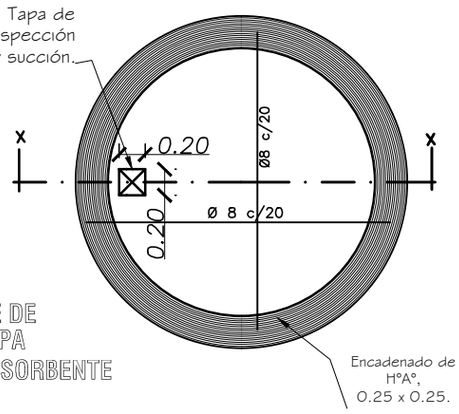

DETALLE DE LOSA TAPA POZO ABSORBENTE

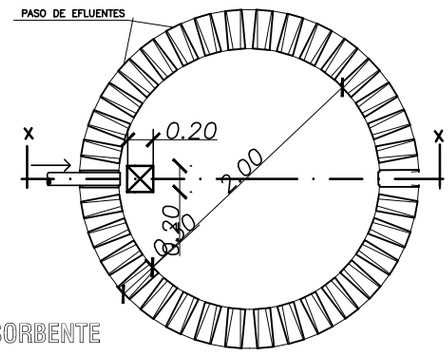

PLANTA POZO ABSORBENTE

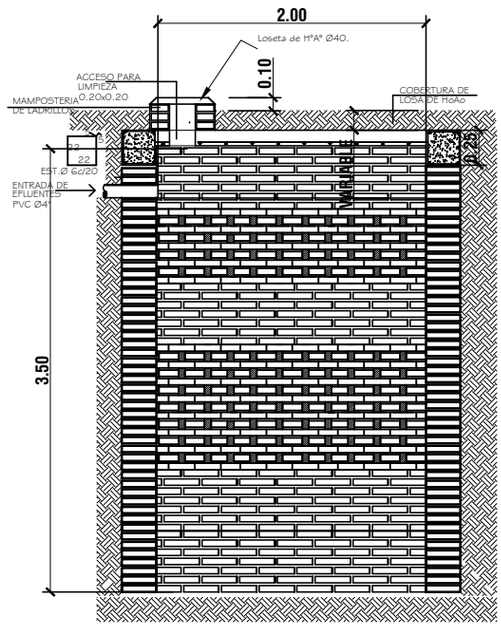

POZO ABSORBENTE
ESC. 1:20

CORTE X-X
ESC. 1:20

BERNARDO ROBERTO MORAY S.
ARQUITECTO
REG. PROF. N° 1544
RUC: 1238929-3
TEL.: 0981 - 488551

MINISTERIO DE EDUCACION Y CIENCIAS

DIRECCION DE INFRAESTRUCTURA

10

CONSTRUCCIÓN DE AULA PREESCOLAR c/ SANITARIOS

PLANTA DE DETALLES INSTALACIONES SANITARIAS: POZO ABSORBENTE

DETALLE DADO DE Ho. Ao

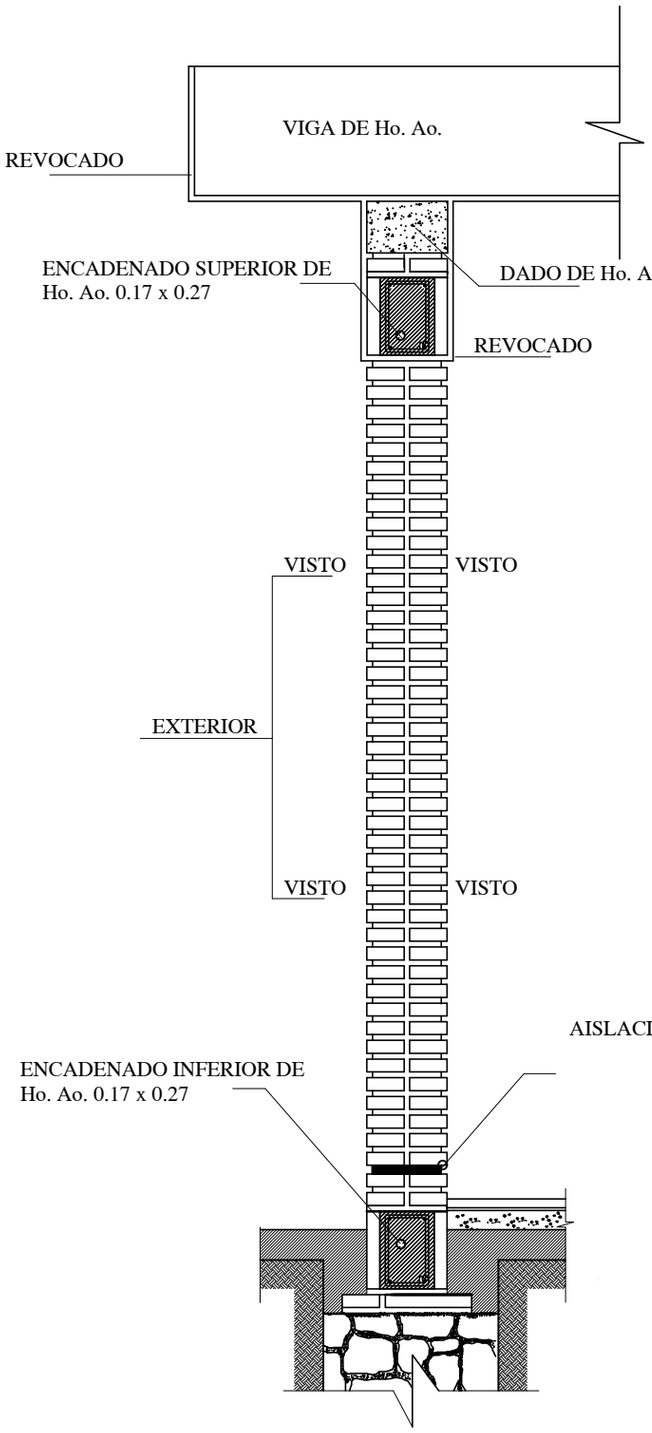

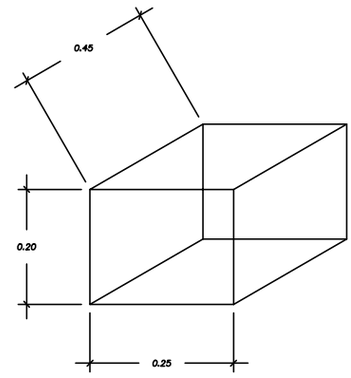

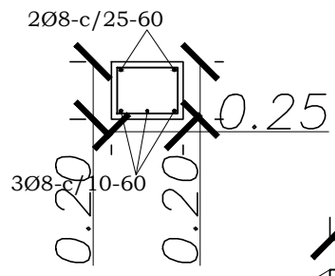

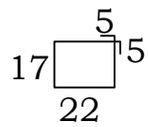

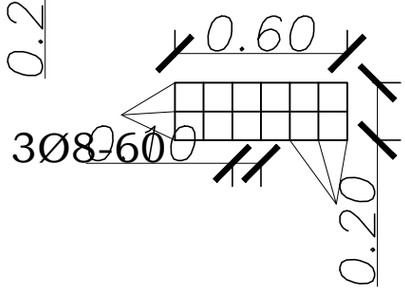

OBS.:

EN LOS CASOS DE QUE EL AULA SEA CONSTRUIDA COMO ULTIMA DEL BLOQUE LA PARED EXTERIOR LLEVARA LOS LADRILLOS CON JUNTAS A LA VISTA HASTA LA ALTURA DE TECHO, LA VIGA Y EL DADO DE Ho. Ao. SERAN REVOCADOS.
SI EL AULA A CONSTRUIR ES ANEXA LA PARED TRANSVERSAL SERA CON JUNTAS A LA VISTA A AMBOS LADOS HASTA EL ENCADENADO SUPERIOR Y REVOCADO HASTA EL TECHO, TAMBIEN LA VIGA Y EL DADO.

BERNARDO ROBERTO MORAY S.
ARQUITECTO
REG. PROF. N° 1544
RUC: 1238929-3
TEL.: 0981 - 468551

MINISTERIO DE EDUCACION Y CULTURA

DIRECCION DE INFRAESTRUCTURA

CONSTRUCCIÓN DE 1 AULA PREESCOLAR c/ SANITARIOS

16

DETALLE varios

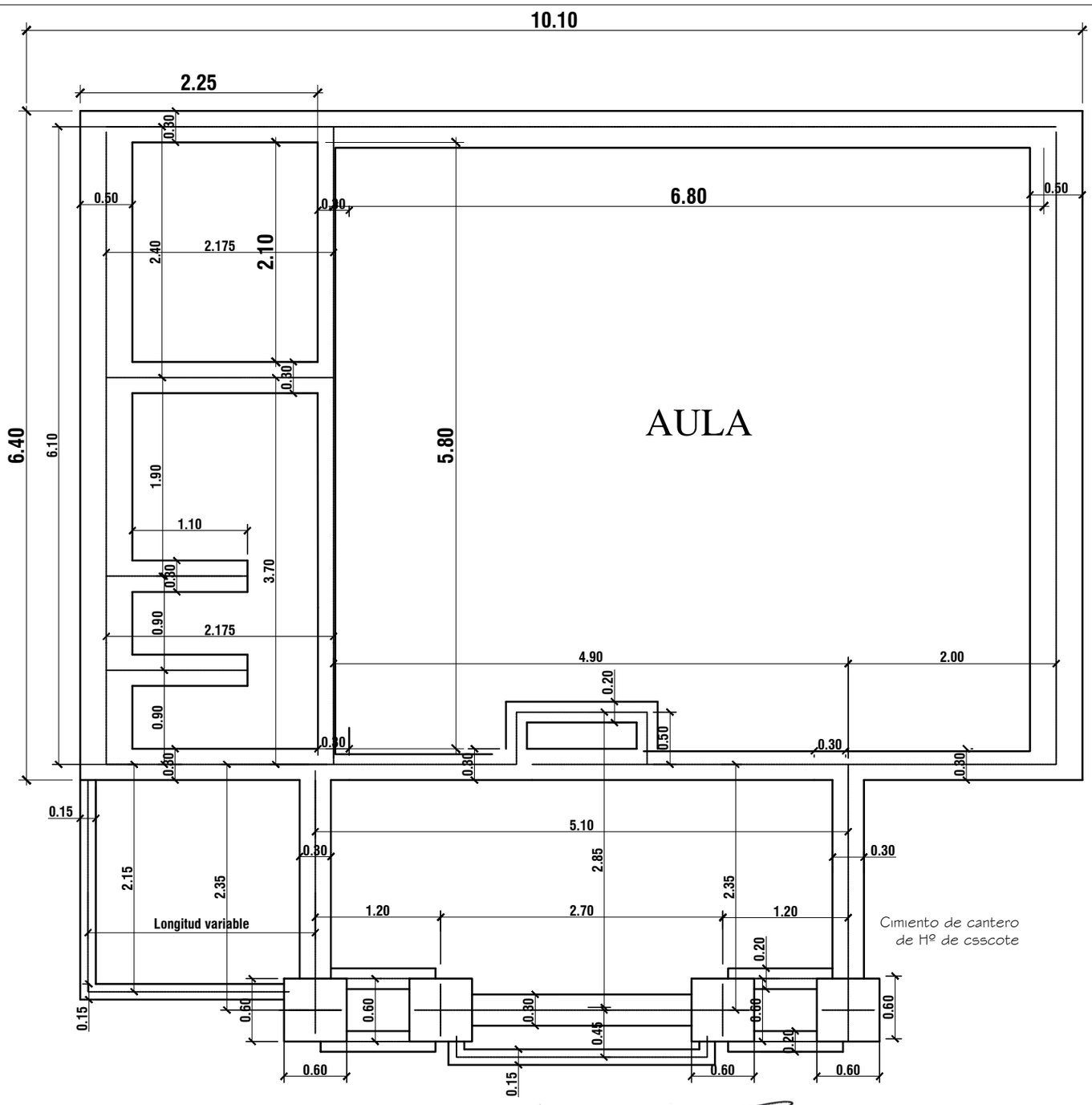

El cimiento de la rampa varìa en su longitud segùn la altura que hay salvar.

Cimiento de cantero de Hº de csscote 0.20 de profundidad

Cimiento para grac

BERNARDO ROBERTO MORAY S.
ARQUITECTO
REG. PROF. Nº 1544
RUC: 1238929-3
TEL.: 0981 - 488551

PLANTA DE FUNDACION
Esc. 1/50

Obs. El Proyecto es una adaptación de un aula estándar (5,80x6,80) del MEC a un aula existente cuyas medidas se consignan en el presente diseño.

Obs.:La Planta deberá repetirse modo espejo en el lado izquierdo

MINISTERIO DE EDUCACION Y CIENCIAS
DIRECCION DE INFRAESTRUCTURA

CONSTRUCCIÓN DE 1 AULA PREESCOLAR c/ SANITARIOS

PLANTA: FUNDACIÓN

2

Obs. El Proyecto es una adaptación de un aula estándar (5,80x6,80) del MEC a un aula existente cuyas medidas se consignan en el presente

Obs.:La Planta deberá repetirse modo espejo en el lado izquierdo

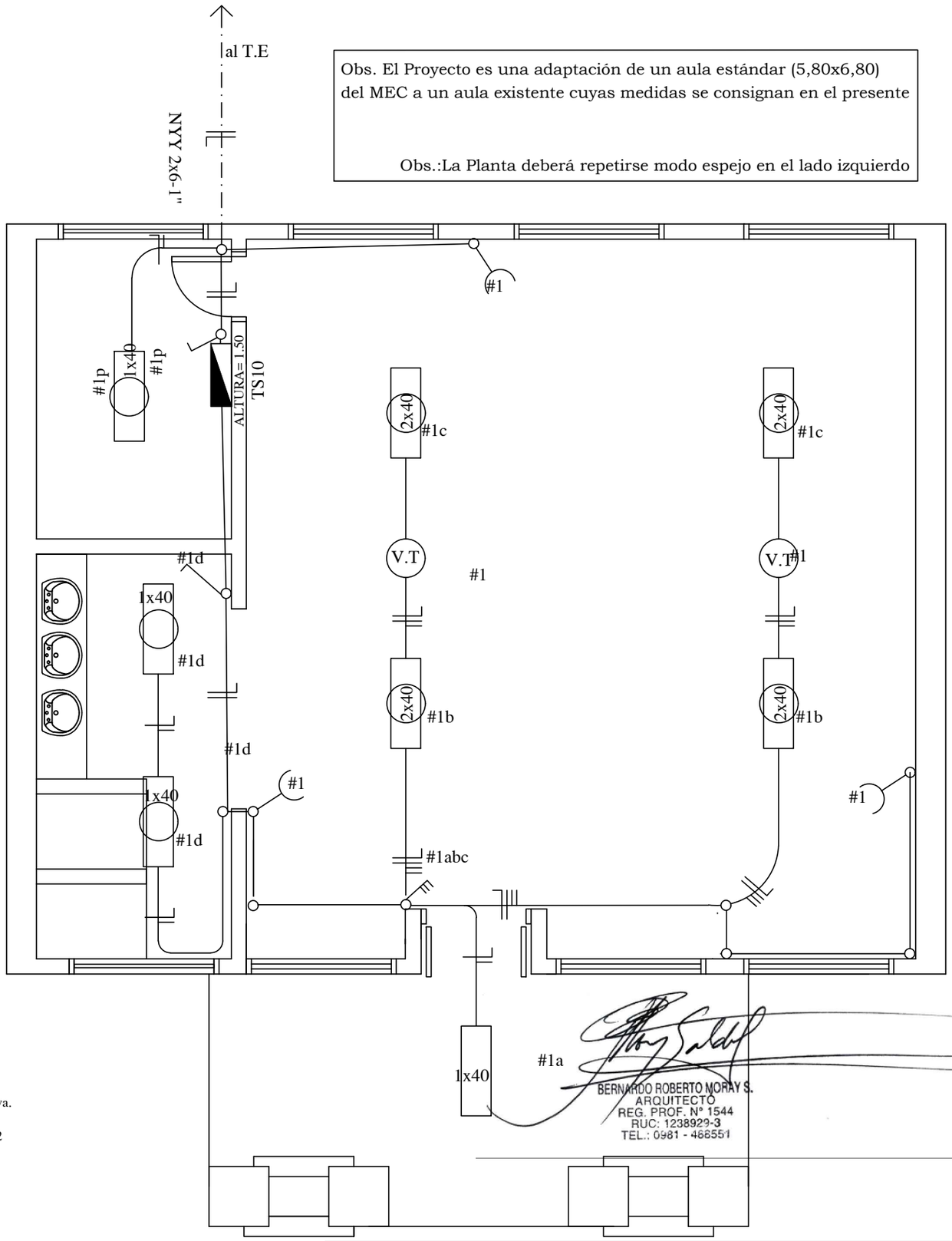

ESQUEMA DEL TS 6

AL T.E.

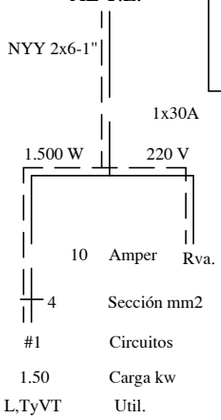

BERNARDO ROBERTO MORAY S.
ARQUITECTO
REG. PROF. Nº 1544
RUC: 1238929-3
TEL.: 0981 - 488551

CUADRO DE CARGA DEL TS10

Circuitos	Fluorescentes		Tomas	Otras Cargas	Total
	1x40w	2x40w			
#1	4	4	3	2 (V.T)	1.500
CARGA TOTAL					1.500 W

OBSERVACION:
LOS ELECTRODUCTOS NO ACOTADOS SON DE 5/8".
LOS CONDUCTORES NO ACOTADOS SON DE 2mm2.
LOS FLUORESCENTES DEBEN DE TENER EL FACTOR DE POTENCIA CORREGIDO.(CAPACITORES 1 POR CADA ARTEFACTO)
LOS T.C.V. SON TABLEROS DE COMANDO DE VENTILADORES Y DEBEN IR EMPOTRADOS Y CONTENIDOS EN UNA CAJA DE METAL.
LOS VENTILADORES DE TECHO DEBEN ESTAR COLGADOS POR ENCIMA DE LOS EQUIPOS FLUORESCENTES PARA EVITAR SOMBRAS, POR LO MENOS 20 CMS.

MINISTERIO DE EDUCACION Y CIENCIAS

DIRECCION DE INFRAESTRUCTURA

CONSTRUCCIÓN DE AULA PREESCOLAR c/ SANITARIOS

PLANTA DE INSTALACIONES ELECTRICAS

7

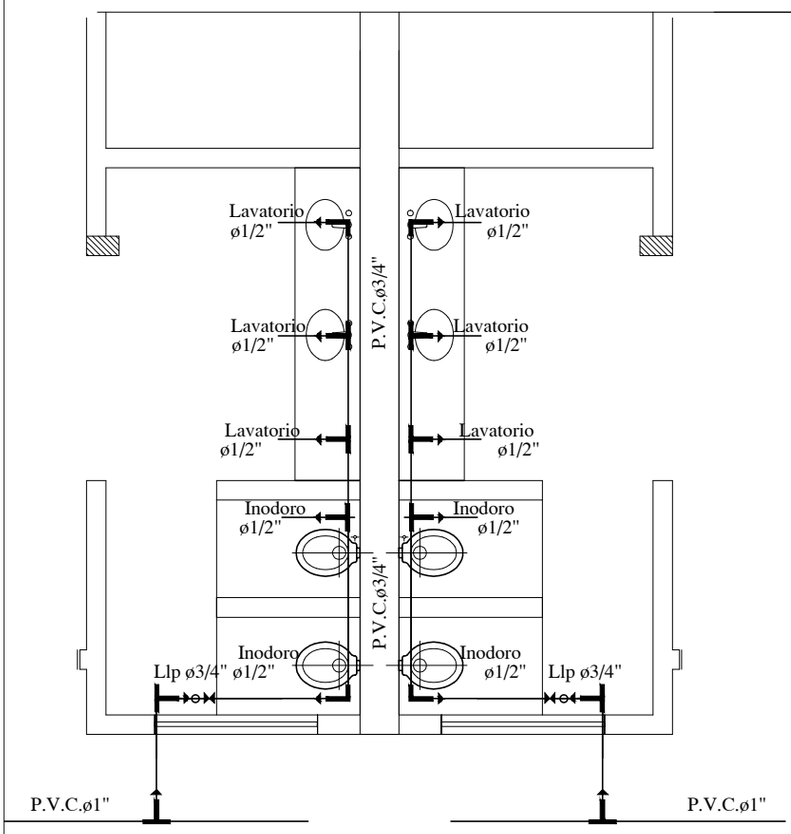

Planta instalacion agua corriente Esc. 1:50

Observación: El caño de PVC Ø¾" de los lavatorios, deben estar a 20cm del nivel de zócalo.

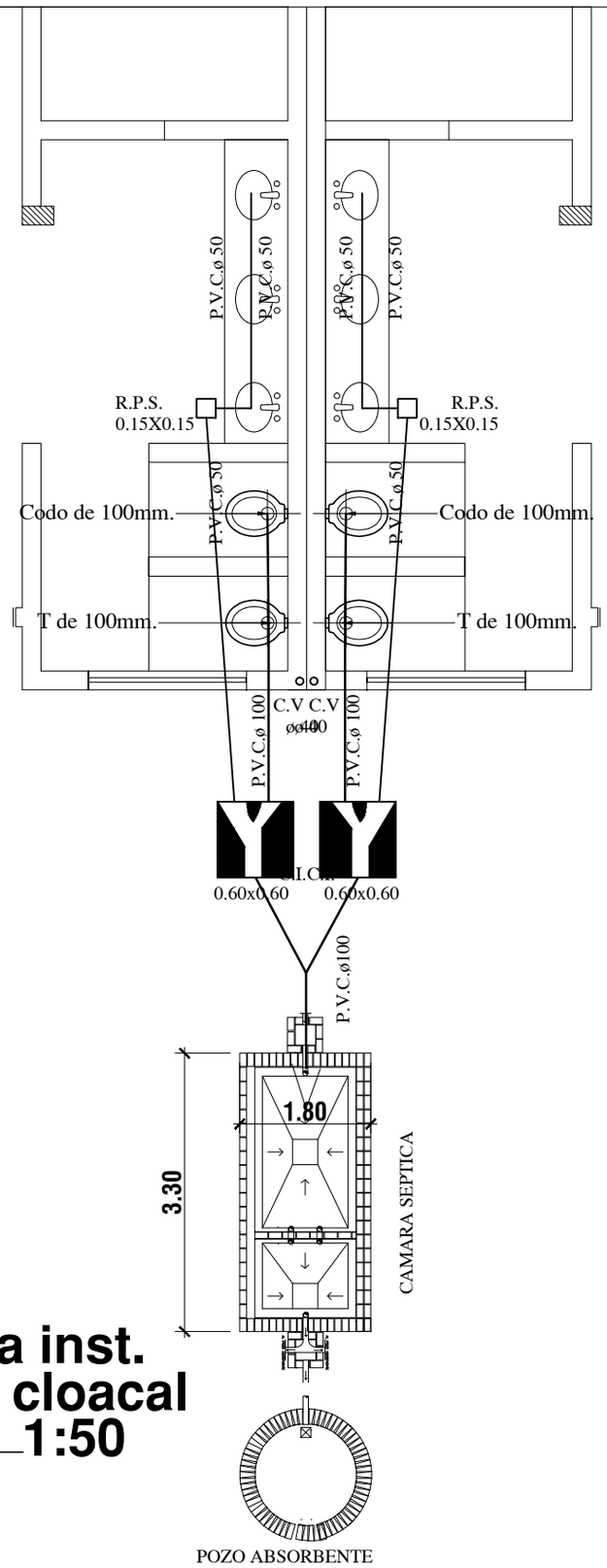

Planta inst. desague cloacal Esc. 1:50

BERNARDO ROBERTO MORAY S.
ARQUITECTO
REG. PROF. Nº 1544
RUC: 1238929-3
TEL.: 0981 - 488551

Obs.: La pend. de las cañerías deberán ser 0.5%

MINISTERIO DE EDUCACION Y CIENCIAS

DIRECCION DE INFRAESTRUCTURA

CONSTRUCCIÓN DE AULA PREESCOLAR c/ SANITARIOS

PLANTA DE INSTALACIONES SANITARIAS

8

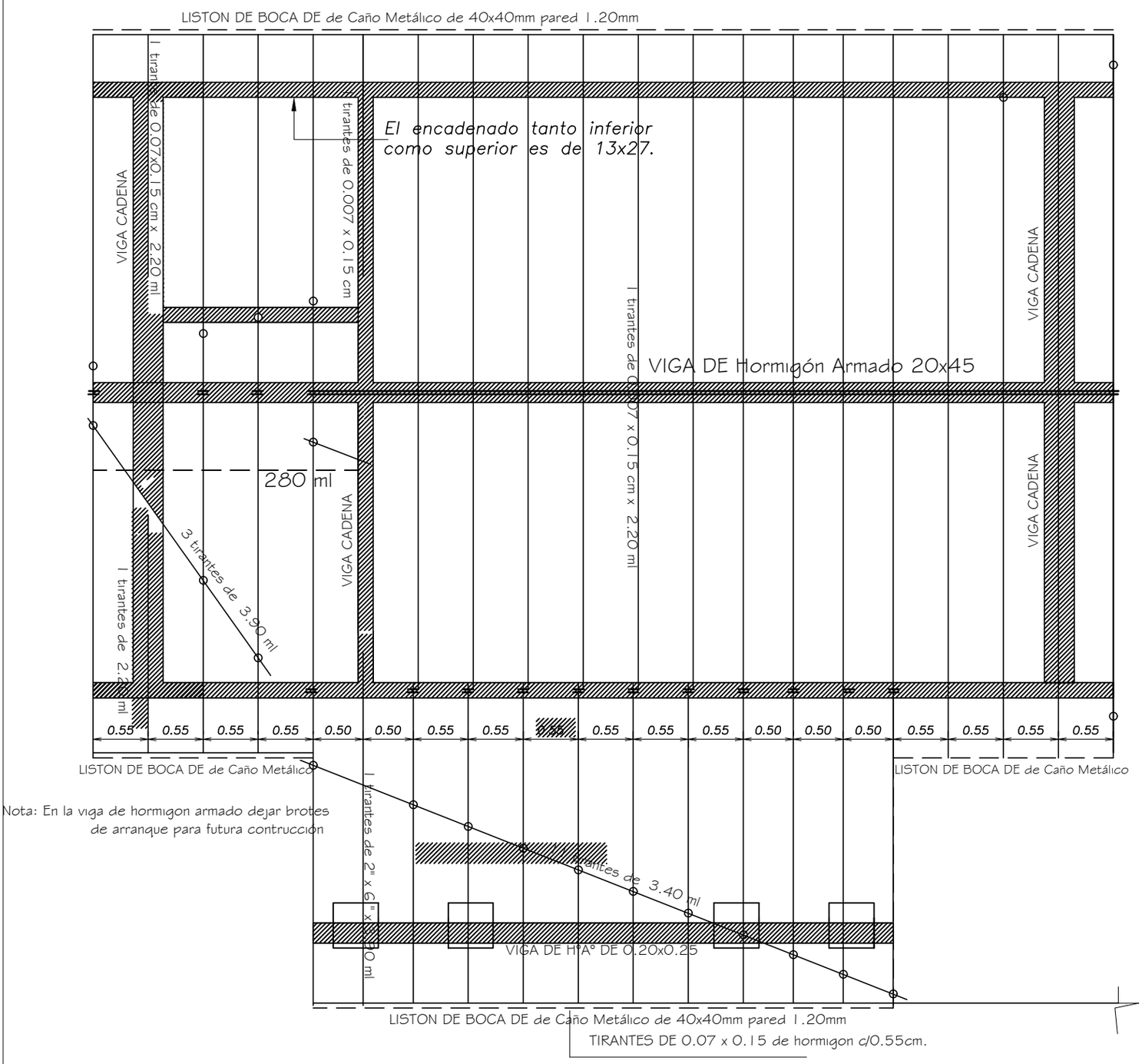

PLANTA DE TECHO
Esc. 1/50

BERNARDO ROBERTO MORAY S.
ARQUITECTO
REG. PROF. N° 1544
RUC: 1238929-3
TEL.: 0981 - 488551

Obs. El Proyecto es una adaptación de un aula estándar (5,80x6,80) del MEC a un aula existente cuyas medidas se consignan en el presente diseño.

Obs.:La Estructura deberá repetirse modo espejo en el lado izquierdo descartando alero en el lado afectado.

MINISTERIO DE EDUCACION Y CIENCIAS

DIRECCION DE INFRAESTRUCTURA

CONSTRUCCIÓN DE 1 AULA PREESCOLAR c/ SANITARIOS

PLANTA DE DETALLES ESTRUCTURAS DE TECHO

6

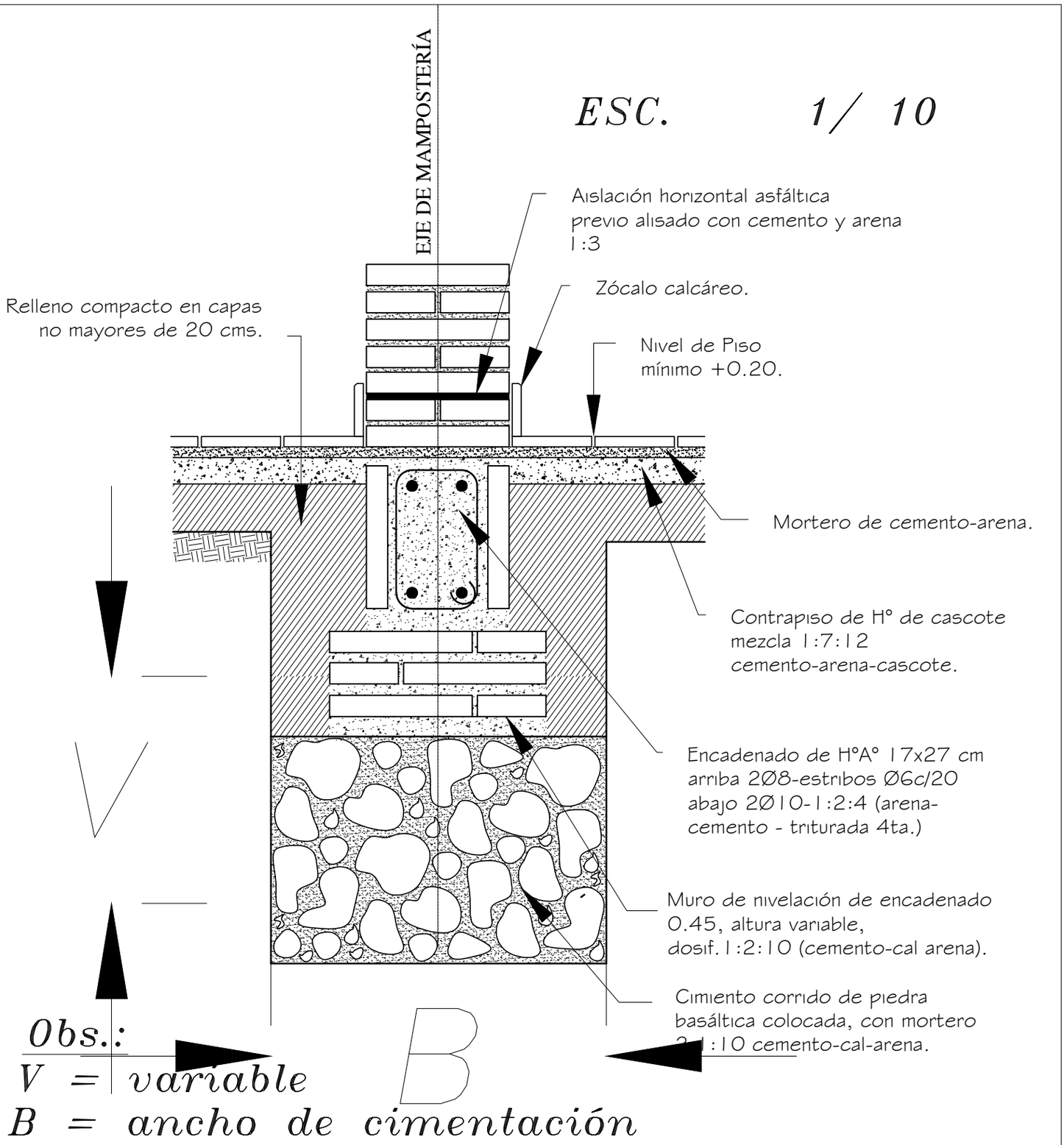

Obs.:
V = variable
B = ancho de cimentación

BERNARDO ROBERTO MORAY S.
ARQUITECTO
REG. PROF. N° 1544
RUC: 1238929-3
TEL.: 0981 - 488551

MINISTERIO DE EDUCACION Y CIENCIAS

DIRECCION DE INFRAESTRUCTURA

CONSTRUCCIÓN DE 1 AULA PREESCOLAR c/ SANITARIOS

DETALLE DE CIMENTACIÓN

13