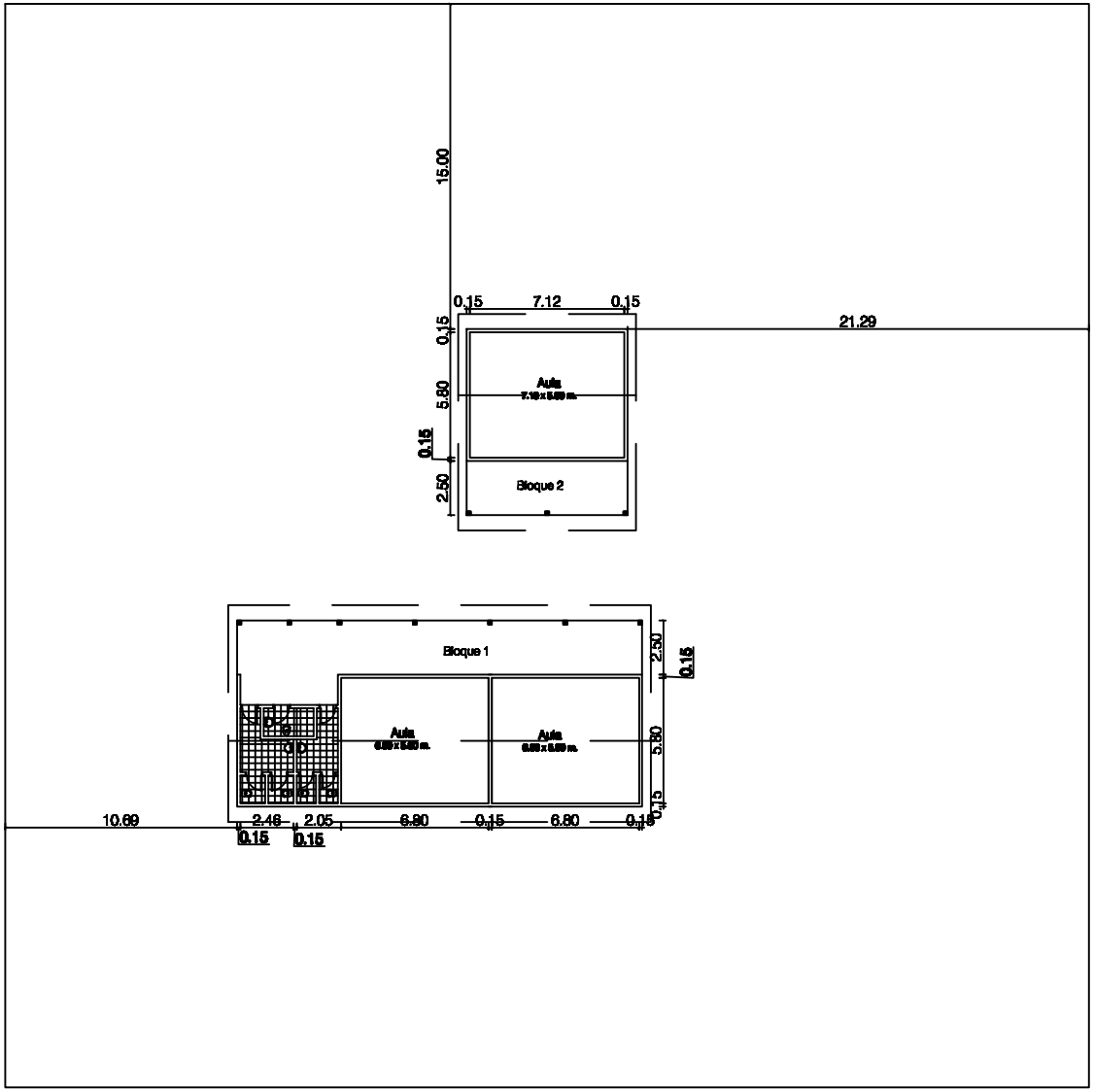

MUNICIPALIDAD DE YGUAZU

CONTRATO DE ELABORACION DE PROYECTOS DE INVERSION

OBRA: Construcción de techo y reparación de techo

UBICACION: Esc. Básica Nº 1323 "San Salvador"